samtec

ExaMAX®

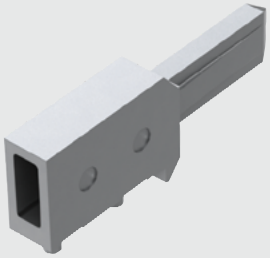
EGBM–RA–20

EGBM–VT–1–25.3–20

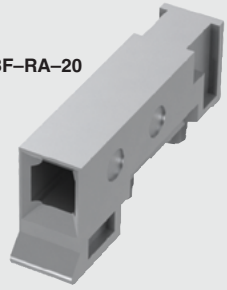
EGBF–RA–20

EGBM, EGBF SERIES

ExaMAX® GUIDE MODULES

Mates with:
EGBF

SPECIFICATIONS

For complete specifications see www.samtec.com?EGBM

Insulator Material:
Zinc Alloy
RoHS Compliant:
Yes
Lead–Free Solderable:
Yes

EGBM	–	ORIENTATION	–	THREADING	–	LENGTH	–	CARD SPACING
		–VT = Vertical –RA = Right-angle		(Leave Blank –RA) –1 = External –2 = Internal (only available in 25.3 length)		(Leave Blank –RA) –18.3 = 18.30 mm .720" –25.3 = 25.30 mm .996"		–20 = 20 mm .787"

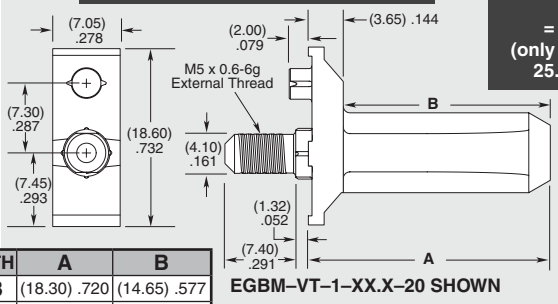

EGBM–VT–1–XX.X–20 SHOWN

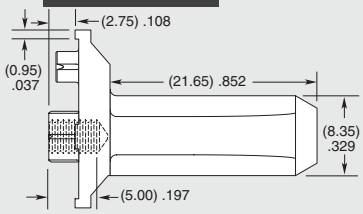

EGBM–VT–2–25.3–20 SHOWN

Note:
Some sizes, styles and options are non-standard, non-returnable.

LENGTH	A	B
–18.3	(18.30) .720	(14.65) .577
–25.3	(25.30) .996	(21.65) .852

APPLICATION

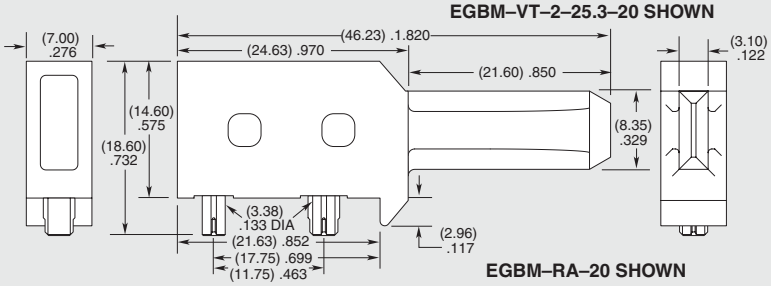

EGBM–RA–20 SHOWN

Mates with:
EGBM

SPECIFICATIONS

For complete specifications see www.samtec.com?EGBF

Insulator Material:
Zinc Alloy
RoHS Compliant:
Yes
Lead–Free Solderable:
Yes

EGBF	–	ORIENTATION	–	CARD SPACING
		–RA = Right-angle		–20 = 20 mm .787"

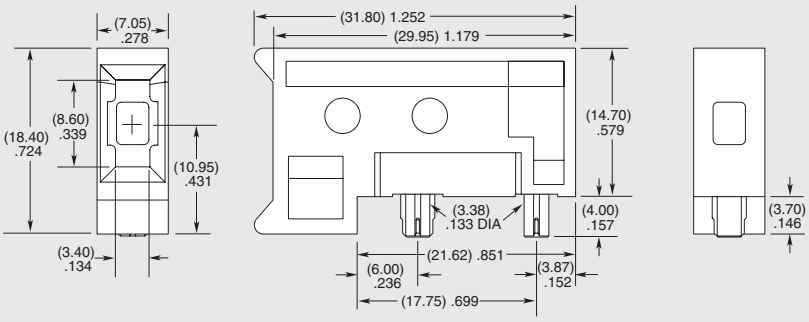

Notes:
Some lengths, styles and options are non-standard, non-returnable.

ExaMAX® is a registered trademark of AFCI.

Due to technical progress, all designs, specifications and components are subject to change without notice.

All parts within this catalog are built to Samtec's specifications.
Customer specific requirements must be approved by Samtec and identified in a Samtec customer-specific drawing to apply.

ООО «ЛайфЭлектроникс» “LifeElectronics” LLC

ИНН 7805602321 КПП 780501001 Р/С 40702810122510004610 ФАКБ "АБСОЛЮТ БАНК" (ЗАО) в г.Санкт-Петербурге К/С 30101810900000000703 БИК 044030703

Компания «Life Electronics» занимается поставками электронных компонентов импортного и отечественного производства от производителей и со складов крупных дистрибьюторов Европы, Америки и Азии.

С конца 2013 года компания активно расширяет линейку поставок компонентов по направлению коаксиальный кабель, кварцевые генераторы и конденсаторы (керамические, пленочные, электролитические), за счёт заключения дистрибьюторских договоров

Мы предлагаем:

- *Конкурентоспособные цены и скидки постоянным клиентам.*
- *Специальные условия для постоянных клиентов.*
- *Подбор аналогов.*
- *Поставку компонентов в любых объемах, удовлетворяющих вашим потребностям.*

- *Приемлемые сроки поставки, возможна ускоренная поставка.*
- *Доставку товара в любую точку России и стран СНГ.*
- *Комплексную поставку.*
- *Работу по проектам и поставку образцов.*
- *Формирование склада под заказчика.*

- *Сертификаты соответствия на поставляемую продукцию (по желанию клиента).*
- *Тестирование поставляемой продукции.*
- *Поставку компонентов, требующих военную и космическую приемку.*
- *Входной контроль качества.*
- *Наличие сертификата ISO.*

В составе нашей компании организован Конструкторский отдел, призванный помогать разработчикам, и инженерам.

Конструкторский отдел помогает осуществить:

- *Регистрацию проекта у производителя компонентов.*
- *Техническую поддержку проекта.*
- *Защиту от снятия компонента с производства.*
- *Оценку стоимости проекта по компонентам.*
- *Изготовление тестовой платы монтаж и пусконаладочные работы.*

Тел: +7 (812) 336 43 04 (многоканальный)
Email: org@lifeelectronics.ru

www.lifeelectronics.ru