NOTES:

1. MATERIALS AND FINISHES:
   - BODY - BRASS, NICKEL PLATING (.000100 MIN THICK)
   - INSULATOR - PTFE
   - CONTACT-INNER - BRASS, GOLD PLATING (.000050 MIN THICK)
   - CONTACT-OUTER -BRASS, GOLD PLATING (.000030 MIN THICK)
   - HEX NUT - BRASS, NICKEL PLATING (.000100 MIN THICK)
   - LOCKWASHER - PHOSPHER BRONZE, NICKEL PLATING (.000100 MIN THICK)
   - GASKET - SILICONE RUBBER
   - CLAMP - BRASS, SILVER PLATING (.000200 MIN THICK)
   - CLAMP NUT -BRASS, NICKEL PLATING (.000100 MIN THICK)
   - HEAT SHRINK TUBING - POLYOLEFIN
   - FERRULE - COPPER, NICKEL PLATING (.000100 MIN THICK)
   - WASHER - BRASS, SILVER PLATING (.000200 MIN THICK)

2. ELECTRICAL:
   - A. IMPEDANCE: NON-CONSTANT CAN BE USED WITH 50, 75 AND 93 OHM TRIAXIAL CABLES
   - B. FREQUENCY RANGE: DC - 500 MHz
   - C. DIELECTRIC WITHSTANDING VOLTAGE: 5000 VRMS, MIN.

3. MECHANICAL:
   - A. TEMPERATURE RANGE: -65° C TO 165° C

4. FOR ASSEMBLY AND CABLE STRIPPING INSTRUCTIONS SEE 9-9950-233

5. FERRULE TO BE CRIMPED WITH .178" HEX DIE
   CONTACT TO BE SOLDERED

31-33546-17	REVISIONS				
DRAWING NO.	REV	DESCRIPTION	DATE	ECO	APPR
THIRD ANGLE PROJ.	--	RELEASE TO MFG.	--	--	--
	Y	REDRAW IN PRO-E; ADDED PARENTHESIS TO STAMP; ADDED COD	9/9/11	48728	MJS
	AA	ADD STAMP TO DWG	3/13/12	48944	CPM

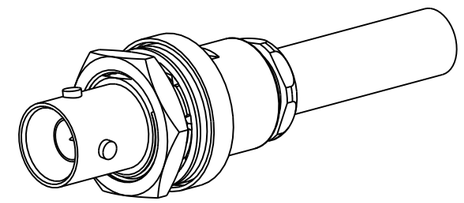

SCALE 1.500

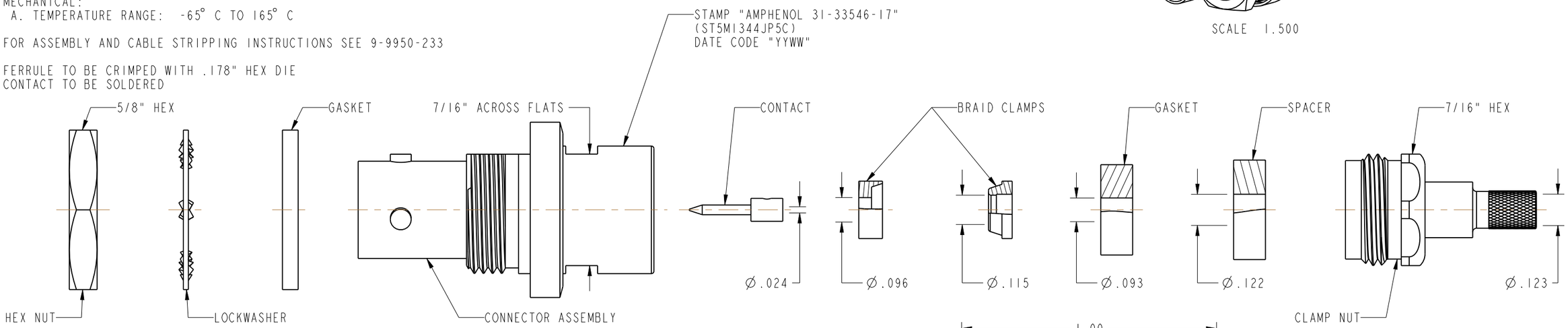

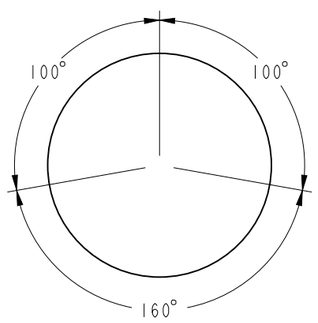

POLARITY

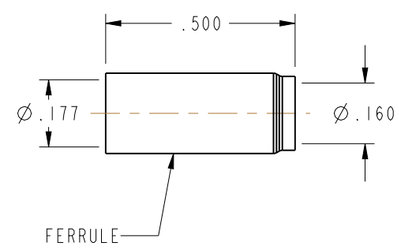

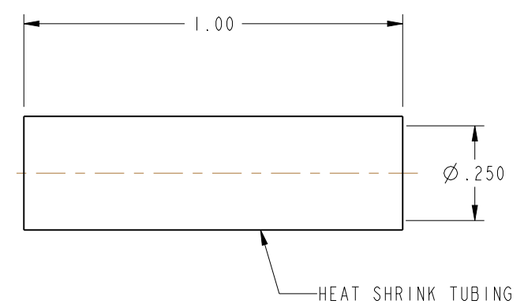

CUSTOMER OUTLINE DRAWING

ALL OTHER SHEETS ARE FOR INTERNAL USE ONLY

UNLESS OTHERWISE SPECIFIED, DIMENSIONS ARE IN INCHES AND TOLERANCES ARE:
2 PLACE DECIMAL ±.015 (0,381 mm) 3 PLACE DECIMAL ±.005 (0,127 mm) ANGLES ± 1°

NOTICE - These drawings, specifications, or other data (1) are, and remain the property of Amphenol Corp. (2) must be returned upon request; and (3) are confidential and not to be disclosed to any person other than those to whom they are given by Amphenol Corp. The furnishing of these drawings, specifications, or other data by Amphenol Corp., or to any other person to anyone for any purpose is not to be regarded by implication or otherwise in any manner licensing, granting rights or permitting such holder or any other person to manufacture, use or sell any product, process or design, patented or otherwise, that may in any way be related to or disclosed by said drawings, specifications, or other data.

MATERIAL

REFERENCE

McDONNEL DOUGLAS SPEC. ST5M1344 JP5C

DRAWN M. SANCA	DATE 11-Aug-11	
ENGINEER K. CAPOZZI	DATE 11-Aug-11	
APPROVED K. CAPOZZI	DATE 9/9/11	
CAD FILE		

TITLE

BNC SH. MNT.
TRIAX CRIMP

Amphenol
Amphenol Corporation
Communication and Network
Products Division
Danbury, CT U.S.A. 06810

SCALE: 2.5:1 SHEET 2 OF 2

CODE ID	DWG SIZE	DRAWING NO.	REV
74868	B	31-33546-17	AA

ООО «ЛайфЭлектроникс» “LifeElectronics” LLC

ИНН 7805602321 КПП 780501001 Р/С 40702810122510004610 ФАКБ "АБСОЛЮТ БАНК" (ЗАО) в г.Санкт-Петербурге К/С 30101810900000000703 БИК 044030703

Компания «Life Electronics» занимается поставками электронных компонентов импортного и отечественного производства от производителей и со складов крупных дистрибьюторов Европы, Америки и Азии.

С конца 2013 года компания активно расширяет линейку поставок компонентов по направлению коаксиальный кабель, кварцевые генераторы и конденсаторы (керамические, пленочные, электролитические), за счёт заключения дистрибьюторских договоров

Мы предлагаем:

- *Конкурентоспособные цены и скидки постоянным клиентам.*
- *Специальные условия для постоянных клиентов.*
- *Подбор аналогов.*
- *Поставку компонентов в любых объемах, удовлетворяющих вашим потребностям.*

- *Приемлемые сроки поставки, возможна ускоренная поставка.*
- *Доставку товара в любую точку России и стран СНГ.*
- *Комплексную поставку.*
- *Работу по проектам и поставку образцов.*
- *Формирование склада под заказчика.*

- *Сертификаты соответствия на поставляемую продукцию (по желанию клиента).*
- *Тестирование поставляемой продукции.*
- *Поставку компонентов, требующих военную и космическую приемку.*
- *Входной контроль качества.*
- *Наличие сертификата ISO.*

В составе нашей компании организован Конструкторский отдел, призванный помогать разработчикам, и инженерам.

Конструкторский отдел помогает осуществить:

- *Регистрацию проекта у производителя компонентов.*
- *Техническую поддержку проекта.*
- *Защиту от снятия компонента с производства.*
- *Оценку стоимости проекта по компонентам.*
- *Изготовление тестовой платы монтаж и пусконаладочные работы.*

Тел: +7 (812) 336 43 04 (многоканальный)
Email: org@lifeelectronics.ru

www.lifeelectronics.ru