DETAIL ALVEOLES 1.5
DETAIL CAVITIES 1.5

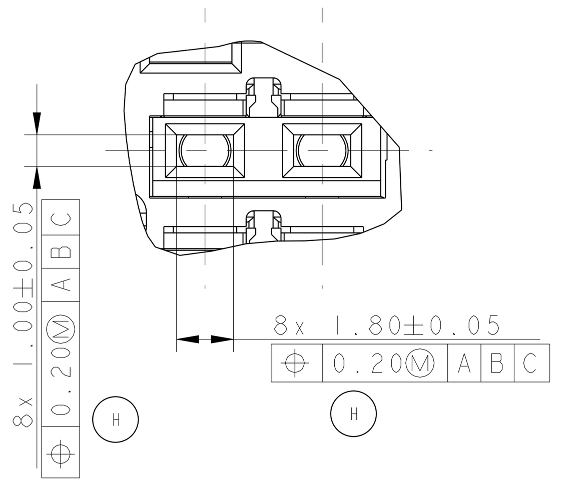

ECHELLE 5:1 / *SCALE* 5:1

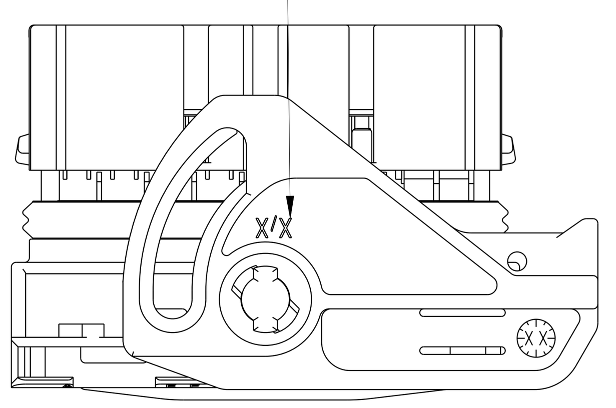

SORTIE FAISCEAU A DROITE
RIGHT WIRING OUT

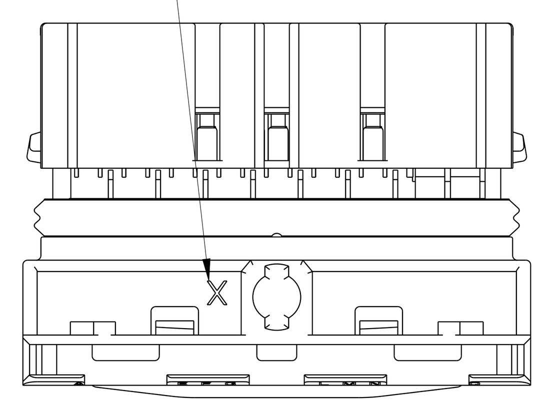

MARQUAGES EN DESSOUS DU LEVIER
(LEVIER ENLEVE POUR CETTE VUE)
MARKING UNDER LEVER COMPONENT
(LEVER REMOVED FOR THIS VIEW)

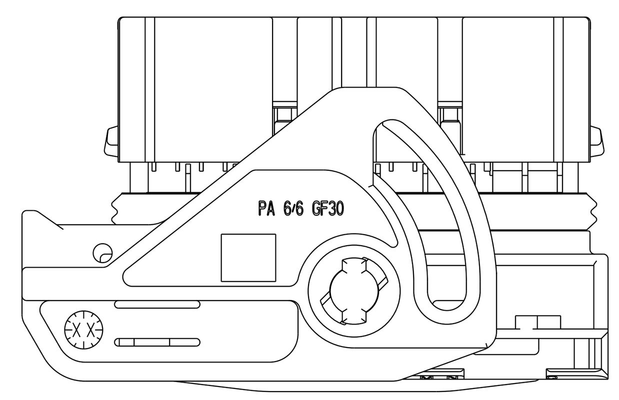

SORTIE FAISCEAU A GAUCHE
LEFT WIRING OUT

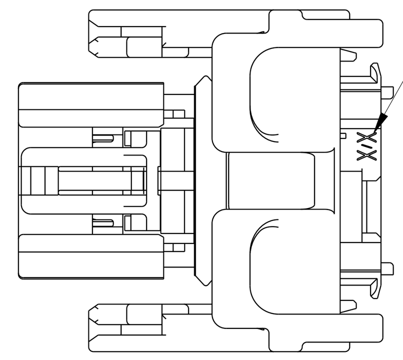

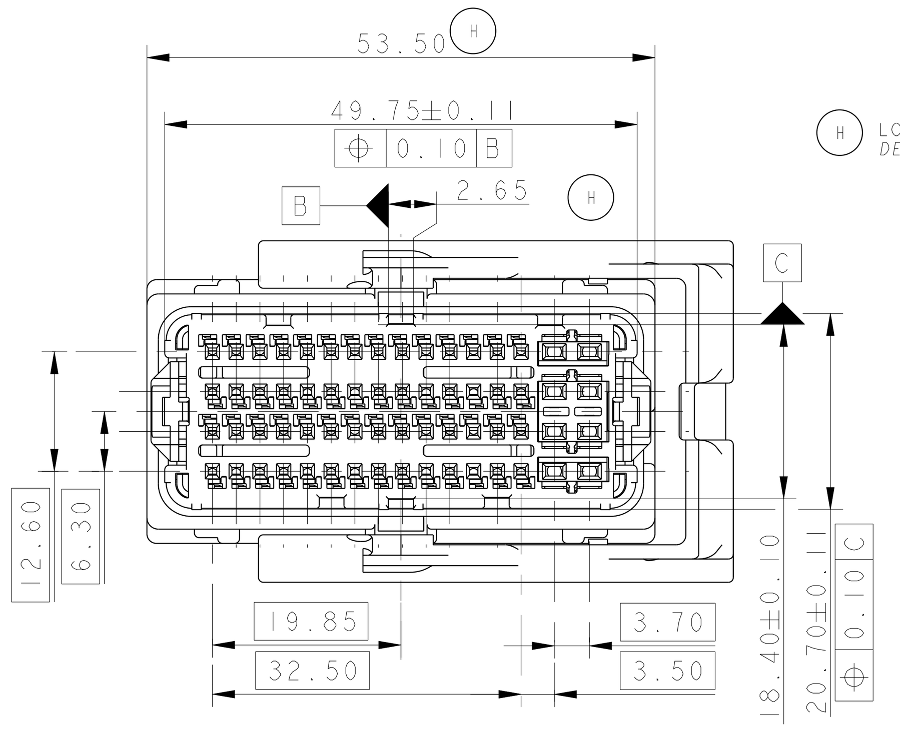

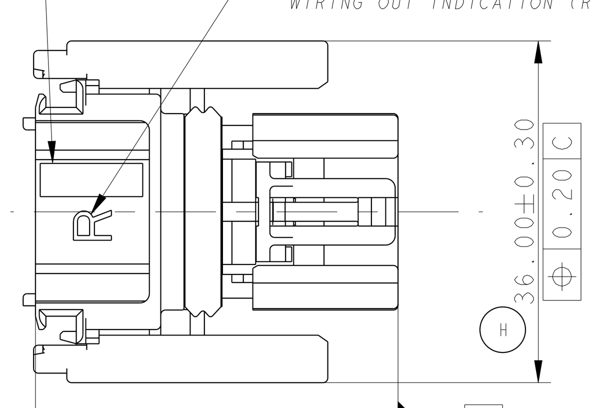

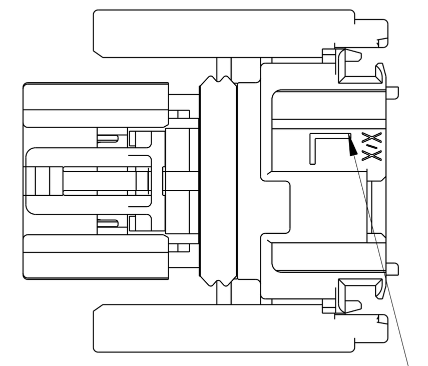

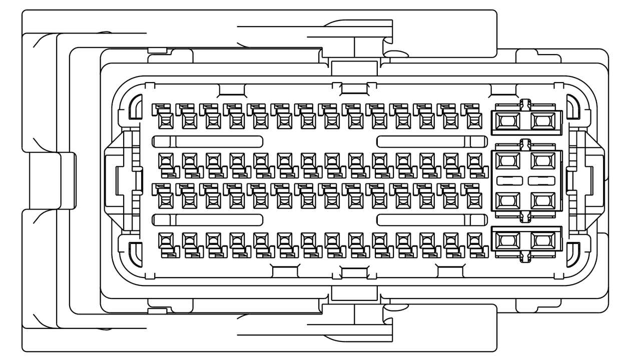

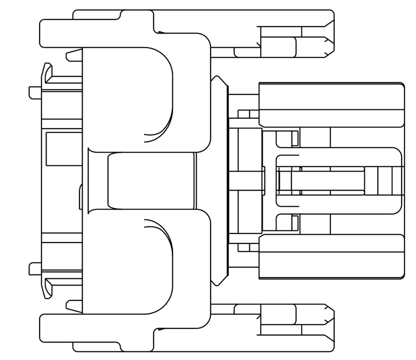

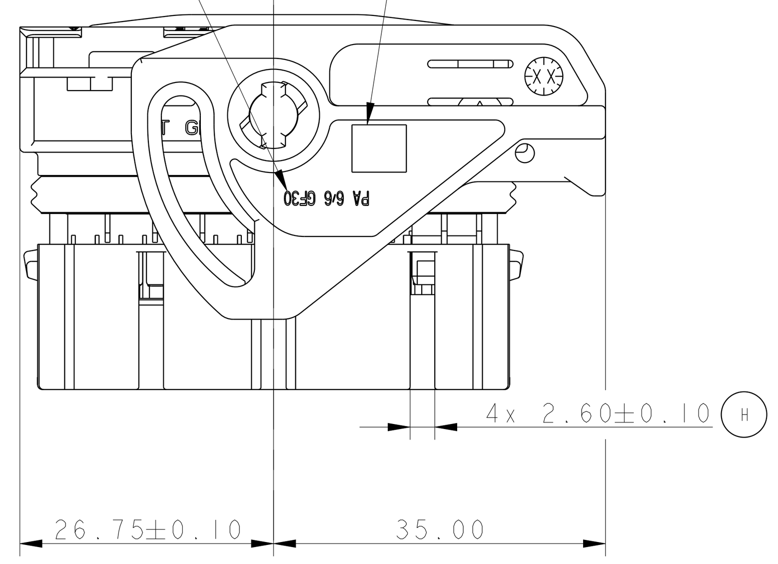

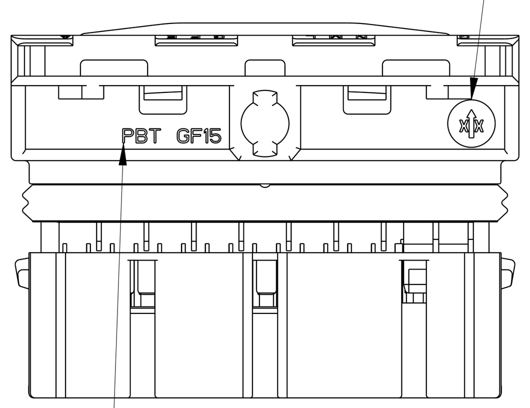

MARQUAGES EN DESSOUS DU LEVIER
(LEVIER ENLEVE POUR CETTE VUE)
MARKING UNDER LEVER COMPONENT
(LEVER REMOVED FOR THIS VIEW)

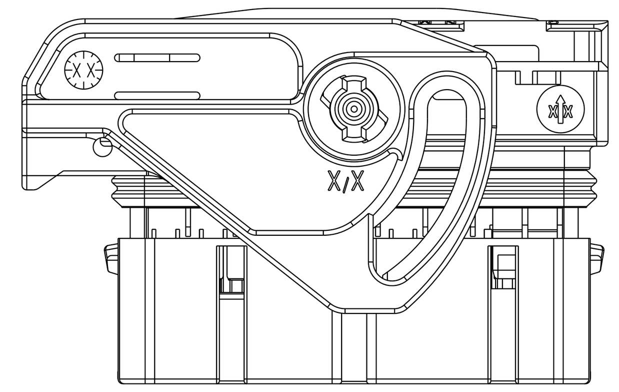

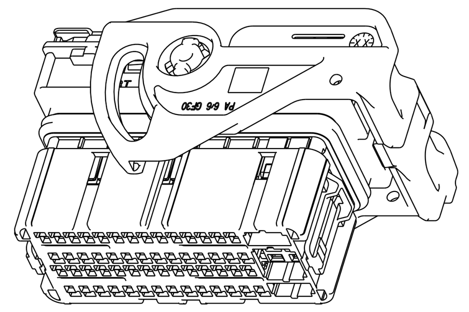

DETAIL ALVEOLES 0.635
DETAIL CAVITIES 0.635

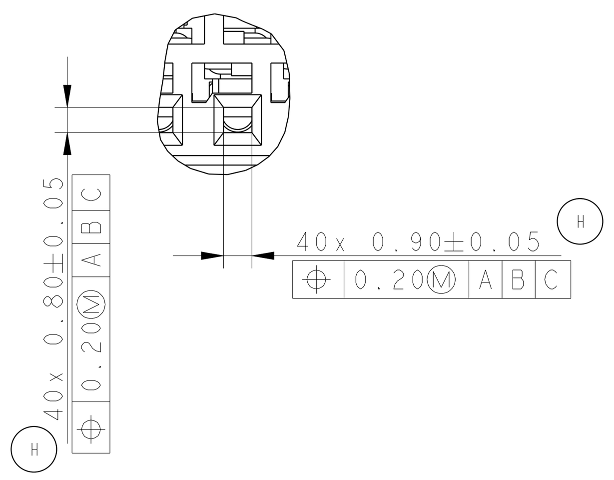

ECHELLE 5:1 / *SCALE* 5:1

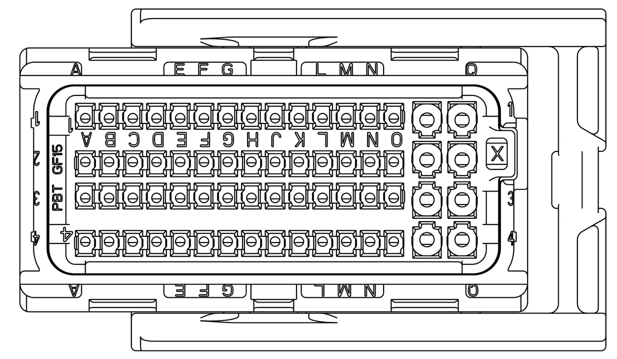

SPECIFICATION DE CONDITIONNEMENT *PACKAGING SPECIFICATION*
FE PA 06 013

MODULE *MODULE*	PRODUITS ASSOCIES *ASSOCIATED PARTS*					
	CAPOT *COVER*		BOUCHON D'ALVEOLES *CAVITY PLUG*			
			CAVITE 0.635 *0.635 CAVITY*		CAVITE 1.5 *1.5 VAVITY*	
	MVL P/N	DELPHI P/N	MVL P/N	DELPHI P/N	MVL P/N	DELPHI P/N
64 VOIES *64 WAY*	PP10001526	13648597	PP10001485	13768626	PP10001486	13826722

CAHIER DES CHARGES *SPECIFICATION*
NF R 13-462 FE PS 07 023

MISE EN OEUVRE *APPLICATION SPECIFICATION*
DOSSIER DE PRECONISATION : PU 087 *USER'S MANUAL: PU 087*

(H) ∅ DE FILS MINI ET MAXI ADMISSIBLE POUR GARANTIR L'ETANCHEITE DU PRODUIT *SUITABLE MIN. AND MAX. WIRES ∅ TO GUARANTEE THE WATER TIGHTNESS OF THE PRODUCT*							
TYPE DE CONTACT *TERMINAL SIZE*		REFERENCE MVL *MVL PART NUMBER*	REFERENCE DELPHI *DELPHI PART NUMBER*	JOINT TUBE SUR FIL *WIRE TUBE*		∅ MINI *MINIMUM ∅*	∅ MAXI *MAXIMUM ∅*
				REFERENCE MVL *MVL PART NUMBER*	REFERENCE DELPHI *DELPHI PART NUMBER*		
GTS1 0.635	0.35mm²	PP10001619	13955989	-	-	1.30	1.50
	0.50mm²	PP10000489	13648598	-	-	1.40	1.70
GTS2 1.5	0.50mm² - 0.85mm²	PP10001482	13712871	F418400	13779855	2.00	2.20
	1.00mm² - 1.30mm²	PP10001483	13741954	F418400	13779855	2.10	2.40
	1.40mm² - 2.00mm²	PP10001484	13749482	-		2.30	2.80

NOMENCLATURE
PARTS LIST

CODAGE : EN ACCORD AVEC LA SPECIFICATION NF R 13-462
CODING : IN ACCORDANCE WITH NF R 13-462 SPECIFICATION

CODAGE NOIR *BLACK CODING*

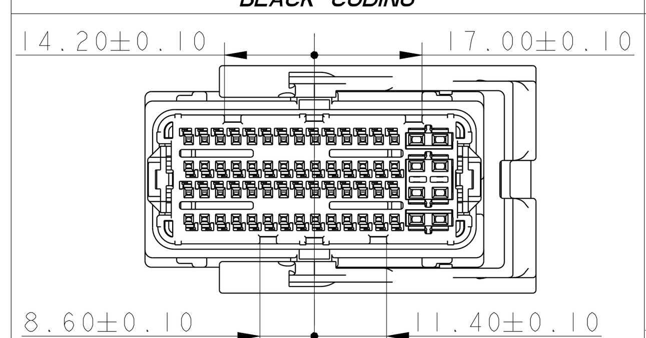

CODAGE GRIS *GREY CODING*

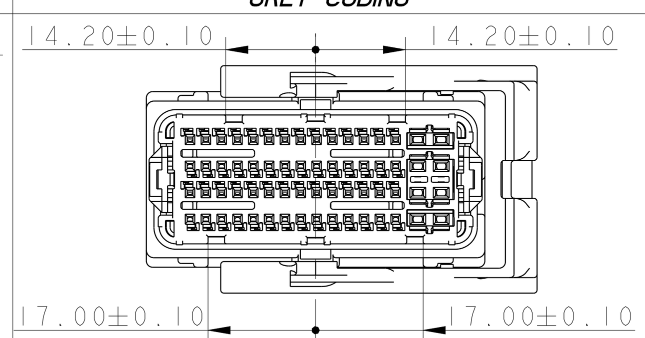

CODAGE MARRON *BROWN CODING*

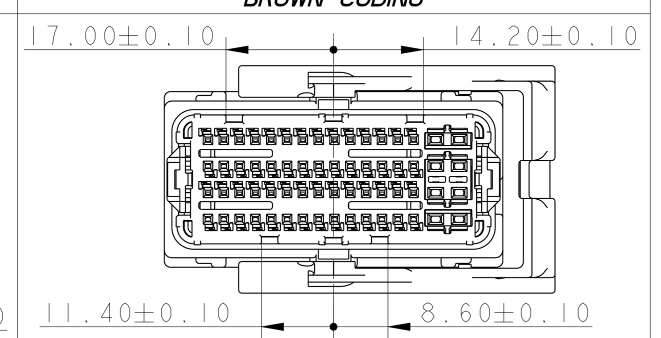

						CODAGE NOIR		CODAGE GRIS		CODAGE MARRON	
	SORTIE FAISEAU *WIRING OUT*					GAUCHE *LEFT*	DROITE *RIGHT*	GAUCHE *LEFT*	DROITE *RIGHT*	GAUCHE *LEFT*	DROITE *RIGHT*
	(H) REFERENCE DELPHI *DELPHI PART NUMBER*					13722628	13648596	33500503	33500504	33500505	33500506
	(H) DELPHI INDICE *DELPHI REVISION*					01	01	01	01	01	01
	REFERENCE MVL *MVL PART NUMBER*					PPI0001500	PPI0001501	PPI0001502	PPI0001503	PPI0001504	PPI0001505
	MVL INDICE *MVL REVISION*					C	C	C	C	C	C
6	GROMMET *MATE SEAL*	SILICONE *SILICON*	GRIS *GREY*	C603200	C	1		1		1	
5	JOINT INTERFACIAL *MATING SEAL*	SILICONE *SILICON*	INCOLORE *CRISTAL*	PP10000429	A	1		1		1	
4	LEVIER *LEVER*	PA66 GF 30	NOIR *BLACK*	PP10000417	A	1		1		1	
3	GRILLE ARRIERE ETANCHE *SEALED REAR GRID*	PBT GF 15	GRIS *GREY*	F403200	C	1		1		1	
2	GRILLE AVANT *FRONT GRID*	PBT GF 15	NOIR *BLACK*	PP10000411	A	1		NA		NA	
2	GRILLE AVANT *FRONT GRID*	PBT GF 15	GRIS *GREY*	PP10000412	A	NA		1		NA	
2	GRILLE AVANT *FRONT GRID*	PBT GF 15	MARRON *BROWN*	PP10000472	A	NA		NA		1	
1	ISOLANT PORTE-CLIPS *FEMALE HOUSING*	PBT GF 15	NOIR *BLACK*	F503200	C	1		1		1	
REP.	***DESIGNATION***	MATIERE *MATERIAL*	COULEUR *COLOUR*	REF MVL *MVL P/N*	INDICE *REVISION*	QTE *QTY*					

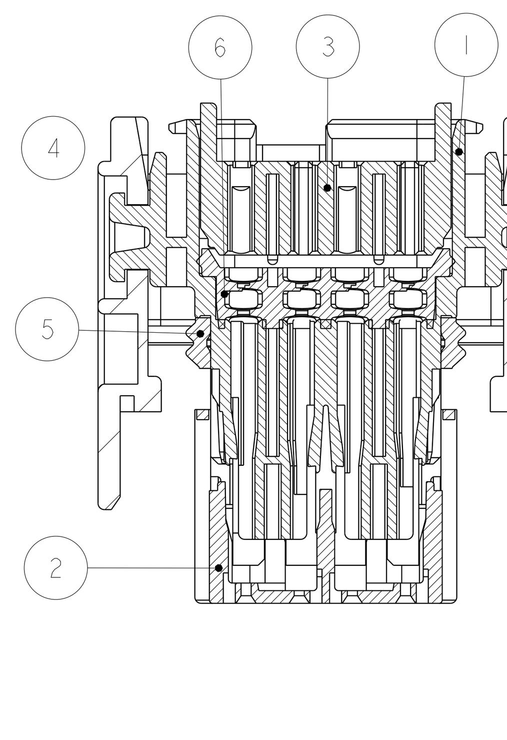

PRINCIPALES PROPRIETES MECANIQUES *MAIN MECHANICAL PROPERTIES*	CT 0.635	CT 1.5
FORCE D'INSERTION D'UN CONTACT *TERMINAL INSERTION FORCE*	10N MAXI	12N MAXI
EFFORT DE POLARISATION D'UN CONTACT A 90° ET 180° *TERMINAL POLARISATION FORCE AT 90° AND 180°*	24 MINI	30 MINI
EFFORT DE RETENTION AVEC DV *RETENTION FORCE WITH SECONDARY LOCK*	80N MINI	100N MINI
EFFORT SUR LE LEVIER D'ACCOUPLEMENT PC/PL *MATING FORCE ON THE SLIDER DEVICE*	65N MAXI	
EFFORT SUR LE LEVIER DE DESACCOUPLEMENT PC/PL *UNMATING FORCE ON THE SLIDER DEVICE*	65N MAXI	
EFFICACITE DE VERROUILLAGE *FULL ENGAGED EFFICIENCY*	200N MINI	
CLASSE DE TEMPERATURE *OPERATING TEMPERATURE*	-40°C / +125°C	
CLASSE DE VIBRATIONS *VIBRATION CLASS*	15 g	
CLASSE D'ETANCHEITE *SEALING CLASS*	±0.5 Bar IPX9K (H)	

ECN-NO. *NUMERO ECN*	POSITION *POSITION*	CHANGE DESCRIPTION *MODIFICATION*
	-	-
	-	-
-	-	-
	-	DELPHI P/N ADDED
	-	REVIEW OF TOLERANCES TO BE ACCORDANCE WITH OTHER CUSTOMER DRAWINGS

PRODUCT SPEC. *SPECIF. PRODUIT*: -	PACKAGING SPEC. *SPECIF. EMBALLAGE*: -	APPLICATION SPEC. *SPECIF. APPLICATION*: -	
TOLERANCES *TOLERANCES*: ±0.2 ±2°	MATERIAL : *MATIERE* : SEE TABLE	SURFACE FINISH *ETAT DE SURFACE*: -	DELPHI — DELPHI PACKARD ELECTRICAL/ELECTRONIC ARCHITECTURE, EPERNON, FRANCE
COUNTERPART Nr. *CONTRE-PARTIE N°*: -	COLOUR : *COULEUR* : SEE TABLE	-	ISO PROJECTION *PROJECTION ISO*; DIMENSION IN MILLIMETERS *DIMENSIONS EN MILLIMETRES*
DO NOT MEASURE DRAWING *NE PAS PRENDRE DE COTES*	TOOL NO. *OUTIL N°*: -	ECO Loc. Code *CODE B.E.*: FE	CAD SYSTEM: pro / eng.; DWG SIZE *FORMAT*: A1
CREATED BY *CREE PAR*: 2006/12/14 F CHAZOTTES	TITLE *DESIGNATION*: CMC 64W		DRAWING NUMBER *REF. PLAN*: PCC0423536; REV. *IND.*: H
MODIFIED BY *MODIF. PAR*: 2014/10/06 S LACOTE	PROJECT *PROJET*: CMC PROJECT		STATE *ETAT*: SERIAL RELEASED
CHECKED BY *VERIF. PAR*: 2014/10/06 L DOMERGUE			PART NUMBER *REF. ARTICLE*: See Table; REV. *IND.*: -
APPROVED BY *APPR. PAR*: 2014/10/06 Pascal MENARD	ESR NO. *NUMERO ESR*: -	CAT. NO. *NUMERO CAT.*: -	APPROVAL LEVEL *NIV. D'APPROBATION*: -
FILE NAME *NOM DE FICHIER*: PCC0423536	DOCUMENT UNDER PDS CONTROL NO MODIFICATION ALLOWED OUTSIDE	*DOCUMENT GERE SOUS P.D.S. PAS DE MODIFICATION EN DEHORS*	SHEET *FEUILLE* 1 of / sur 1; SCALE *ECH.* 1:1

COPYRIGHT DELPHI CORPORATION AND/OR ITS AFFILIATES. ALL RIGHTS RESERVED. REVISED
THIS DRAWING IS THE PROPERTY OF DELPHI CORPORATION AND CONTAINS DELPHI CONFIDENTIAL INFORMATION. THE REPRODUCTION, DISTRIBUTION AND UTILIZATION OF THIS DOCUMENT OR ITS RELATED CAD MATH DATA, AS WELL AS COMMUNICATION OF ANY CONTENT TO OTHERS, WITHOUT EXPRESS AUTHORIZATION, IS PROHIBITED.
CE PLAN EST LA PROPRIETE DE DELPHI CORPORATION ET CONTIENT DES INFORMATIONS DELPHI CONFIDENTIELLES. LA REPRODUCTION, LA DISTRIBUTION ET L'UTILISATION DE CE DOCUMENT OU DE SES DONNÉES MATHÉMATIQUES CAO, AINSI QUE LA COMMUNICATION DE TOUT CONTENU A AUTRUI, SANS AUTORISATION EXPRESSE, EST INTERDITE.

EUR C04 112 F29

ООО «ЛайфЭлектроникс» “LifeElectronics” LLC

ИНН 7805602321 КПП 780501001 Р/С 40702810122510004610 ФАКБ "АБСОЛЮТ БАНК" (ЗАО) в г.Санкт-Петербурге К/С 30101810900000000703 БИК 044030703

Компания «Life Electronics» занимается поставками электронных компонентов импортного и отечественного производства от производителей и со складов крупных дистрибьюторов Европы, Америки и Азии.

С конца 2013 года компания активно расширяет линейку поставок компонентов по направлению коаксиальный кабель, кварцевые генераторы и конденсаторы (керамические, пленочные, электролитические), за счёт заключения дистрибьюторских договоров

Мы предлагаем:

- *Конкурентоспособные цены и скидки постоянным клиентам.*
- *Специальные условия для постоянных клиентов.*
- *Подбор аналогов.*
- *Поставку компонентов в любых объемах, удовлетворяющих вашим потребностям.*

- *Приемлемые сроки поставки, возможна ускоренная поставка.*
- *Доставку товара в любую точку России и стран СНГ.*
- *Комплексную поставку.*
- *Работу по проектам и поставку образцов.*
- *Формирование склада под заказчика.*

- *Сертификаты соответствия на поставляемую продукцию (по желанию клиента).*
- *Тестирование поставляемой продукции.*
- *Поставку компонентов, требующих военную и космическую приемку.*
- *Входной контроль качества.*
- *Наличие сертификата ISO.*

В составе нашей компании организован Конструкторский отдел, призванный помогать разработчикам, и инженерам.

Конструкторский отдел помогает осуществить:

- *Регистрацию проекта у производителя компонентов.*
- *Техническую поддержку проекта.*
- *Защиту от снятия компонента с производства.*
- *Оценку стоимости проекта по компонентам.*
- *Изготовление тестовой платы монтаж и пусконаладочные работы.*

Тел: +7 (812) 336 43 04 (многоканальный)
Email: org@lifeelectronics.ru

www.lifeelectronics.ru