FS5700 Series Pushbutton Switch

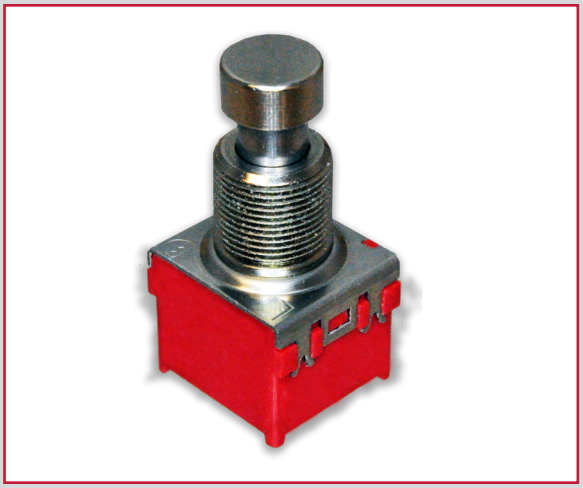

Applications / Markets

Gaming: Flight Simulation

Home Appliances

Floor Care Appliances

Industrial Controls

Medical / Dental

Foot Switch

RoHS

Specifications

Contact Rating: 1A @ 9VDC
Electrical Life: 30,000 Cycles
Contact Resistance: 50mΩ Initial
Insulation Resistance: 100MΩ @ 500VDC
Dielectric Strength: 1000V RMS
Operating Temperature: -10°C to 70°C
Storage Temperature: -10°C to 70°C
Full Travel: SP & DP: 2.7mm; 3P: 5.0mm
Contact Arrangement: SPDT, DPDT or 3PDT
Actuation Force: Single pole momentary: 1700gf
Single pole alternate action: 1000gf
Double pole momentary: 2500gf
Double pole alternate action: 1600gf
3 pole alternate action: 3000gf
Panel Thickness: 8mm Max.

Features & Benefits

- **SPDT, DPDT or 3PDT**
- **Momentary or alternate action functions**
- **High actuation force**
- **PCB mount or panel mount option**

Part Number Configurator

Series	Circuit	Function	Actuator	Bushing	Terminal	Contact Material	Sealing	Hardware
FS5700	**SP** - Single Pole **DP** - Double Pole **3P*** - 3 Pole	**L** - Alternate Action **M** - Momentary	**T2** -10mm dia.	**B2** - 11.5 high	**M1** - Solder Lug **M2** - PCB Pins	**Q** - Silver	**E** - Epoxy	**H**** - Hardware

*3P only available in "L" function
**Hardware only provided with "M1" termination

Specifications subject to change without notice 4.2.2018

Single Pole

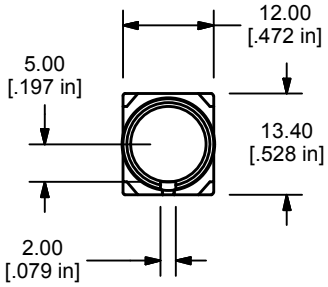

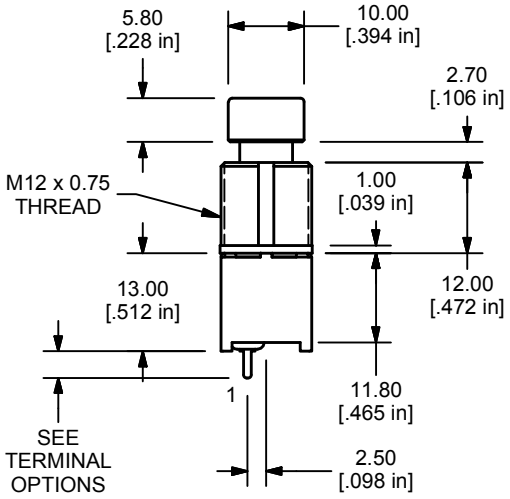

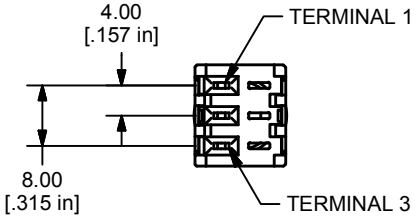

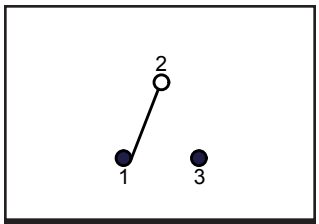

SPDT Schematic

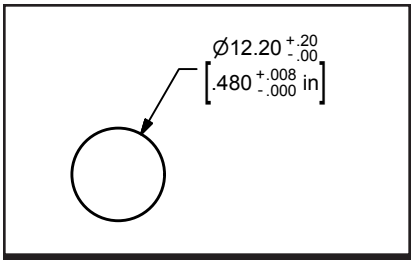

Panel Cutout

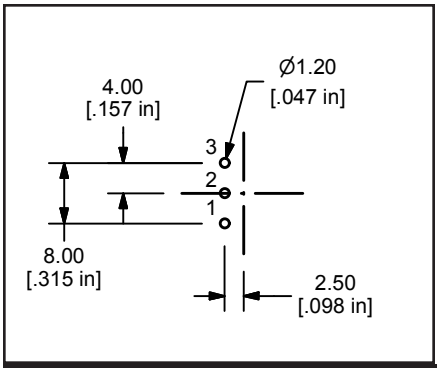

PCB Layout

Double Pole

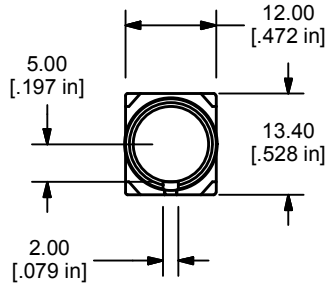

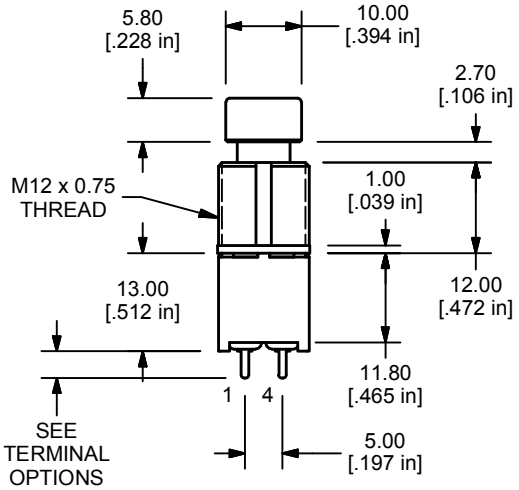

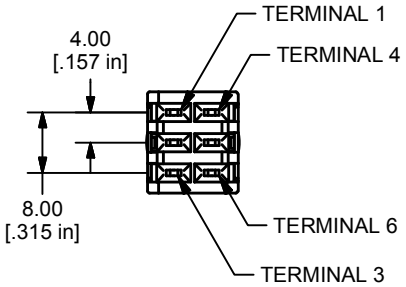

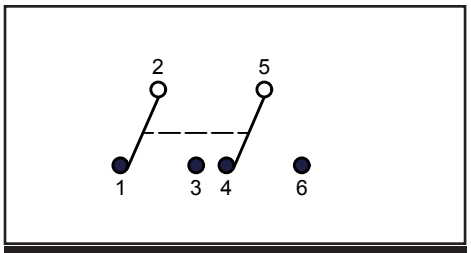

DPDT Schematic

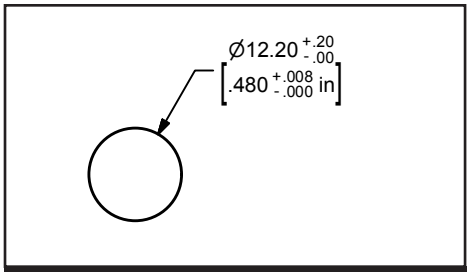

Panel Cutout

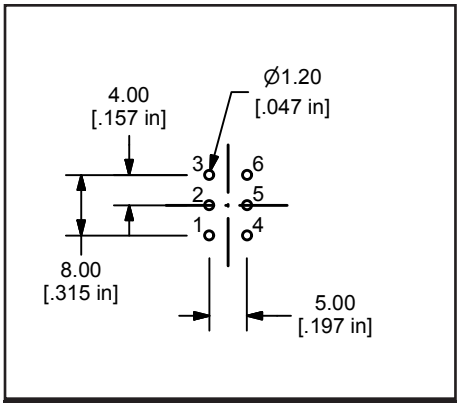

PCB Layout

Triple Pole

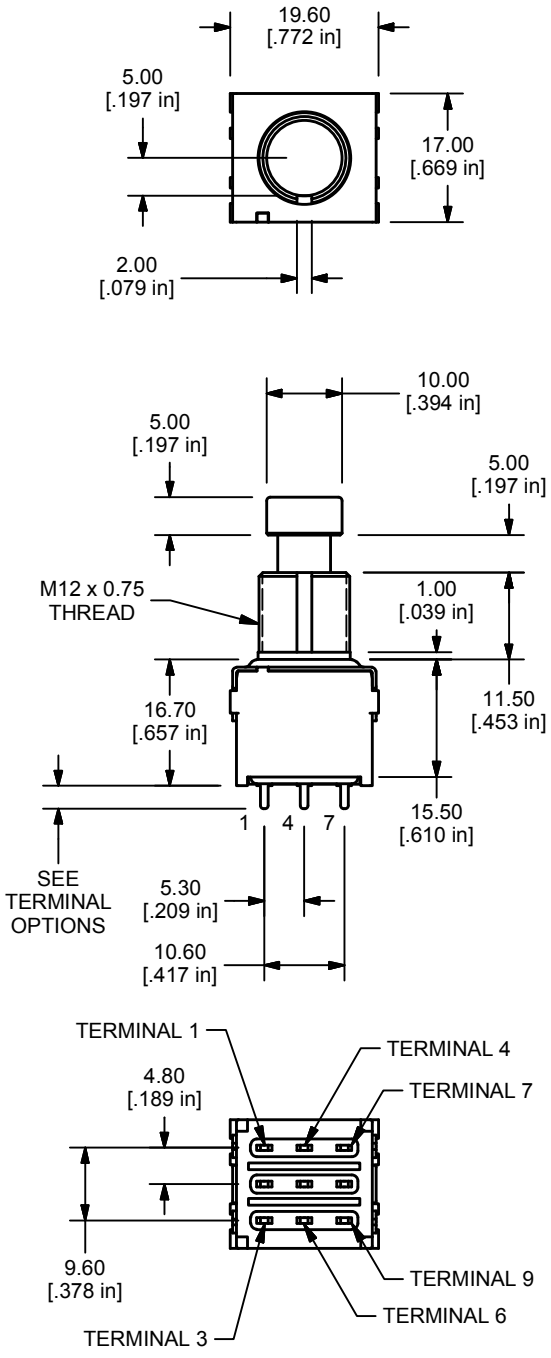

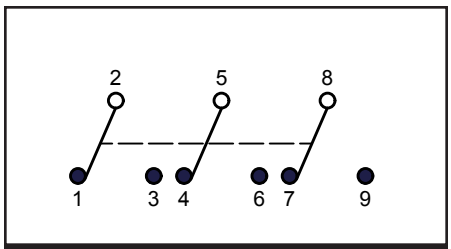

3PDT Schematic

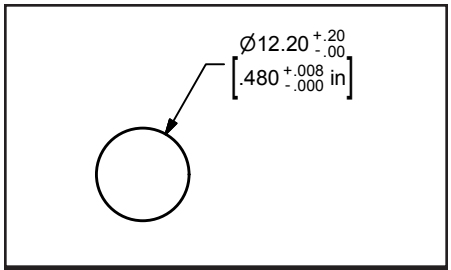

Panel Cutout

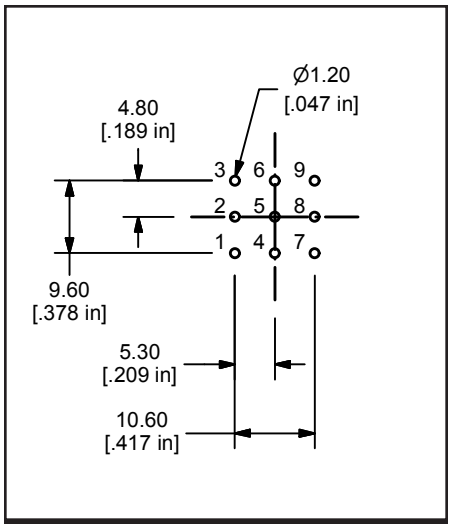

PCB Layout

Termination Options

M1 Termination

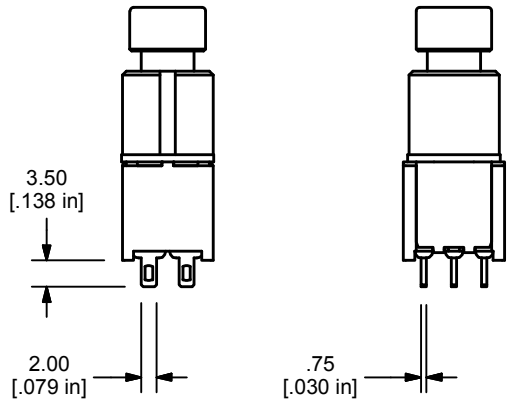

M1 TERMINAL FOR 1P OR 2P
2P SWITCH SHOWN

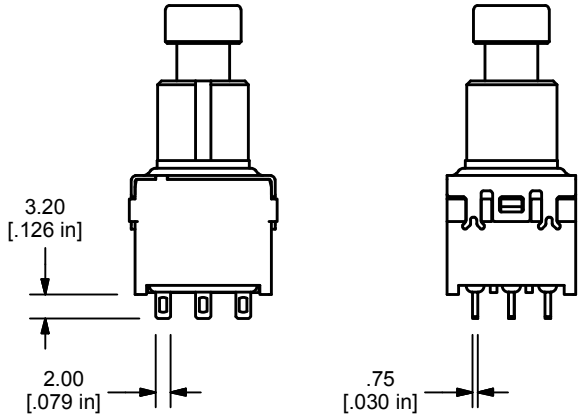

M1 TERMINAL FOR
3P SWITCH

M2 Termination

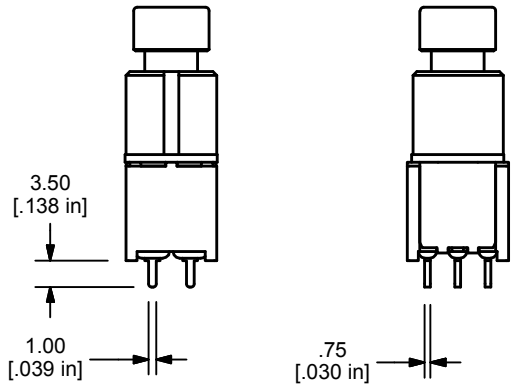

M2 TERMINAL FOR 1P OR 2P
2P SWITCH SHOWN

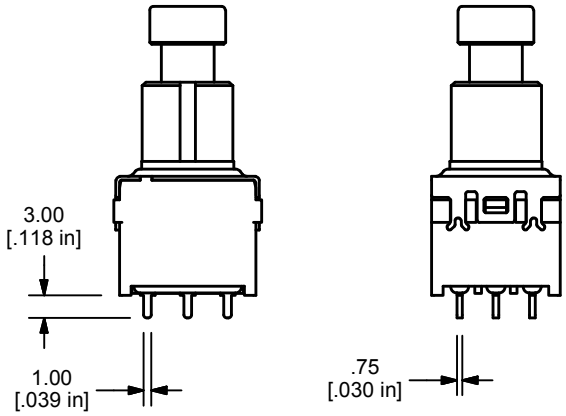

M2 TERMINAL FOR
3P SWITCH

ООО «ЛайфЭлектроникс» “LifeElectronics” LLC

ИНН 7805602321 КПП 780501001 Р/С 40702810122510004610 ФАКБ "АБСОЛЮТ БАНК" (ЗАО) в г.Санкт-Петербурге К/С 30101810900000000703 БИК 044030703

Компания «Life Electronics» занимается поставками электронных компонентов импортного и отечественного производства от производителей и со складов крупных дистрибьюторов Европы, Америки и Азии.

С конца 2013 года компания активно расширяет линейку поставок компонентов по направлению коаксиальный кабель, кварцевые генераторы и конденсаторы (керамические, пленочные, электролитические), за счёт заключения дистрибьюторских договоров

Мы предлагаем:

- *Конкурентоспособные цены и скидки постоянным клиентам.*
- *Специальные условия для постоянных клиентов.*
- *Подбор аналогов.*
- *Поставку компонентов в любых объемах, удовлетворяющих вашим потребностям.*

- *Приемлемые сроки поставки, возможна ускоренная поставка.*
- *Доставку товара в любую точку России и стран СНГ.*
- *Комплексную поставку.*
- *Работу по проектам и поставку образцов.*
- *Формирование склада под заказчика.*

- *Сертификаты соответствия на поставляемую продукцию (по желанию клиента).*
- *Тестирование поставляемой продукции.*
- *Поставку компонентов, требующих военную и космическую приемку.*
- *Входной контроль качества.*
- *Наличие сертификата ISO.*

В составе нашей компании организован Конструкторский отдел, призванный помогать разработчикам, и инженерам.

Конструкторский отдел помогает осуществить:

- *Регистрацию проекта у производителя компонентов.*
- *Техническую поддержку проекта.*
- *Защиту от снятия компонента с производства.*
- *Оценку стоимости проекта по компонентам.*
- *Изготовление тестовой платы монтаж и пусконаладочные работы.*

Тел: +7 (812) 336 43 04 (многоканальный)
Email: org@lifeelectronics.ru

www.lifeelectronics.ru