2N5374
2N5375

PNP SILICON TRANSISTOR

TO-92-18R CASE

Central Semiconductor Corp.

www.centralsemi.com

DESCRIPTION:
The CENTRAL SEMICONDUCTOR 2N5374, 2N5375 types are PNP silicon transistors, manufactured by the epitaxial planar process, designed for general purpose, medium current switching applications.

MARKING: FULL PART NUMBER

MAXIMUM RATINGS: (T_A=25°C)	**SYMBOL**	**2N5374**	**2N5375**	**UNITS**
Collector-Base Voltage	V_{CBO}	60	40	V
Collector-Emitter Voltage	V_{CEO}	30		V
Emitter-Base Voltage	V_{EBO}	5.0		V
Continuous Collector Current	I_C	500		mA
Power Dissipation	P_D	360		mW
Operating and Storage Junction Temperature	T_J, T_{stg}	-65 to +150		°C

ELECTRICAL CHARACTERISTICS: (T_A=25°C unless otherwise noted)

SYMBOL	**TEST CONDITIONS**	**MIN**	**MAX**	**UNITS**
I_{CBO}	V_{CB}=Rated V_{CBO}		50	nA
I_{EBO}	V_{EB}=3.0V		50	nA
BV_{CBO}	I_C=10μA (2N5374)	60		V
BV_{CBO}	I_C=10μA (2N5375)	40		V
BV_{CEO}	I_C=10mA	30		V
BV_{EBO}	I_E=10μA	5.0		V
$V_{CE(SAT)}$	I_C=150mA, I_B=15mA		300	mV
$V_{BE(SAT)}$	I_C=150mA, I_B=15mA		1.3	V
$V_{BE(ON)}$	V_{CE}=10V, I_C=150mA		1.2	V
h_{FE}	V_{CE}=10V, I_C=1.0mA (2N5374)	100		
h_{FE}	V_{CE}=10V, I_C=1.0mA (2N5375)	20		
h_{FE}	V_{CE}=10V, I_C=10mA (2N5374)	150		
h_{FE}	V_{CE}=10V, I_C=10mA (2N5375)	30		
h_{FE}	V_{CE}=10V, I_C=150mA (2N5374)	200	400	
h_{FE}	V_{CE}=10V, I_C=150mA (2N5375)	40	400	
C_{ob}	V_{CB}=10V, I_E=0, f=1.0MHz		10	pF
f_T	V_{CE}=10V, I_C=20mA, f=100MHz	150		MHz
t_{on}	V_{CC}=30V, I_C=150mA, I_B=15mA		50	ns
t_{off}	V_{CC}=6.0V, I_C=150mA, I_{B1}=I_{B2}=15mA		175	ns

R0 (9-October 2012)

2N5374
2N5375

PNP SILICON TRANSISTOR

TO-92-18R CASE - MECHANICAL OUTLINE

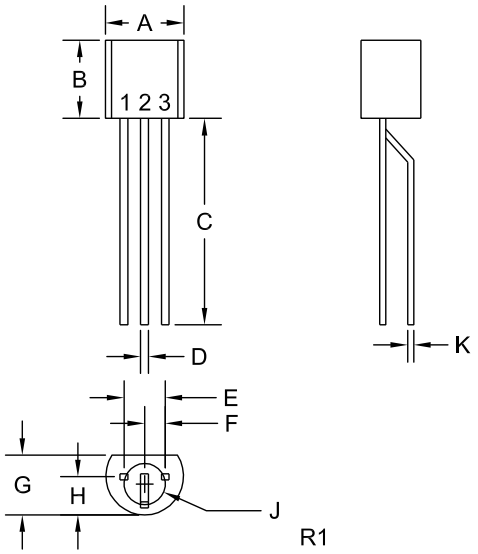

DIMENSIONS				
	INCHES		MILLIMETERS	
SYMBOL	MIN	MAX	MIN	MAX
A (DIA)	0.175	0.205	4.45	5.21
B	0.170	0.210	4.32	5.33
C	0.500	-	12.70	-
D	0.016	0.022	0.41	0.56
E	0.100		2.54	
F	0.050		1.27	
G	0.125	0.165	3.18	4.19
H	0.080	0.105	2.03	2.67
J (DIA)	0.100		2.54	
K	0.015		0.38	

TO-92-18R (REV: R1)

LEAD CODE:
1) Collector
2) Base
3) Emitter

MARKING:
FULL PART NUMBER

R0 (9-October 2012)

ООО «ЛайфЭлектроникс» “LifeElectronics” LLC

ИНН 7805602321 КПП 780501001 Р/С 40702810122510004610 ФАКБ "АБСОЛЮТ БАНК" (ЗАО) в г.Санкт-Петербурге К/С 30101810900000000703 БИК 044030703

Компания «Life Electronics» занимается поставками электронных компонентов импортного и отечественного производства от производителей и со складов крупных дистрибьюторов Европы, Америки и Азии.

С конца 2013 года компания активно расширяет линейку поставок компонентов по направлению коаксиальный кабель, кварцевые генераторы и конденсаторы (керамические, пленочные, электролитические), за счёт заключения дистрибьюторских договоров

Мы предлагаем:

- *Конкурентоспособные цены и скидки постоянным клиентам.*
- *Специальные условия для постоянных клиентов.*
- *Подбор аналогов.*
- *Поставку компонентов в любых объемах, удовлетворяющих вашим потребностям.*

- *Приемлемые сроки поставки, возможна ускоренная поставка.*
- *Доставку товара в любую точку России и стран СНГ.*
- *Комплексную поставку.*
- *Работу по проектам и поставку образцов.*
- *Формирование склада под заказчика.*

- *Сертификаты соответствия на поставляемую продукцию (по желанию клиента).*
- *Тестирование поставляемой продукции.*
- *Поставку компонентов, требующих военную и космическую приемку.*
- *Входной контроль качества.*
- *Наличие сертификата ISO.*

В составе нашей компании организован Конструкторский отдел, призванный помогать разработчикам, и инженерам.

Конструкторский отдел помогает осуществить:

- *Регистрацию проекта у производителя компонентов.*
- *Техническую поддержку проекта.*
- *Защиту от снятия компонента с производства.*
- *Оценку стоимости проекта по компонентам.*
- *Изготовление тестовой платы монтаж и пусконаладочные работы.*

Тел: +7 (812) 336 43 04 (многоканальный)
Email: org@lifeelectronics.ru

www.lifeelectronics.ru