THIS DRAWING IS UNPUBLISHED. RELEASED FOR PUBLICATION -,- .
© COPYRIGHT - BY TYCO ELECTRONICS CORPORATION. ALL RIGHTS RESERVED.

LOC	DIST
AD	00

REVISIONS

P	LTR	DESCRIPTION	DATE	DWN	APVD
	L	ECO 05 003616	19APR06	BSV	MM
	L1	REV PER ECO-09-021510	14SEP09	KK	AEG

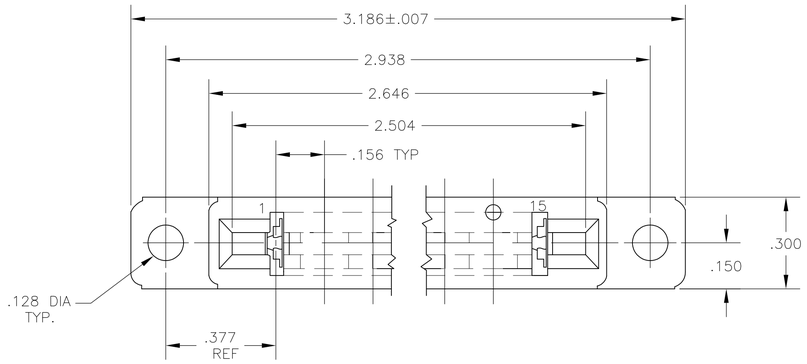

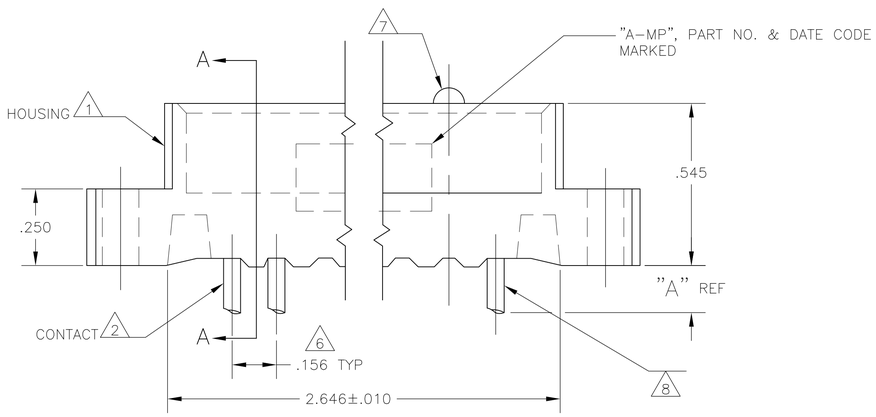

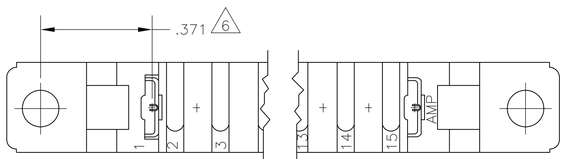

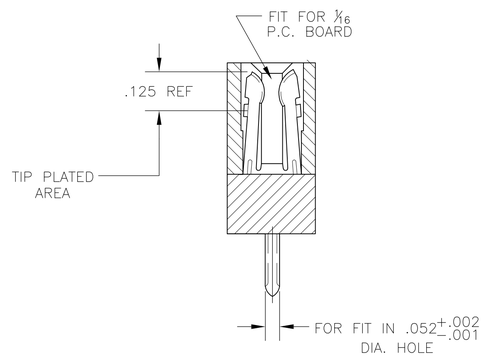

SECTION A–A

1. HOUSING MATL. GLASS FILLED NYLON, COLOR: BLACK OR GLASS FILLED POLYSTER, COLOR: BLACK.
2. CONTACT MATL. PHOSPHOR BRONZE, SEE TABLE FOR FINISH.
3. TIN PLATED.
4. .000015 GOLD TIP PLATED ON NICKEL ALL OVER, TIN PLATED SOLDER TABS.
6. SPACING FOR P.C.BOARD MOUNTING HOLES.
7. IDENTIFICATION BOSS AT 5TH CAVITY.
8. POST ORIENTATION AMP'S OPTION.
9. A $\frac{1}{16}$ THICK DUMMY P.C. BOARD SHOULD BE INSERTED DURING SOLDERING.
10. .000030 GOLD TIP PLATED ON NICKEL ALL OVER, TIN PLATED SOLDER TABS.
11. MATTE TIN PLATE ON SOLDER TAILS.
12. OBSOLETE PARTS: OBSOLETE CIS STREAMLINING PER D.RENAUD/D.SINISI

	CONTACT FINISH	A	PART NO.
12 OBSOLETE	4 11	.187	5-583355-2
	3 11	.187	5-583355-1
OBSOLETE	~~10~~	~~.187~~	~~583355-3~~
	4	.187	583355-2
	3	.187	583355-1

THIS DRAWING IS A CONTROLLED DOCUMENT.

DIMENSIONS: INCHES

TOLERANCES UNLESS OTHERWISE SPECIFIED:
0 PLC ± –
1 PLC ± –
2 PLC ± –
3 PLC ± –
4 PLC ± –
ANGLES ± –

MATERIAL 1 2

FINISH SEE TABLE

DWN R.H.FRANTZ 18MAR68
CHK D.S.HEIDE 27MAR68
APVD –
PRODUCT SPEC –
APPLICATION SPEC –
WEIGHT –

Tyco Electronics
Tyco Electronics Corporation
Harrisburg, Pa 17105-3608

NAME
CONNECTOR ASS'Y MODIFIED
FORK, 15 POS, 156 CTRS,
SOLDER TYPE POST

SIZE	CAGE CODE	DRAWING NO	RESTRICTED TO
A1	00779	C-583355	–

CUSTOMER DRAWING

SCALE	SHEET	REV
4:1	1 OF 1	L1

ООО «ЛайфЭлектроникс» “LifeElectronics” LLC

ИНН 7805602321 КПП 780501001 Р/С 40702810122510004610 ФАКБ "АБСОЛЮТ БАНК" (ЗАО) в г.Санкт-Петербурге К/С 30101810900000000703 БИК 044030703

Компания «Life Electronics» занимается поставками электронных компонентов импортного и отечественного производства от производителей и со складов крупных дистрибьюторов Европы, Америки и Азии.

С конца 2013 года компания активно расширяет линейку поставок компонентов по направлению коаксиальный кабель, кварцевые генераторы и конденсаторы (керамические, пленочные, электролитические), за счёт заключения дистрибьюторских договоров

Мы предлагаем:

- *Конкурентоспособные цены и скидки постоянным клиентам.*
- *Специальные условия для постоянных клиентов.*
- *Подбор аналогов.*
- *Поставку компонентов в любых объемах, удовлетворяющих вашим потребностям.*

- *Приемлемые сроки поставки, возможна ускоренная поставка.*
- *Доставку товара в любую точку России и стран СНГ.*
- *Комплексную поставку.*
- *Работу по проектам и поставку образцов.*
- *Формирование склада под заказчика.*

- *Сертификаты соответствия на поставляемую продукцию (по желанию клиента).*
- *Тестирование поставляемой продукции.*
- *Поставку компонентов, требующих военную и космическую приемку.*
- *Входной контроль качества.*
- *Наличие сертификата ISO.*

В составе нашей компании организован Конструкторский отдел, призванный помогать разработчикам, и инженерам.

Конструкторский отдел помогает осуществить:

- *Регистрацию проекта у производителя компонентов.*
- *Техническую поддержку проекта.*
- *Защиту от снятия компонента с производства.*
- *Оценку стоимости проекта по компонентам.*
- *Изготовление тестовой платы монтаж и пусконаладочные работы.*

Тел: +7 (812) 336 43 04 (многоканальный)
Email: org@lifeelectronics.ru

www.lifeelectronics.ru