91360-0003
SD-91360-008

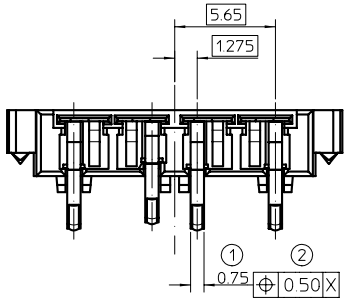

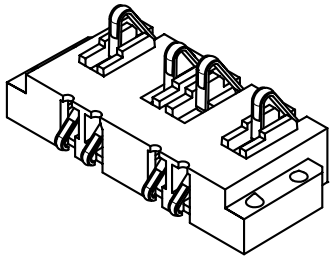

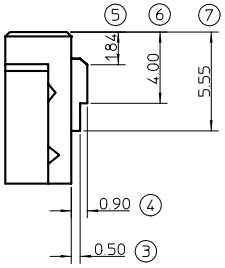

TERMINALS OMITTED
FOR CLARITY TO SHOW
PLASTIC DIMENSIONS

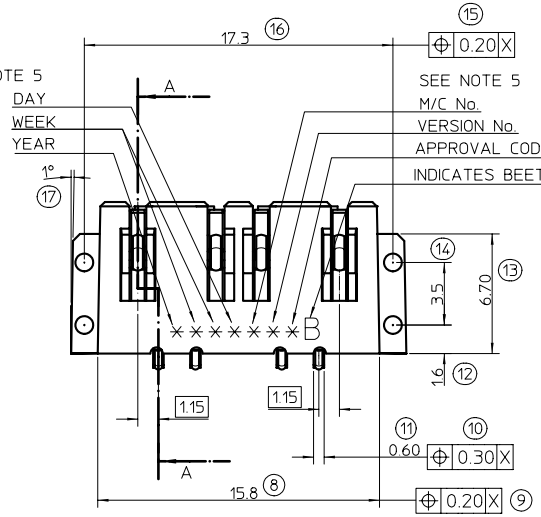

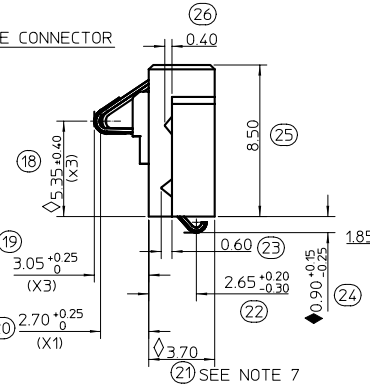

TERMINAL IN UNDEFLECTED
POSITION

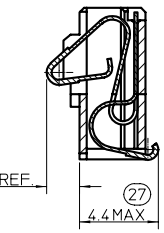

A-A

TEMINAL IN FULLY
DEFLECTED POSITION

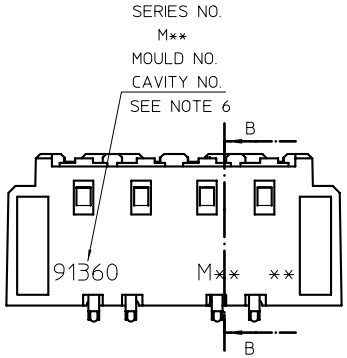

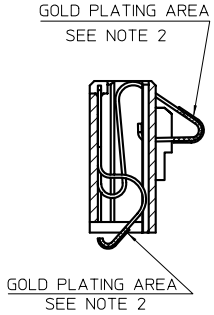

B-B

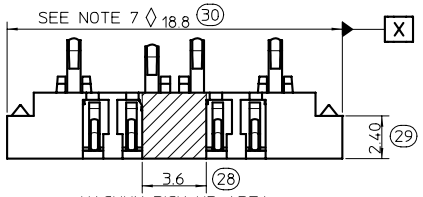

VACUUM PICK-UP AREA

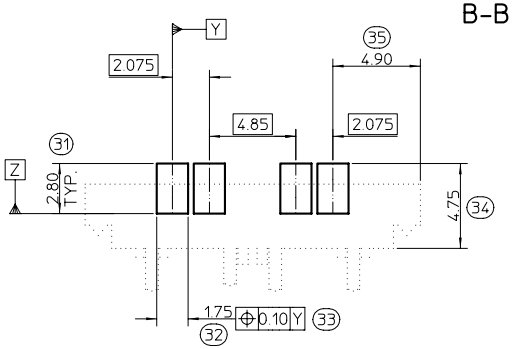

RECOMMENDED PCB LAYOUT

VERSION No.	DESCRIPTION
3	MATERIAL CHANGED FROM GREY TO BLACK

NOTES:

1. MATERIALS:
   HOUSING: POLYESTER (PBT), 30% GLASS FILL, UL94 V-0, COLOUR BLACK
   CONTACT: PHOSPHOR BRONZE CuSn8 0.15 REF. THICK
2. PLATING:
   2.5um NICKEL UNDERCOAT ALLOVER. 0.76um HARD GOLD AT CROWN POINT. GOLD FLASH PRESENT OVER BEADED AREA.
3. PACKAGING: TAPE AND REEL
4. PART WEIGHT IS 0.66g
5. DATECODE CONSISTING OF YEAR, WEEK, DAY, M/C NO., VERSION No., APPROVAL CODING.
   APPROVAL CODING: 'V' INDICATES PART FROM PRE-APPROVED LINE. 'A' INDICATES PART FROM APPROVED LINE.
   TO BE HOT STAMPED WITH 1.6mm HIGH TEXT.
6. TEXT TO BE 1.0mm HIGH & RECESSED 0.1mm - M** DENOTES MOLEX ENTITY WHERE PART WAS MOULDED: MXI=SHANNON, MSH=SHANGHAI, MX=US
7. DIMENSIONS 21 AND 30 TO BE USED FOR MOULD Cpk STUDIES.

LAST INSPECTION NUMBER USED: 35

VARIOUS MODS.
E2001-0530
E.KELLY 00/11/08

◊ =3

♦ =1

J

5:1 X

X

CTOBIN

MWILHITE

91360-0003

ООО «ЛайфЭлектроникс» “LifeElectronics” LLC

ИНН 7805602321 КПП 780501001 Р/С 40702810122510004610 ФАКБ "АБСОЛЮТ БАНК" (ЗАО) в г.Санкт-Петербурге К/С 30101810900000000703 БИК 044030703

Компания «Life Electronics» занимается поставками электронных компонентов импортного и отечественного производства от производителей и со складов крупных дистрибьюторов Европы, Америки и Азии.

С конца 2013 года компания активно расширяет линейку поставок компонентов по направлению коаксиальный кабель, кварцевые генераторы и конденсаторы (керамические, пленочные, электролитические), за счёт заключения дистрибьюторских договоров

Мы предлагаем:

- *Конкурентоспособные цены и скидки постоянным клиентам.*
- *Специальные условия для постоянных клиентов.*
- *Подбор аналогов.*
- *Поставку компонентов в любых объемах, удовлетворяющих вашим потребностям.*

- *Приемлемые сроки поставки, возможна ускоренная поставка.*
- *Доставку товара в любую точку России и стран СНГ.*
- *Комплексную поставку.*
- *Работу по проектам и поставку образцов.*
- *Формирование склада под заказчика.*

- *Сертификаты соответствия на поставляемую продукцию (по желанию клиента).*
- *Тестирование поставляемой продукции.*
- *Поставку компонентов, требующих военную и космическую приемку.*
- *Входной контроль качества.*
- *Наличие сертификата ISO.*

В составе нашей компании организован Конструкторский отдел, призванный помогать разработчикам, и инженерам.

Конструкторский отдел помогает осуществить:

- *Регистрацию проекта у производителя компонентов.*
- *Техническую поддержку проекта.*
- *Защиту от снятия компонента с производства.*
- *Оценку стоимости проекта по компонентам.*
- *Изготовление тестовой платы монтаж и пусконаладочные работы.*

Тел: +7 (812) 336 43 04 (многоканальный)
Email: org@lifeelectronics.ru

www.lifeelectronics.ru