96PS-A400WPS2

PS2 Power Supply

http://www.advantech.com/certified-peripherals/

Features

- Widely input range from 90 to 264 VAC
- Low ripple & noise
- MTBF:100K hours at 25℃, and well working performance at 50℃
- Support OTP, OVP and OCP circuit protection
- Common safety for CB, CE, TUV, UL, FCC, and CCC ,KC
- High Altitude upgrade to 5,000M
- 80 Plus Bronze Available
- Selective 100W ~ 500W power supply

General

Advantech Part Number	96PS-A400WPS2
Description	FSP AC 100-240V 400W W/PFC PS2
Manufacturer	FSP Technology

Output Specifications

Output Power	400W
Output Voltage & Current	+3.3V @ 21A;+5V @ 20A;+12V1 @ 16A;+12V2 @ 16A;-12V @ 0.5A;-5V @ 0.3A;+5Vs b(DC) @ 3A;
Efficiency (%)	82%
Main Connector	ATX (20 + 4pin)

Mechanical

Form Factor	PS2
Dimension (L x W x H)	140×150×86
Vibration	0.25g
MTBF	100K
Fan Function	YES
Power Switch Function	YES

Input Specifications

Input Voltage Range	100 - 240V
Input Current	6A
Input Frequency	50 - 60Hz
PFC Function	W/ PFC
Input Current Type	AC to DC

Environmental Specification

Storage Temp.	-20 - 80C
Storage Humidity	95%
Operating Temp. (°C)	0 - 50C

Safety

Safety & EMC	Class B
Max Temp. (°C) @ Load	N/A
Safety Standard	CUL (UL 60950-1 2nd) / CB (IEC 60950-1 2nd) / CCC / CE / FCC / TUV (EN 60950-1) / KC / KC EMC
RoHs	YES

Drawing

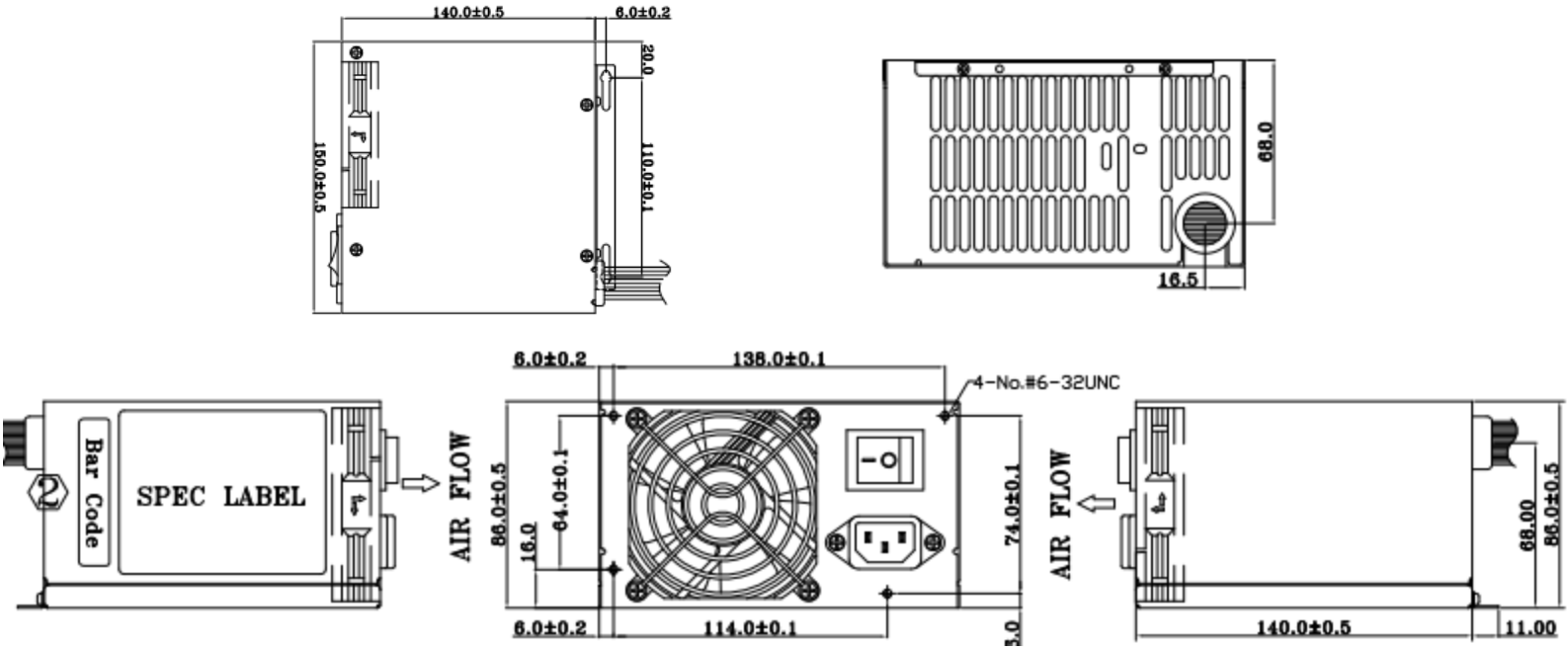

ООО «ЛайфЭлектроникс» “LifeElectronics” LLC

ИНН 7805602321 КПП 780501001 Р/С 40702810122510004610 ФАКБ "АБСОЛЮТ БАНК" (ЗАО) в г.Санкт-Петербурге К/С 30101810900000000703 БИК 044030703

Компания «Life Electronics» занимается поставками электронных компонентов импортного и отечественного производства от производителей и со складов крупных дистрибьюторов Европы, Америки и Азии.

С конца 2013 года компания активно расширяет линейку поставок компонентов по направлению коаксиальный кабель, кварцевые генераторы и конденсаторы (керамические, пленочные, электролитические), за счёт заключения дистрибьюторских договоров

Мы предлагаем:

- *Конкурентоспособные цены и скидки постоянным клиентам.*
- *Специальные условия для постоянных клиентов.*
- *Подбор аналогов.*
- *Поставку компонентов в любых объемах, удовлетворяющих вашим потребностям.*

- *Приемлемые сроки поставки, возможна ускоренная поставка.*
- *Доставку товара в любую точку России и стран СНГ.*
- *Комплексную поставку.*
- *Работу по проектам и поставку образцов.*
- *Формирование склада под заказчика.*

- *Сертификаты соответствия на поставляемую продукцию (по желанию клиента).*
- *Тестирование поставляемой продукции.*
- *Поставку компонентов, требующих военную и космическую приемку.*
- *Входной контроль качества.*
- *Наличие сертификата ISO.*

В составе нашей компании организован Конструкторский отдел, призванный помогать разработчикам, и инженерам.

Конструкторский отдел помогает осуществить:

- *Регистрацию проекта у производителя компонентов.*
- *Техническую поддержку проекта.*
- *Защиту от снятия компонента с производства.*
- *Оценку стоимости проекта по компонентам.*
- *Изготовление тестовой платы монтаж и пусконаладочные работы.*

Тел: +7 (812) 336 43 04 (многоканальный)
Email: org@lifeelectronics.ru

www.lifeelectronics.ru