Electrical

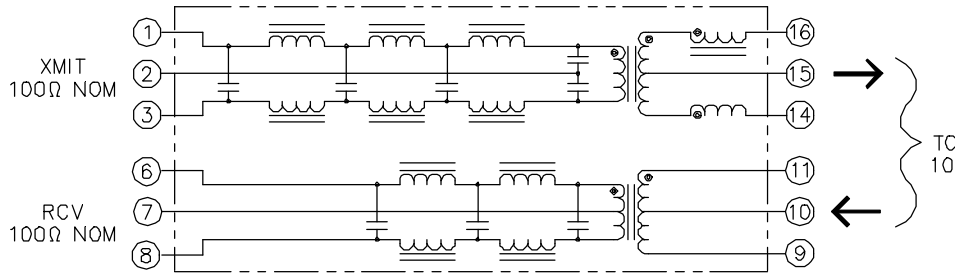

ELECTRICAL SPECIFICATIONS @ 25°C

	TRANSMITTER FILTER:	RECEIVER FILTER:
TYPE	: 7 POLE,	: 5 POLE, BALANCED LOW-PASS, 100Ω
*CUT-OFF FREQ	: 17MHz ± 1MHz	: 17MHz ± 1MHz
INSERTION LOSS (1-10MHZ)	: 1.0dB MAX	: 0.8dB MAX
*ATTENUATION @ 20MHz	7dB MIN	: 6dB MIN
@ 25MHz	. 19dB MIN	: 14dB MIN
@ 30MHz	. 30dB MIN	: 20dB MIN
@ 40MHz	: 32dB MIN	: 31dB MIN
HIPOT	: 1500VRMS FOR 1 MINUTE PINS 1,2 & 3 TO 14,15 & 16	: 1500VRMS FOR 1 MINUTE PINS 6,7 & 8 TO 9,10 & 11
DCR	5Ω MAX (14-15)	.5Ω MAX (6-7) .1Ω MAX (9-10)
COMMON MODE REJECTION (30-100MHZ)	: 30dB MIN	: 30dB MIN
RETURN LOSS (5-10MHZ)	: 17dB MIN	:17dB MIN

(MEASURED WITH SOURCE IMPEDANCE RANGING FROM 85-100Ω)

TRANSMITTER TO RECEIVER CHARACTERISTICS

CROSS TALK ATTEN (1-10MHZ) : BETWEEN CHANNELS : 30dB MIN
: 200VRMS FOR 1 MINUTE
PINS 1 & 3 TO 6 & 8
1 & 3 TO 9 & 11
6 & 8 TO 14 & 16

*REFERENCED TO FILTER OUTPUT @ 5.0MHz.

Mechanical

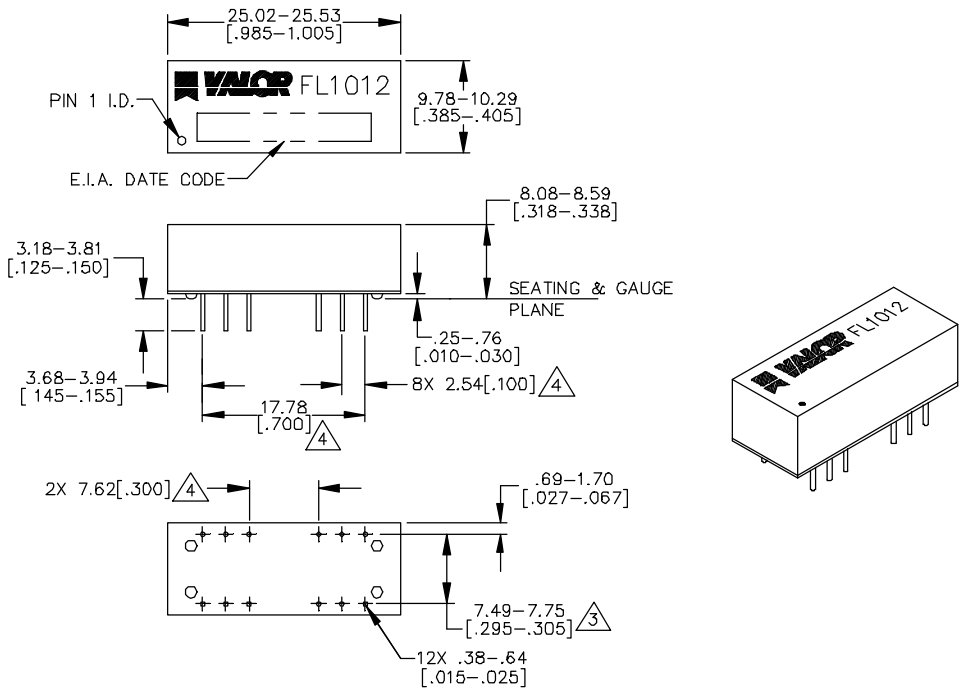

WEBSITE www.valorinc.com **E-MAIL** marketing@valorinc.com

NORTH AMERICA
tel 1-800-31 VALOR
fax 619-537-2525

ASIA/PACIFIC
tel +852-2953-1000
fax +852-2953-1333

EUROPE
tel +44-1727-824 875
fax +44-1727-824 898

ООО «ЛайфЭлектроникс» “LifeElectronics” LLC

ИНН 7805602321 КПП 780501001 Р/С 40702810122510004610 ФАКБ "АБСОЛЮТ БАНК" (ЗАО) в г.Санкт-Петербурге К/С 30101810900000000703 БИК 044030703

Компания «Life Electronics» занимается поставками электронных компонентов импортного и отечественного производства от производителей и со складов крупных дистрибьюторов Европы, Америки и Азии.

С конца 2013 года компания активно расширяет линейку поставок компонентов по направлению коаксиальный кабель, кварцевые генераторы и конденсаторы (керамические, пленочные, электролитические), за счёт заключения дистрибьюторских договоров

Мы предлагаем:

- *Конкурентоспособные цены и скидки постоянным клиентам.*
- *Специальные условия для постоянных клиентов.*
- *Подбор аналогов.*
- *Поставку компонентов в любых объемах, удовлетворяющих вашим потребностям.*

- *Приемлемые сроки поставки, возможна ускоренная поставка.*
- *Доставку товара в любую точку России и стран СНГ.*
- *Комплексную поставку.*
- *Работу по проектам и поставку образцов.*
- *Формирование склада под заказчика.*

- *Сертификаты соответствия на поставляемую продукцию (по желанию клиента).*
- *Тестирование поставляемой продукции.*
- *Поставку компонентов, требующих военную и космическую приемку.*
- *Входной контроль качества.*
- *Наличие сертификата ISO.*

В составе нашей компании организован Конструкторский отдел, призванный помогать разработчикам, и инженерам.

Конструкторский отдел помогает осуществить:

- *Регистрацию проекта у производителя компонентов.*
- *Техническую поддержку проекта.*
- *Защиту от снятия компонента с производства.*
- *Оценку стоимости проекта по компонентам.*
- *Изготовление тестовой платы монтаж и пусконаладочные работы.*

Тел: +7 (812) 336 43 04 (многоканальный)
Email: org@lifeelectronics.ru

www.lifeelectronics.ru