THIS DRAWING IS UNPUBLISHED. RELEASED FOR PUBLICATION -,- .
© COPYRIGHT - BY TYCO ELECTRONICS CORPORATION. ALL RIGHTS RESERVED.

LOC	DIST
AF	50

REVISIONS

P	LTR	DESCRIPTION	DATE	DWN	APVD
	A4	REDRAWN PER ECR 08-017874	16JUL08	JR	DD

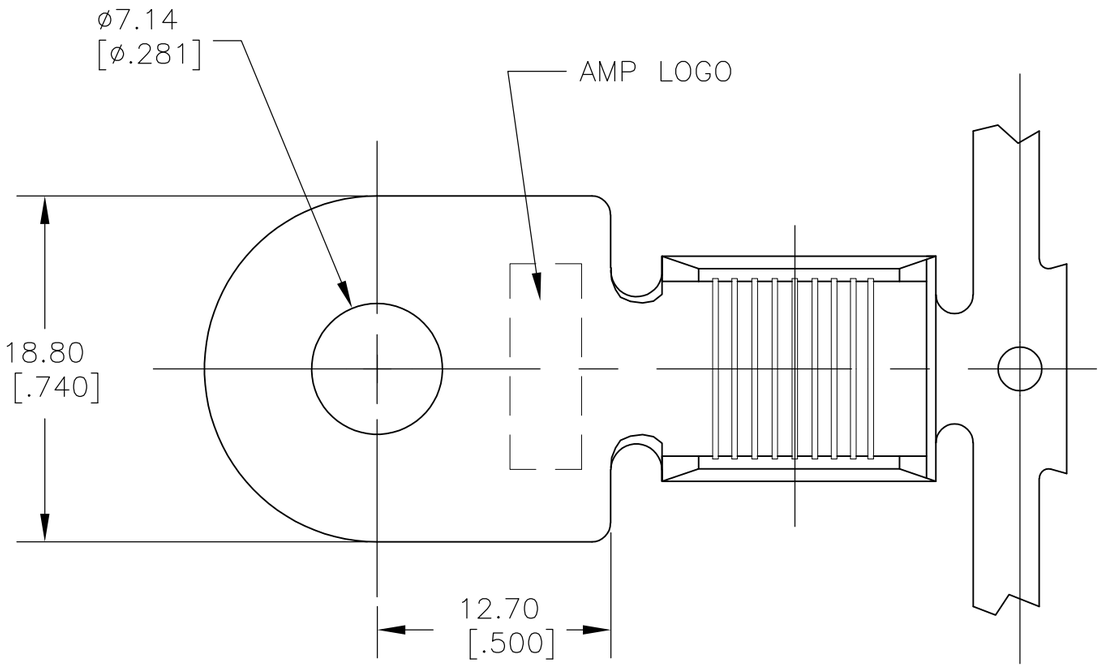

1 CONTINUOUS STRIP ON REELS ON 35.00±0.13 [1.378±.005] CENTERS

2 WIRE RANGE IS [#3 AL -#4 CU] AWG

3 TIN PLATE

4 THIS PRODUCT HAS NOT COMPLETED VALIDATION TESTING, CURRENT RATING:
SOLID ALUMINUM WIRE; 90 A REF
SOLID COPPER WIRE; 115 A REF

5 CRIMP HEIGHT:
27mm2 [3 AWG] SOLID ALUMINUM WIRE; 6.00 [.236] REF
21mm2 [4 AWG] SOLID COPPER WIRE; 6.80 [.268] REF

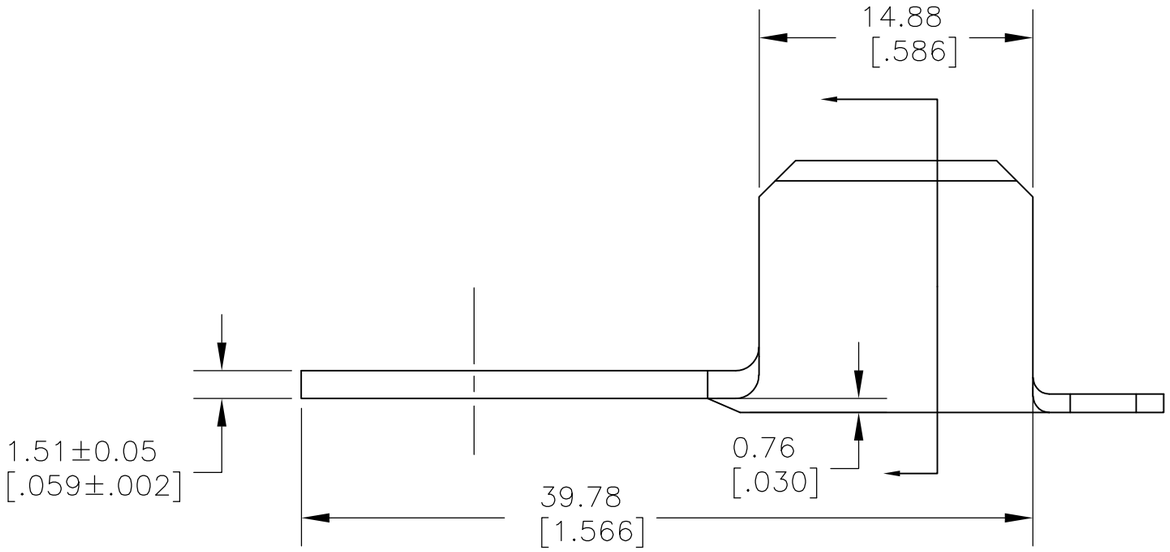

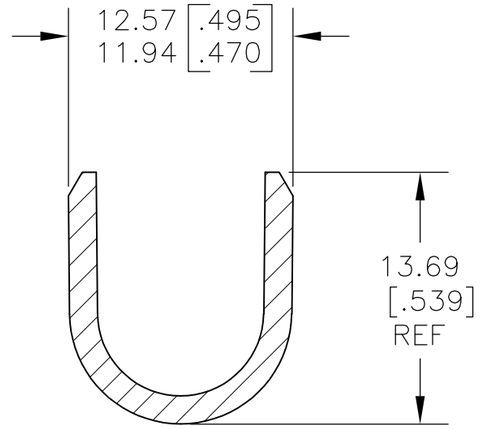

1738545-2

PART NO

THIS DRAWING IS A CONTROLLED DOCUMENT.

DIMENSIONS: MM [INCHES]

TOLERANCES UNLESS OTHERWISE SPECIFIED:

0 PLC	± -
1 PLC	± -
2 PLC	± 0.25 [.010]
3 PLC	± -
4 PLC	± -
ANGLES	± 5°

MATERIAL: 082 BRASS

FINISH: - 3

DWN	jr ruth	14JUL08
CHK	DON DECKER	14JUL08
APVD	DON DECKER	14JUL08
PRODUCT SPEC	108-2238 4	
APPLICATION SPEC	114-13168 5	
WEIGHT	-	

CUSTOMER DRAWING

Tyco Electronics Corporation
Harrisburg, PA 17105-3608

NAME: RING TONGUE, AMPLIVAR

SIZE	CAGE CODE	DRAWING NO	RESTRICTED TO
A3	00779	C-1738545	-

SCALE	SHEET	REV
3:1	1 OF 1	A4

ООО «ЛайфЭлектроникс» “LifeElectronics” LLC

ИНН 7805602321 КПП 780501001 Р/С 40702810122510004610 ФАКБ "АБСОЛЮТ БАНК" (ЗАО) в г.Санкт-Петербурге К/С 30101810900000000703 БИК 044030703

Компания «Life Electronics» занимается поставками электронных компонентов импортного и отечественного производства от производителей и со складов крупных дистрибьюторов Европы, Америки и Азии.

С конца 2013 года компания активно расширяет линейку поставок компонентов по направлению коаксиальный кабель, кварцевые генераторы и конденсаторы (керамические, пленочные, электролитические), за счёт заключения дистрибьюторских договоров

Мы предлагаем:

- *Конкурентоспособные цены и скидки постоянным клиентам.*
- *Специальные условия для постоянных клиентов.*
- *Подбор аналогов.*
- *Поставку компонентов в любых объемах, удовлетворяющих вашим потребностям.*

- *Приемлемые сроки поставки, возможна ускоренная поставка.*
- *Доставку товара в любую точку России и стран СНГ.*
- *Комплексную поставку.*
- *Работу по проектам и поставку образцов.*
- *Формирование склада под заказчика.*

- *Сертификаты соответствия на поставляемую продукцию (по желанию клиента).*
- *Тестирование поставляемой продукции.*
- *Поставку компонентов, требующих военную и космическую приемку.*
- *Входной контроль качества.*
- *Наличие сертификата ISO.*

В составе нашей компании организован Конструкторский отдел, призванный помогать разработчикам, и инженерам.

Конструкторский отдел помогает осуществить:

- *Регистрацию проекта у производителя компонентов.*
- *Техническую поддержку проекта.*
- *Защиту от снятия компонента с производства.*
- *Оценку стоимости проекта по компонентам.*
- *Изготовление тестовой платы монтаж и пусконаладочные работы.*

Тел: +7 (812) 336 43 04 (многоканальный)
Email: org@lifeelectronics.ru

www.lifeelectronics.ru