Discontinued

RFM products are now Murata products.

SF1186H

1575.42 MHz SAW Filter

- ***RF Filter Designed for Front End GPS Applications***
- ***2.0 x 1.6 mm Surface-Mount Case***
- ***Complies with Directive 2002/95/EC (RoHS)***

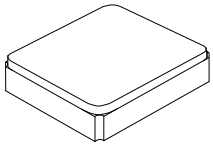

SM2016-4

Absolute Maximum Ratings

Rating	Value	Units
Maximum Incident Power in Passband	+10	dBm
Max. DC voltage between any 2 terminals	5	VDC
Operating Temperature Range	-30 to +85	°C
Storage Temperature Range	-30 to +95	°C
Max Soldering Profile	265°C for 10 s	

Electrical Characteristics

Characteristic		Sym	Notes	Min	Typ	Max	Units
Center Frequency		f_C			1575.42		MHz
Max. Insertion Loss (1574.22 - 1576.62 MHz)		IL			1.5	2.2	dB
Amplitude Ripple (1574.22 - 1576.62 MHz)					0.1	1.0	dB
Attenuation (Reference level from 0 dB)	D.C. ~ 1400 MHz			33	35		dB
	1400 ~ 1475 MHz			35	42		
	1475 ~ 1525 MHz			25	42		
	1625 ~ 1640 MHz			30	53		
	1640 ~ 2000 MHz			35	41		
	2000 ~ 3000 MHz			25	36		
VSWR (1574.22 - 1576.62 MHz)					1.15	2.0	
Terminating Source impedance		Z_S			50		Ω
Terminating Load impedance		Z_L			50		Ω

Single Ended Input / Output, Impedance match	No matching network required for operation at 50 ohms
Case Style	SM2016-4
Lid Symbolization (Y=year, W=week)	2L, YW

CAUTION: Electrostatic Sensitive Device. Observe precautions for handling.

NOTES:

1. US and international patents may apply.
2. Murata, stylized Murata logo, and Murata N.A., Inc. are registered trademarks of Murata Manufacturing Co., Ltd.

Copyright © Murata Manufacturing Co., Ltd. All rights reserved.

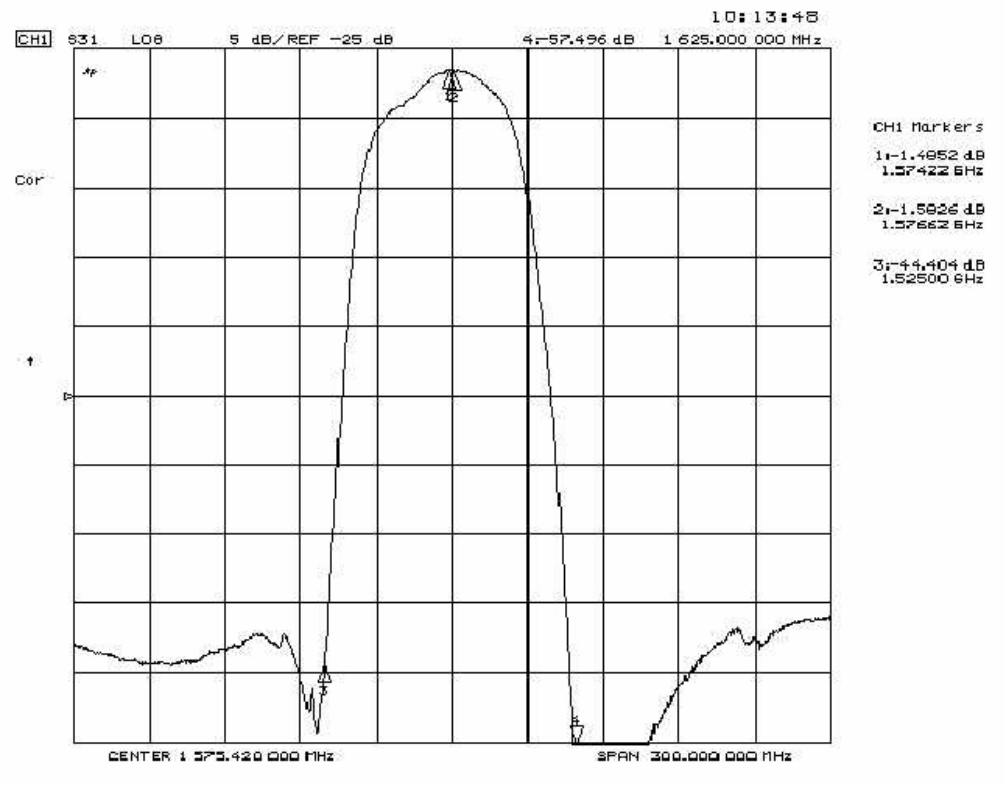

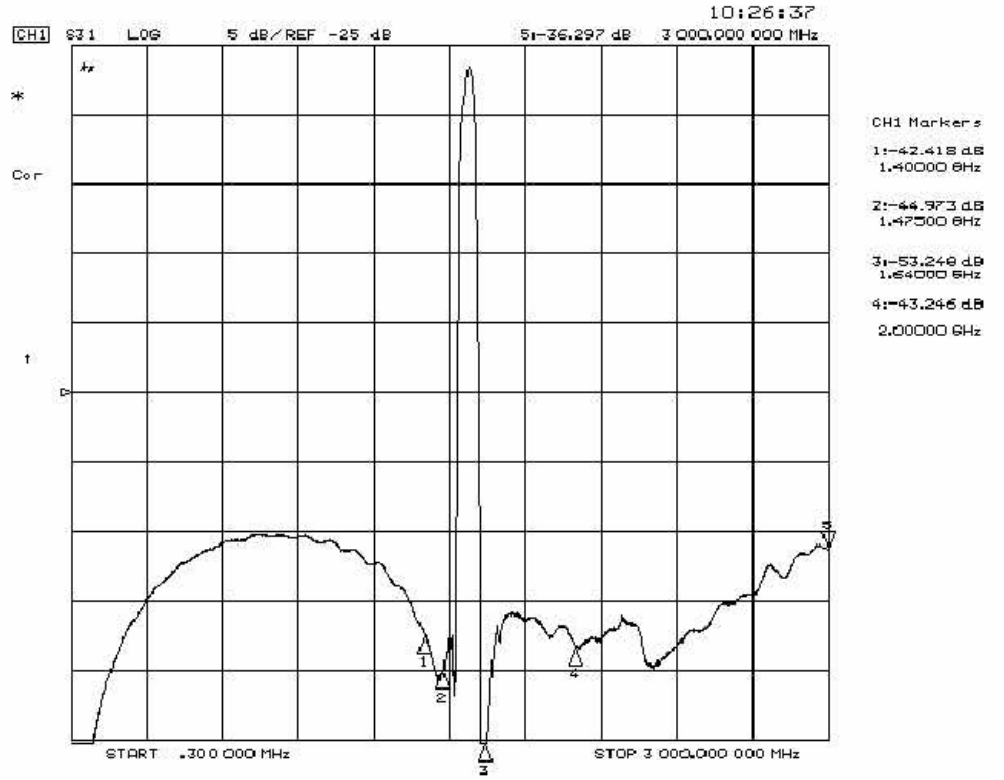

Copyright © Murata Manufacturing Co., Ltd. All rights reserved.

S11 VSWR

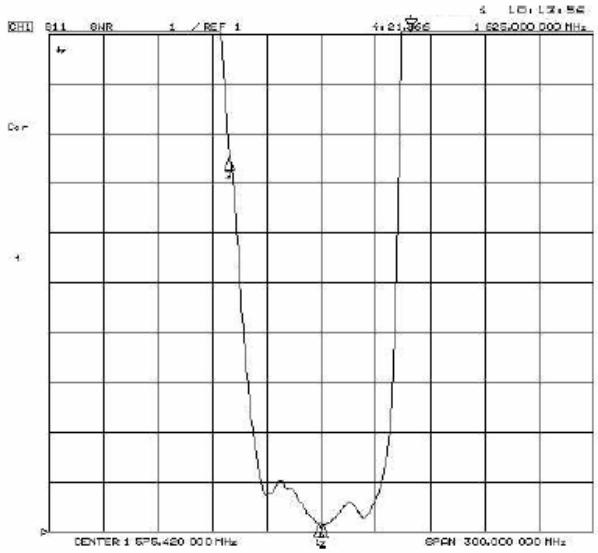

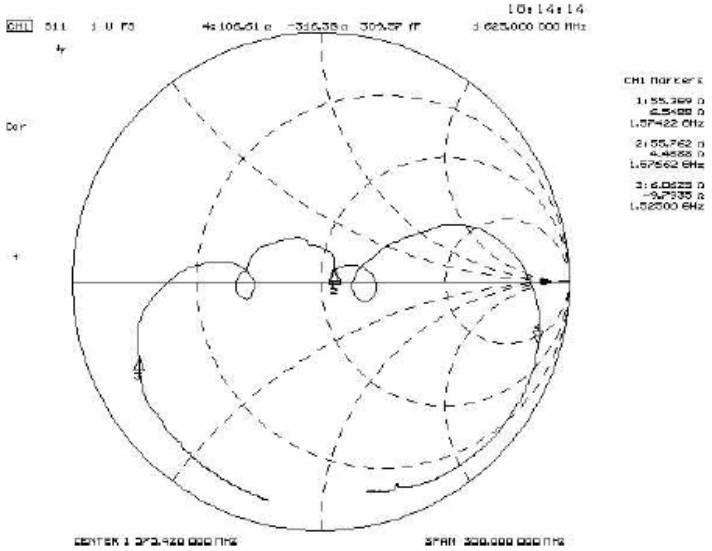

S22 VSWR

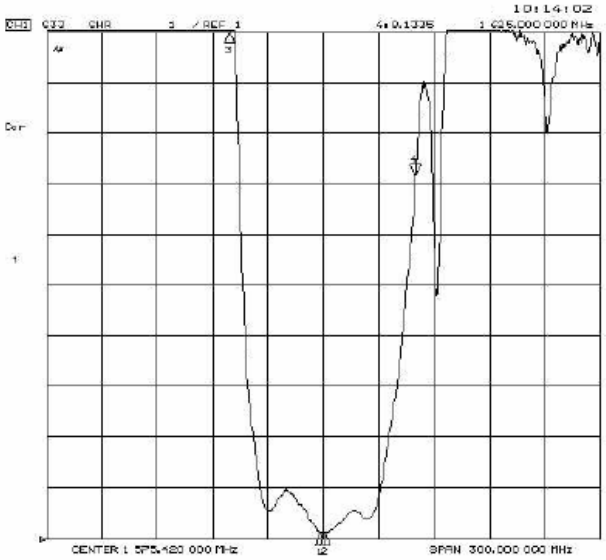

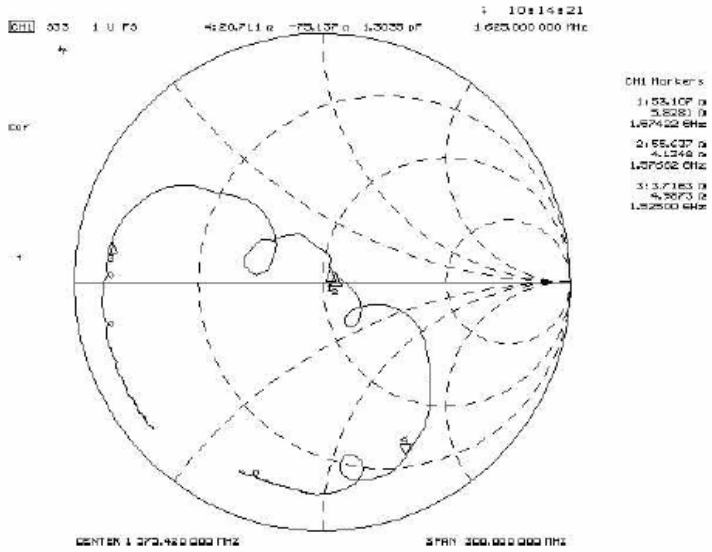

Copyright © Murata Manufacturing Co., Ltd. All rights reserved.

SM2016-4 Case

4-Terminal Ceramic Surface-Mount Case

2.0 X 1.6 mm Nominal Footprint

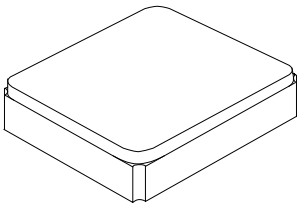

Electrical Connections

Connection	Terminals
Input	1
Output	3
Ground	2, 4

Dimensions	Millimeters			Inches		
				Min	Nom	Max
A		1.60				
B		2.0				
C		0.90				
D		0.10				
E		0.10				
F		0.70				
G		0.50				
H		0.10				

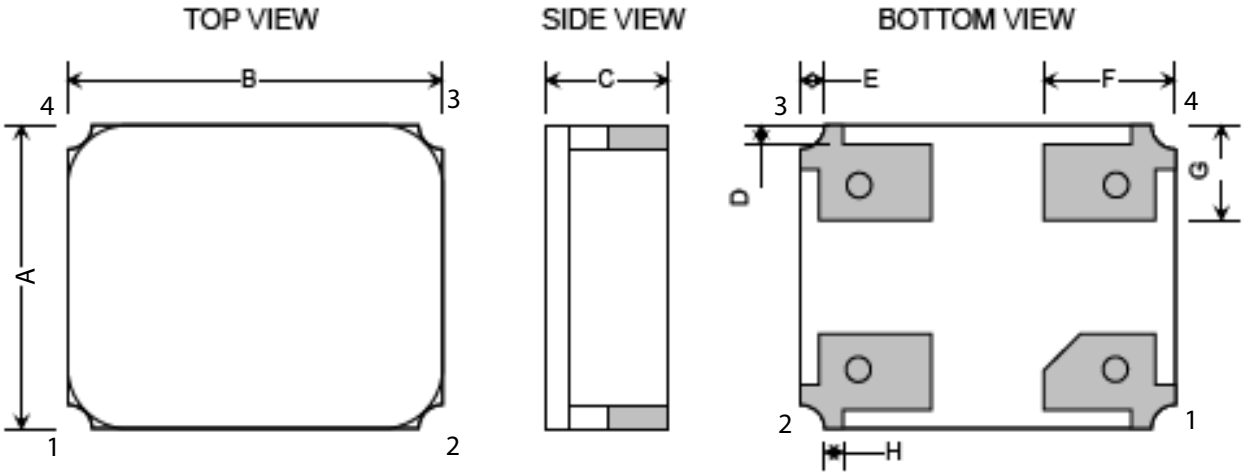

Copyright © Murata Manufacturing Co., Ltd. All rights reserved.

F. PACKING:

1. REEL DIMENSION

(Reel Count : 7”=2000 typ. ; 13”=10000 typ.)

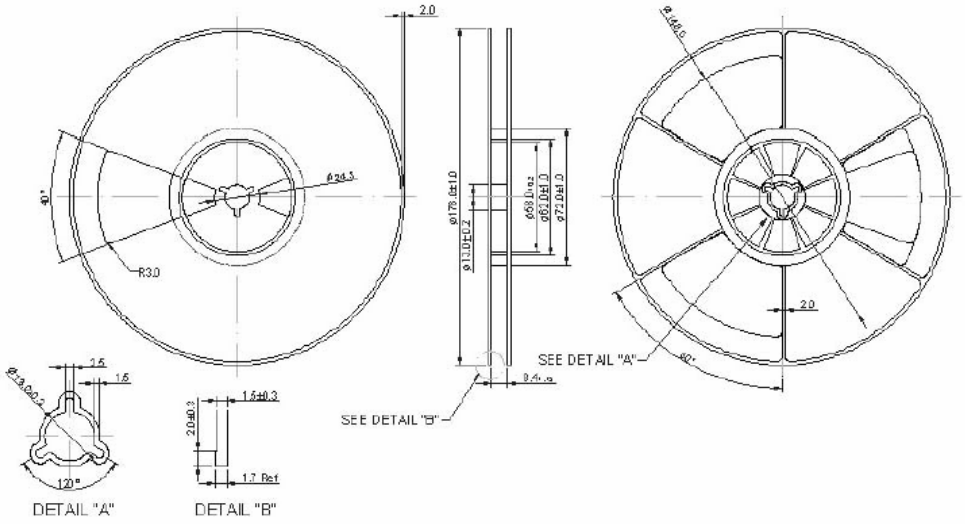

2. TAPE DIMENSION

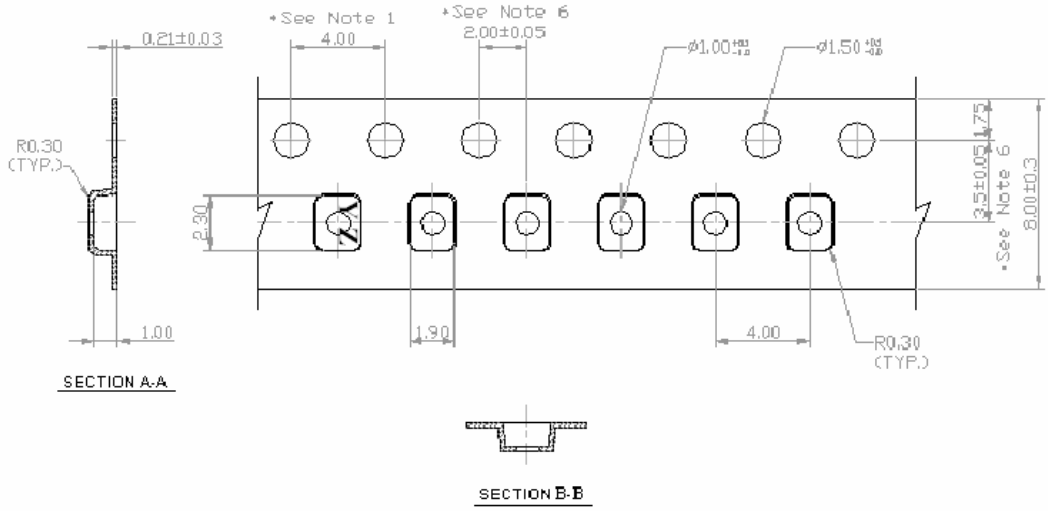

Copyright © Murata Manufacturing Co., Ltd. All rights reserved.

ООО «ЛайфЭлектроникс» “LifeElectronics” LLC

ИНН 7805602321 КПП 780501001 Р/С 40702810122510004610 ФАКБ "АБСОЛЮТ БАНК" (ЗАО) в г.Санкт-Петербурге К/С 30101810900000000703 БИК 044030703

Компания «Life Electronics» занимается поставками электронных компонентов импортного и отечественного производства от производителей и со складов крупных дистрибьюторов Европы, Америки и Азии.

С конца 2013 года компания активно расширяет линейку поставок компонентов по направлению коаксиальный кабель, кварцевые генераторы и конденсаторы (керамические, пленочные, электролитические), за счёт заключения дистрибьюторских договоров

Мы предлагаем:

- *Конкурентоспособные цены и скидки постоянным клиентам.*
- *Специальные условия для постоянных клиентов.*
- *Подбор аналогов.*
- *Поставку компонентов в любых объемах, удовлетворяющих вашим потребностям.*

- *Приемлемые сроки поставки, возможна ускоренная поставка.*
- *Доставку товара в любую точку России и стран СНГ.*
- *Комплексную поставку.*
- *Работу по проектам и поставку образцов.*
- *Формирование склада под заказчика.*

- *Сертификаты соответствия на поставляемую продукцию (по желанию клиента).*
- *Тестирование поставляемой продукции.*
- *Поставку компонентов, требующих военную и космическую приемку.*
- *Входной контроль качества.*
- *Наличие сертификата ISO.*

В составе нашей компании организован Конструкторский отдел, призванный помогать разработчикам, и инженерам.

Конструкторский отдел помогает осуществить:

- *Регистрацию проекта у производителя компонентов.*
- *Техническую поддержку проекта.*
- *Защиту от снятия компонента с производства.*
- *Оценку стоимости проекта по компонентам.*
- *Изготовление тестовой платы монтаж и пусконаладочные работы.*

Тел: +7 (812) 336 43 04 (многоканальный)
Email: org@lifeelectronics.ru

www.lifeelectronics.ru