THIS DRAWING IS UNPUBLISHED. RELEASED FOR PUBLICATION 1997
© COPYRIGHT 1997. BY TYCO ELECTRONICS CORPORATION. ALL RIGHTS RESERVED.

LOC	DIST
A1	–

REVISIONS

P	LTR	DESCRIPTION	DATE	DWN	APVD
	A2	Released as per ECR-07-012890	17-07-2007	SK	TS

PN 2-6

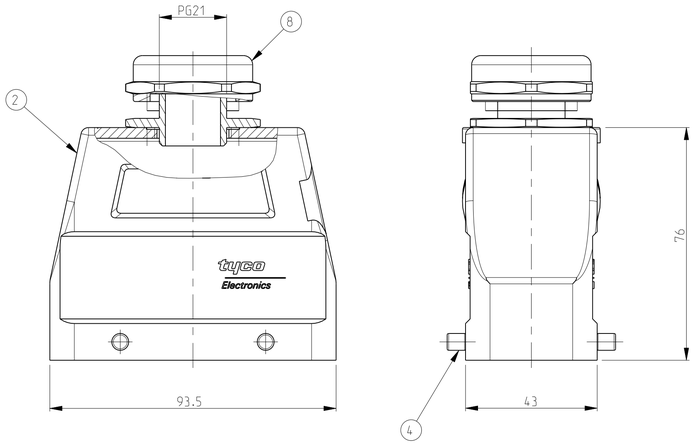

PN 1-6

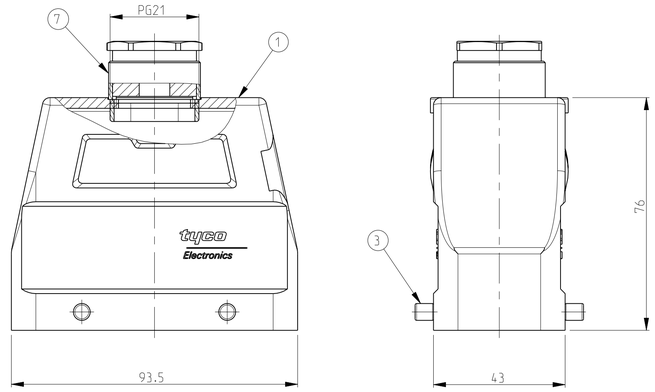

PN 1-7

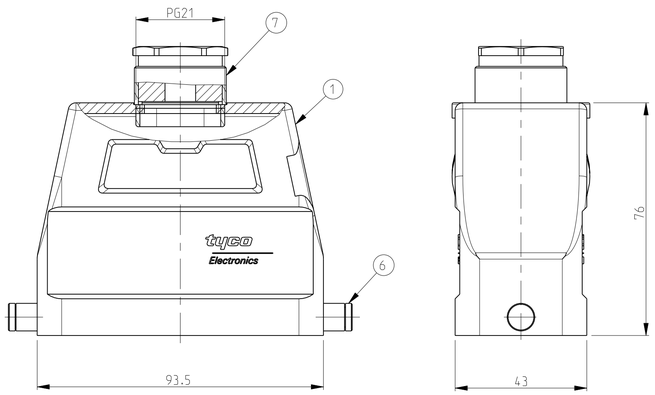

PN 1-1

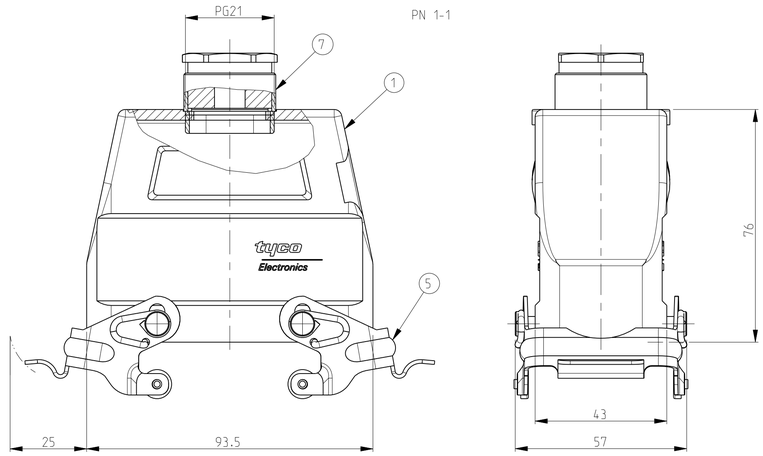

NOTES

1 Material: Housing: aluminium diecasting alloy

2 Surface:- varnish-grey
-Aluminium oxid+
Varnish black

3 Varnish on the inside not necessarily

4 Packaging
quantity 5 piece in a box

PN 1-7	PN 1-1	PN 2-6	PG 1-6
	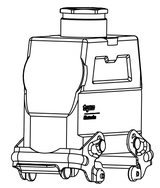	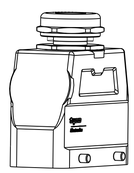	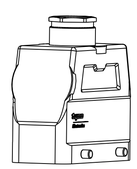
SCALE 1:2	SCALE 1:2	SCALE 1:2	SCALE 1:2

1-7	1-1	2-6	1-6	DESCRIPTION	MATERIAL	SURFACE	COLOR	ITEM NO	NOTES
		1		Gland fitting	Brass	Nickel plated	Blue	8	PG21
1	1		1	Gland round	Brass	Nickel plated	Blue	7	PG21
2				LB-Clip bolt	Steel	Zinc plated	Blue	6	-
	2			VS-Side clip	Steel	Zinc plated	Blue	5	-
		4		VS-Clip bolt	Stainless Steel	Even	-	4	-
			4	VS-Clip bolt	Steel	Zinc plated	Blue	3	-
		1		HD-K Hood	Aluminium	Aluminium oxide	Black	2	-
1	1		1	HD Hood	Aluminium	-	Gray	1	-

ORDERING TEXT

HD.40.STO.1.21

HD-K.40.STO.1.21

HD.40.STO-VS.1.21

HD.40.STO-GR.1.21

THIS DRAWING IS A CONTROLLED DOCUMENT FOR TYCO ELECTRONICS CORPORATION. IT IS SUBJECT TO CHANGE AND THE CONTROLLING ENGINEERING ORGANIZATION SHOULD BE CONTACTED FOR THE LATEST REVISION.

DIMENSIONS: mm

TOLERANCES UNLESS OTHERWISE SPECIFIED:
A-ISO 2768-mK
B-ISO 2768-mH
C-DIN 16901-SG
0 PLC ±
1 PLC ±
2 PLC ±
3 PLC ±
4 PLC ±
ANGLES ±

MATERIAL

FINISH

DWN	Schneider	16.07.2003
CHK	Schweiger	16.07.2003
APVD	–	
PRODUCT SPEC	–	
APPLICATION SPEC	–	
WEIGHT	–	

Tyco Electronics

Tyco Electronics, AMP GmbH
D-53819, Neunkirchen, Germany

NAME: HOOD HD.40.STO.1.21

SIZE	CAGE CODE	DRAWING NO	RESTRICTED TO
A1	00779	C-1102568	–

CUSTOMER DRAWING

SCALE	SHEET	OF	REV
1:1	1	1	A2

AMP 4805 REV 31MAR2000

Pro/ENGINEER DRAWING

ООО «ЛайфЭлектроникс» “LifeElectronics” LLC

ИНН 7805602321 КПП 780501001 Р/С 40702810122510004610 ФАКБ "АБСОЛЮТ БАНК" (ЗАО) в г.Санкт-Петербурге К/С 30101810900000000703 БИК 044030703

Компания «Life Electronics» занимается поставками электронных компонентов импортного и отечественного производства от производителей и со складов крупных дистрибьюторов Европы, Америки и Азии.

С конца 2013 года компания активно расширяет линейку поставок компонентов по направлению коаксиальный кабель, кварцевые генераторы и конденсаторы (керамические, пленочные, электролитические), за счёт заключения дистрибьюторских договоров

Мы предлагаем:

- *Конкурентоспособные цены и скидки постоянным клиентам.*
- *Специальные условия для постоянных клиентов.*
- *Подбор аналогов.*
- *Поставку компонентов в любых объемах, удовлетворяющих вашим потребностям.*

- *Приемлемые сроки поставки, возможна ускоренная поставка.*
- *Доставку товара в любую точку России и стран СНГ.*
- *Комплексную поставку.*
- *Работу по проектам и поставку образцов.*
- *Формирование склада под заказчика.*

- *Сертификаты соответствия на поставляемую продукцию (по желанию клиента).*
- *Тестирование поставляемой продукции.*
- *Поставку компонентов, требующих военную и космическую приемку.*
- *Входной контроль качества.*
- *Наличие сертификата ISO.*

В составе нашей компании организован Конструкторский отдел, призванный помогать разработчикам, и инженерам.

Конструкторский отдел помогает осуществить:

- *Регистрацию проекта у производителя компонентов.*
- *Техническую поддержку проекта.*
- *Защиту от снятия компонента с производства.*
- *Оценку стоимости проекта по компонентам.*
- *Изготовление тестовой платы монтаж и пусконаладочные работы.*

Тел: +7 (812) 336 43 04 (многоканальный)
Email: org@lifeelectronics.ru

www.lifeelectronics.ru