REVISIONS				
REV. SYM.	E.C.O. NUMBER	DESCRIPTION	BY DATE	APP'D DATE
1		ORIGINAL RELEASE	JWJ 3/15/04	RRR 3/15/04

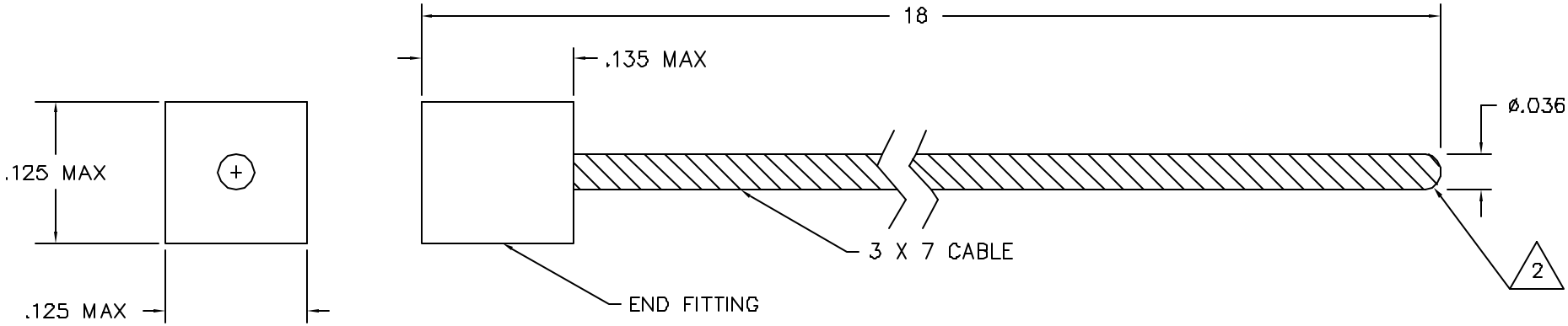

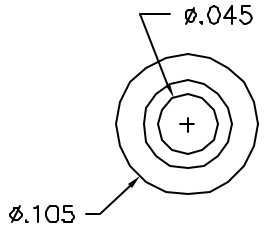

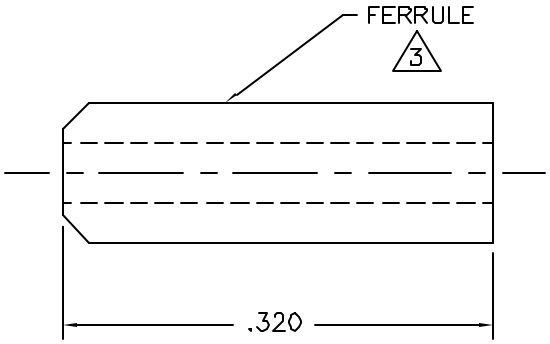

UNCONTROLLED DOCUMENT WILL NOT BE UPDATED

3. FERRULES SHALL BE PACKAGED IN A DISPOSABLE CARTRIDGE – 50 PIECES PER PACKAGE.

2. END SHALL BE FUSED BY FLASH WELD PROCESS WITH NO LOOSE STRANDS.

1. PART NUMBER REPRESENTS FIFTY (50) SAFETY CABLE KITS PACKAGED IN A SLEEVE.

NOTES:

MATERIAL	ITEM	PART NO.	QTY.	DESCRIPTION/REMARKS
321 SS (UNS S32100)				

DRN. J. JOYCE	DATE 3/15/04	DANIELS MANUFACTURING CORP. ORLANDO, FLORIDA CAGE 11851
CHK'D. RRR	DATE 3/15/04	
APP'D.	DATE	TITLE SAFETY CABLE KIT, 18", .032 DIA., W/ELON. FERRULE ENVELOPE DRAWING
APP'D.	DATE	WHERE USED:

HEAT TREAT

FINISH

NOTE: THIS DRAWING IS AN OUTLINE DRAWING OF THE RESPECTIVE DMC PART NUMBER INDICATED. ACTUAL DMC PART NUMBER IS DRAWING NUMBER WITHOUT THE "–ENV" SUFFIX.

SIZE	SCALE	CAD P/N	SHEET OF
B	NTS	C10–218EFPKG–ENV	1 1
POSTING		DWG. NO. C10–218EFPKG–ENV	REV. 1

DO NOT SCALE DRAWING

ООО «ЛайфЭлектроникс» “LifeElectronics” LLC

ИНН 7805602321 КПП 780501001 Р/С 40702810122510004610 ФАКБ "АБСОЛЮТ БАНК" (ЗАО) в г.Санкт-Петербурге К/С 30101810900000000703 БИК 044030703

Компания «Life Electronics» занимается поставками электронных компонентов импортного и отечественного производства от производителей и со складов крупных дистрибьюторов Европы, Америки и Азии.

С конца 2013 года компания активно расширяет линейку поставок компонентов по направлению коаксиальный кабель, кварцевые генераторы и конденсаторы (керамические, пленочные, электролитические), за счёт заключения дистрибьюторских договоров

Мы предлагаем:

- *Конкурентоспособные цены и скидки постоянным клиентам.*
- *Специальные условия для постоянных клиентов.*
- *Подбор аналогов.*
- *Поставку компонентов в любых объемах, удовлетворяющих вашим потребностям.*

- *Приемлемые сроки поставки, возможна ускоренная поставка.*
- *Доставку товара в любую точку России и стран СНГ.*
- *Комплексную поставку.*
- *Работу по проектам и поставку образцов.*
- *Формирование склада под заказчика.*

- *Сертификаты соответствия на поставляемую продукцию (по желанию клиента).*
- *Тестирование поставляемой продукции.*
- *Поставку компонентов, требующих военную и космическую приемку.*
- *Входной контроль качества.*
- *Наличие сертификата ISO.*

В составе нашей компании организован Конструкторский отдел, призванный помогать разработчикам, и инженерам.

Конструкторский отдел помогает осуществить:

- *Регистрацию проекта у производителя компонентов.*
- *Техническую поддержку проекта.*
- *Защиту от снятия компонента с производства.*
- *Оценку стоимости проекта по компонентам.*
- *Изготовление тестовой платы монтаж и пусконаладочные работы.*

Тел: +7 (812) 336 43 04 (многоканальный)
Email: org@lifeelectronics.ru

www.lifeelectronics.ru