Customer Information Sheet

DRAWING No.: H3165-XX	SHEET 2 OF 2	IF IN DOUBT - ASK	©	NOT TO SCALE	THIRD ANGLE PROJECTION	ALL DIMENSIONS IN mm

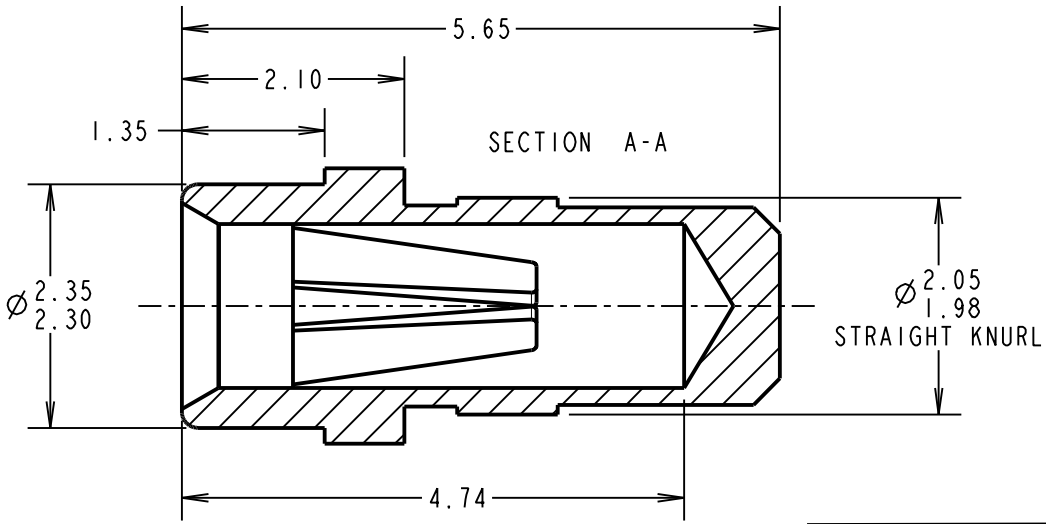

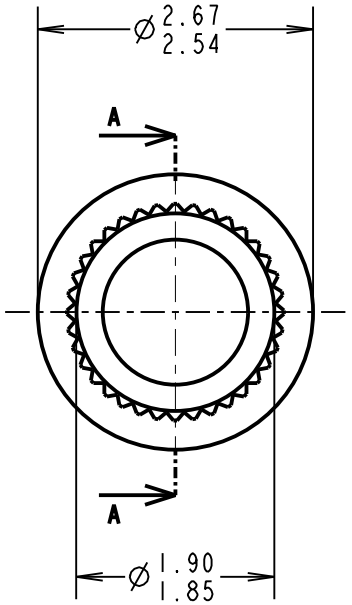

ORDER CODE: **H3165-XX**

FINISH:
- 01 = TIN SHELL, GOLD CLIP
- 05 = GOLD SHELL, GOLD CLIP
- 46 = 100% TIN SHELL & TIN CLIP

SPECIFICATION:
- MATERIAL:
  - CONTACT SHELL = BRASS
  - CONTACT CLIP = BERYLLIUM COPPER
- FINISH:
  - 01 = 4µ TIN SHELL, 0.15µ GOLD CLIP
  - 05 = 0.1µ GOLD SHELL, 0.15µ GOLD CLIP
  - 46 = 4µ 100% TIN SHELL, 3µ 100% TIN CLIP
- ELECTRICAL:
  - CURRENT RATING AT 25°C = 10A MAX
  - CURRENT RATING AT 85°C = 7.5A MAX
  - CONTACT RESISTANCE = 25 MILLIOHMS MAX
- MECHANICAL:
  - INSERTION FORCE (Ø1mm GAUGE) = 9N MAX, 3N MIN
  - WITHDRAWAL FORCE (Ø1mm GAUGE) = 3N MAX, 1N MIN
  - DURABILITY:
    - 01, 05 = 1000 OPERATIONS
    - 46 = 100 OPERATIONS
- ENVIRONMENTAL:
  - OPERATING TEMPERATURE = -55°C TO +125°C

NOTES:
1. FOR COMPLETE SPECIFICATION, SEE COMPONENT SPECIFICATION C009XX (LATEST ISSUE).
2. MAXIMUM CONTACT DEPTH = 3.55mm.
3. RECOMMENDED MOUNTING HOLE SIZE = Ø1.96-1.91mm.
4. RECOMMENDED PIN SIZE = Ø1.05-0.90mm.
5. MAXIMUM PIN LENGTH = 4.85mm.
6. SOCKET MUST BE SOLDERED TO PCB TO ENSURE ELECTRICAL CONNECTION.

NAME	ISS.	DATE	C/NOTE
MSP	19	12.10.15	13128

APPROVED:	M.PERREN
CHECKED:	M.PLESTED
DRAWN:	I. SANDY
CUSTOMER REF.:	
ASSEMBLY DRG:	

HARWIN

www.harwin.com
technical@harwin.com

THIS DRAWING AND ANY INFORMATION OR DESCRIPTIVE MATTER SET OUT HEREON ARE CONFIDENTIAL AND COPYRIGHT PROPERTY OF THE HARWIN GROUP AND MUST NOT BE DISCLOSED, LOANED, COPIED OR USED FOR MANUFACTURING, TENDERING OR FOR ANY OTHER PURPOSE WITHOUT THEIR WRITTEN PERMISSION.

TOLERANCES
X. = ±1mm
X.X = ±0.50mm
X.XX = ±0.10mm
X.XXX = ±0.01mm
ANGLES = ±5°
UNLESS STATED

MATERIAL: SEE ABOVE

FINISH: SEE ABOVE

S/AREA: mm²

TITLE: Ø1.00mm SOCKET ASSEMBLY

DRAWING NUMBER: H3165-XX

SHT 2 OF 2

ООО «ЛайфЭлектроникс» “LifeElectronics” LLC

ИНН 7805602321 КПП 780501001 Р/С 40702810122510004610 ФАКБ "АБСОЛЮТ БАНК" (ЗАО) в г.Санкт-Петербурге К/С 30101810900000000703 БИК 044030703

Компания «Life Electronics» занимается поставками электронных компонентов импортного и отечественного производства от производителей и со складов крупных дистрибьюторов Европы, Америки и Азии.

С конца 2013 года компания активно расширяет линейку поставок компонентов по направлению коаксиальный кабель, кварцевые генераторы и конденсаторы (керамические, пленочные, электролитические), за счёт заключения дистрибьюторских договоров

Мы предлагаем:

- *Конкурентоспособные цены и скидки постоянным клиентам.*
- *Специальные условия для постоянных клиентов.*
- *Подбор аналогов.*
- *Поставку компонентов в любых объемах, удовлетворяющих вашим потребностям.*

- *Приемлемые сроки поставки, возможна ускоренная поставка.*
- *Доставку товара в любую точку России и стран СНГ.*
- *Комплексную поставку.*
- *Работу по проектам и поставку образцов.*
- *Формирование склада под заказчика.*

- *Сертификаты соответствия на поставляемую продукцию (по желанию клиента).*
- *Тестирование поставляемой продукции.*
- *Поставку компонентов, требующих военную и космическую приемку.*
- *Входной контроль качества.*
- *Наличие сертификата ISO.*

В составе нашей компании организован Конструкторский отдел, призванный помогать разработчикам, и инженерам.

Конструкторский отдел помогает осуществить:

- *Регистрацию проекта у производителя компонентов.*
- *Техническую поддержку проекта.*
- *Защиту от снятия компонента с производства.*
- *Оценку стоимости проекта по компонентам.*
- *Изготовление тестовой платы монтаж и пусконаладочные работы.*

Тел: +7 (812) 336 43 04 (многоканальный)
Email: org@lifeelectronics.ru

www.lifeelectronics.ru