DRAWING MADE IN THIRD ANGLE PROJECTION

© COPYRIGHT 19 BY AMP INCORPORATED, HARRISBURG, PA. ALL INTERNATIONAL RIGHTS RESERVED. AMP INCORPORATED PRODUCTS COVERED BY U. S. AND FOREIGN PATENTS AND/OR PATENTS PENDING.

LOC	DIST
AB	33

REVISIONS

P	F	ZONE	LTR	DESCRIPTION	DATE	APPROVED
			A	ECO-08-020831 PY	10-08	BW

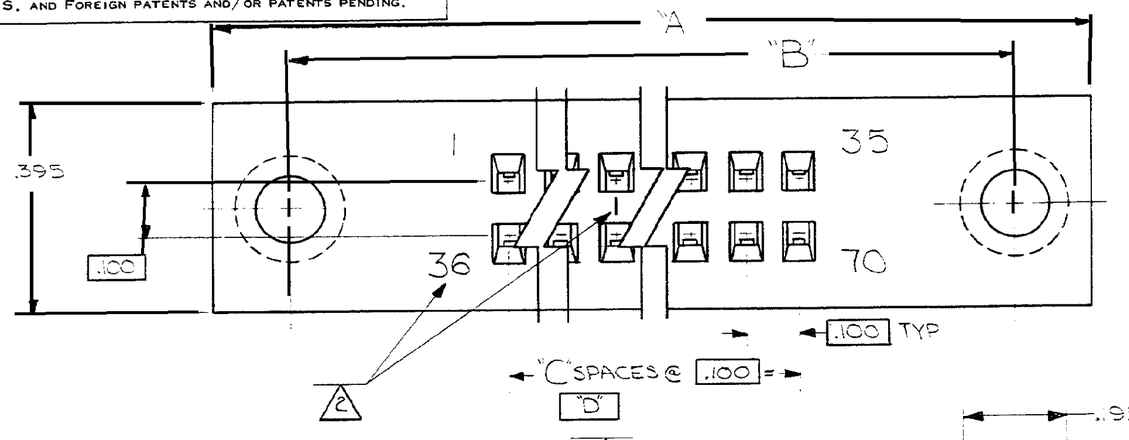

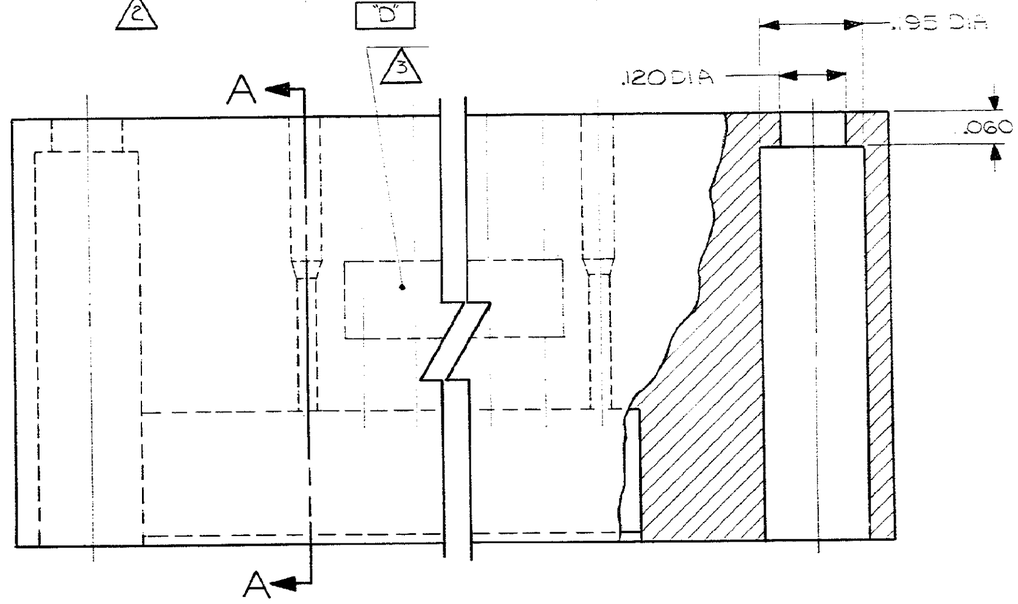

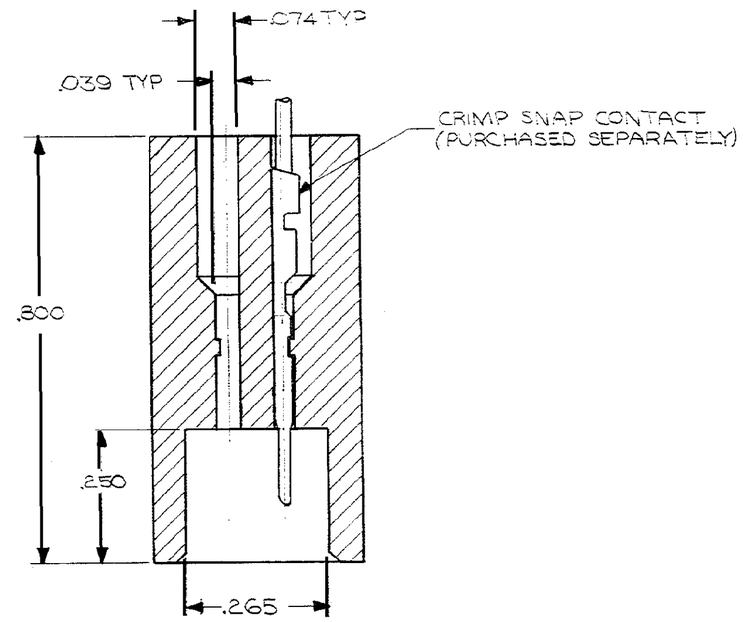

SECTION A-A

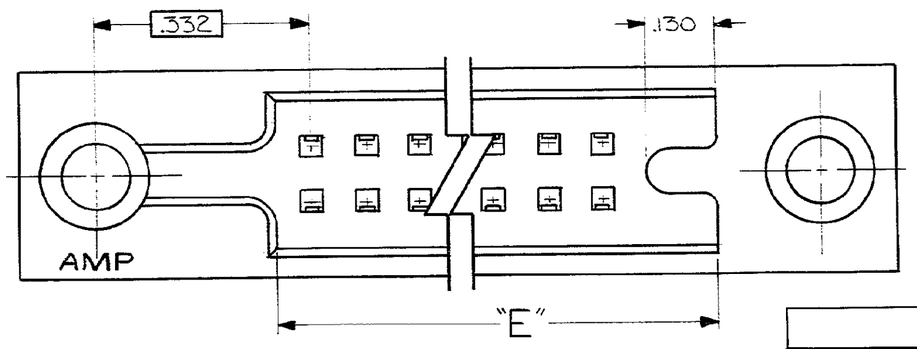

CONTACT IDENT	E	D	C	B	A	NO. OF POS.	AMP PART NO	MIL PART NO
1/56 55/110	5.675	5.400	54	6.065	6.355	110	1-530753-8	M55302/113-23
1/51 50/100	5.175	4.900	49	5.565	5.855	100	1- -6	-22
1/46 45/90	4.675	4.400	44	5.065	5.355	90	1- -4	-21
1/41 40/80	4.175	3.900	39	4.565	4.855	80	1- -2	-20
1/36 35/70	3.675	3.400	34	4.065	4.355	70	-2	-19
1/31 30/60	3.175	2.900	29	3.565	3.855	60	1- -0	-18
1/26 25/50	2.675	2.400	24	3.065	3.355	50	-8	-17
1/21 20/40	2.175	1.900	19	2.565	2.855	40	-6	-16
1/16 15/30	1.675	1.400	14	2.065	2.355	30	530753-4	M55302/113-15

1. MATERIAL: GLASS FILLED POLYESTER - COLOR: BLUE
2. MARKING - NUMBERS TO BE: MARKED 1/16 HIGH NUMERALS, AND LINES INDICATING EVERY FIVE CAVITIES TO BE MARKED ON REAR SURFACE.
3. MARK THIS AREA WITH AMP, PART NO, DATECODE MIL. PART NO EXAMPLE: AMP 530753-2, 7814 M55302/113-19.
4. MATES WITH M55302/27 STYLE 2 & STYLE 3 RECEPTACLES.

UNLESS OTHERWISE SPECIFIED DIMENSIONS ARE IN INCHES.
TOLERANCES ON:
DECIMALS ±.020
ANGLES ±1°30'

MATERIAL: 1

FINISH: —//—

CONTRACT NO

DR 5-22-78 A.M. Sharpe
CHK 5-25-78 R. A. Durbin
APPD 5-25-78 Kenneth Durbin
APPD 5-26-78 K. Showman
DSGN APPD
OTHER APPD

AMP INCORPORATED Harrisburg, Pa.

NAME: HOUSING-BOX CONTACT

SIZE	CODE IDENT NO	DRAWING NO	REV
C	00779	530753	A

SCALE 5:1 SHEET —

530753

AMP 1471-6 (7-73)

CUSTOMER DRAWING

ООО «ЛайфЭлектроникс» “LifeElectronics” LLC

ИНН 7805602321 КПП 780501001 Р/С 40702810122510004610 ФАКБ "АБСОЛЮТ БАНК" (ЗАО) в г.Санкт-Петербурге К/С 30101810900000000703 БИК 044030703

Компания «Life Electronics» занимается поставками электронных компонентов импортного и отечественного производства от производителей и со складов крупных дистрибьюторов Европы, Америки и Азии.

С конца 2013 года компания активно расширяет линейку поставок компонентов по направлению коаксиальный кабель, кварцевые генераторы и конденсаторы (керамические, пленочные, электролитические), за счёт заключения дистрибьюторских договоров

Мы предлагаем:

- *Конкурентоспособные цены и скидки постоянным клиентам.*
- *Специальные условия для постоянных клиентов.*
- *Подбор аналогов.*
- *Поставку компонентов в любых объемах, удовлетворяющих вашим потребностям.*

- *Приемлемые сроки поставки, возможна ускоренная поставка.*
- *Доставку товара в любую точку России и стран СНГ.*
- *Комплексную поставку.*
- *Работу по проектам и поставку образцов.*
- *Формирование склада под заказчика.*

- *Сертификаты соответствия на поставляемую продукцию (по желанию клиента).*
- *Тестирование поставляемой продукции.*
- *Поставку компонентов, требующих военную и космическую приемку.*
- *Входной контроль качества.*
- *Наличие сертификата ISO.*

В составе нашей компании организован Конструкторский отдел, призванный помогать разработчикам, и инженерам.

Конструкторский отдел помогает осуществить:

- *Регистрацию проекта у производителя компонентов.*
- *Техническую поддержку проекта.*
- *Защиту от снятия компонента с производства.*
- *Оценку стоимости проекта по компонентам.*
- *Изготовление тестовой платы монтаж и пусконаладочные работы.*

Тел: +7 (812) 336 43 04 (многоканальный)
Email: org@lifeelectronics.ru

www.lifeelectronics.ru