THIS DRAWING IS UNPUBLISHED. RELEASED FOR PUBLICATION – , – .
© COPYRIGHT – By – ALL RIGHTS RESERVED.

LOC	DIST
E	B

REVISIONS

P	LTR	DESCRIPTION	DATE	DWN	APVD
	D	ECO–13–010895	17JUN2014	RZ	MC

NOTES:

1. PACKAGE ONE COMPLETE CONNECTOR IN HEAT SEALED, LABELED BAG. LABELED PER TEC–107–115
2. TAPE AND REEL PACKAGING OPTION AS PER NOTES 13 AND 14
3. 0.1–0.2µm Au PLATING
4. FOUR POINT INDENT STAGGERED 90° ON RADIUS
5. 0.8µm Au PLATING
6. DIELECTRIC MUST WITHSTAND A 10 N AXIAL RETENTION FORCE AFTER INDENT
7. COAX CONNECTOR CONFORMS WITH SPEC CECC 22220
8. KAPTON CAP SHOWS JUST FOR 6–1337582–0

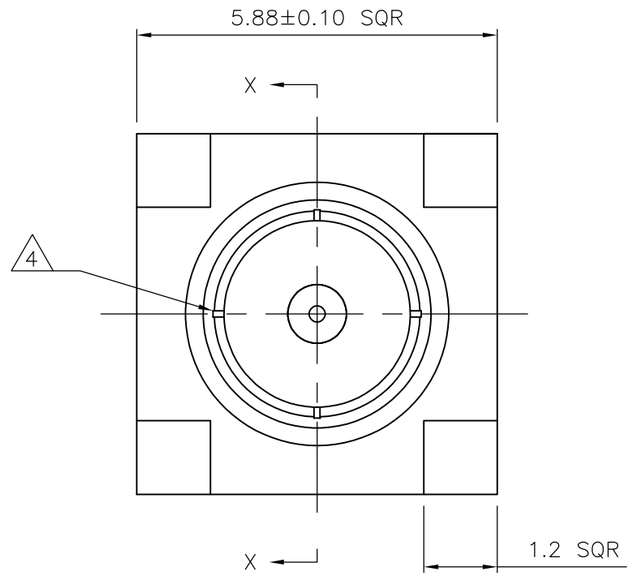

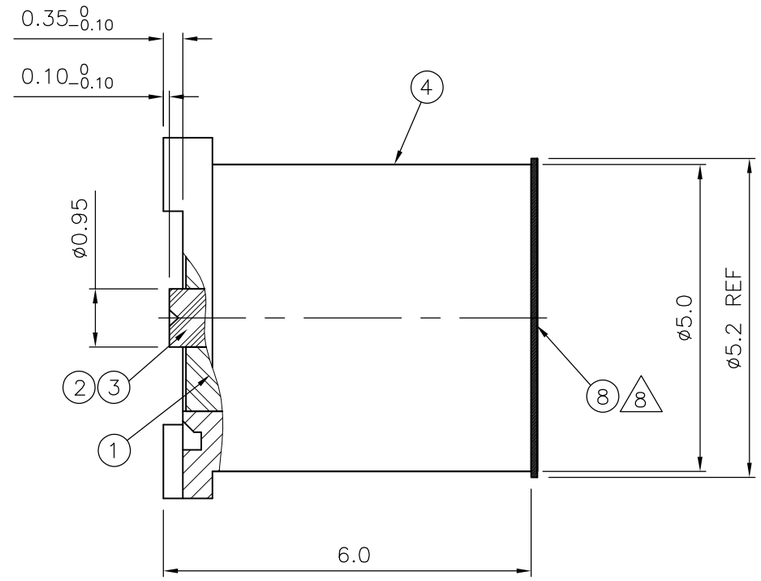

SECTION X–X

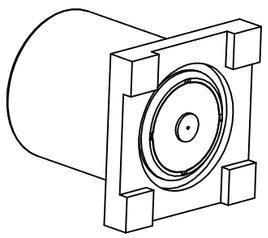

SCALE 5:1

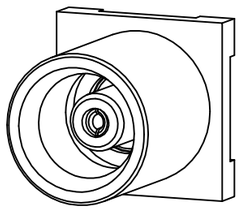

SCALE 5:1

6––1 (2)	6––0 (2)	1––1 (1)	1––0 (1)	MATERIAL	DESCRIPTION	ITEM No
–	1	–	–	PLOYIMIDE GREEN	KAPTON GREEN CAP	8
1	1	–	–	POLYSTRENE REGRIND BLACK	REEL 13"	7
1	1	–	–	PET TRANSPARENT	COVER BELT FOR BLISTER BELT	6
1	1	–	–	POLYSTRENE VOLUME CONDUCTIVE	BLISTER BELT	5
1	1	1	1	BRASS	BODY (3)	4
1	–	1	–	PHOSPHOR BRONZE	FEMALE CONTACT (5)	3
–	1	–	1	PHOSPHOR BRONZE	FEMALE CONTACT (3)	2
1	1	1	1	PTFE	DIELECTRIC	1

THIS DRAWING IS A CONTROLLED DOCUMENT.

DIMENSIONS: mm

TOLERANCES UNLESS OTHERWISE SPECIFIED:

0 PLC	± –
1 PLC	± 0.5
2 PLC	± 0.13
3 PLC	± 0.013
4 PLC	± 0.0001
ANGLES	± –

MATERIAL: SEE TABLE

FINISH: –

DWN	J.SANDWELL	10NOV2004
CHK	S.PARLOW	10NOV2004
APVD	F.WHEELER–KING	10NOV2004
PRODUCT SPEC	108–3640	
APPLICATION SPEC	–	
WEIGHT	–	

TE Connectivity

NAME: MCX SMD PCB SOCKET – –

SIZE	CAGE CODE	DRAWING NO	RESTRICTED TO
A3	00779	C–1337582	–

CUSTOMER DRAWING

SCALE	SHEET	REV
10:1	1 OF 2	D

THIS DRAWING IS UNPUBLISHED. RELEASED FOR PUBLICATION – , – .
© COPYRIGHT – By – ALL RIGHTS RESERVED.

LOC	DIST
E	B

REVISIONS

P	LTR	DESCRIPTION	DATE	DWN	APVD
	–	SEE SHEET 1	–	–	–

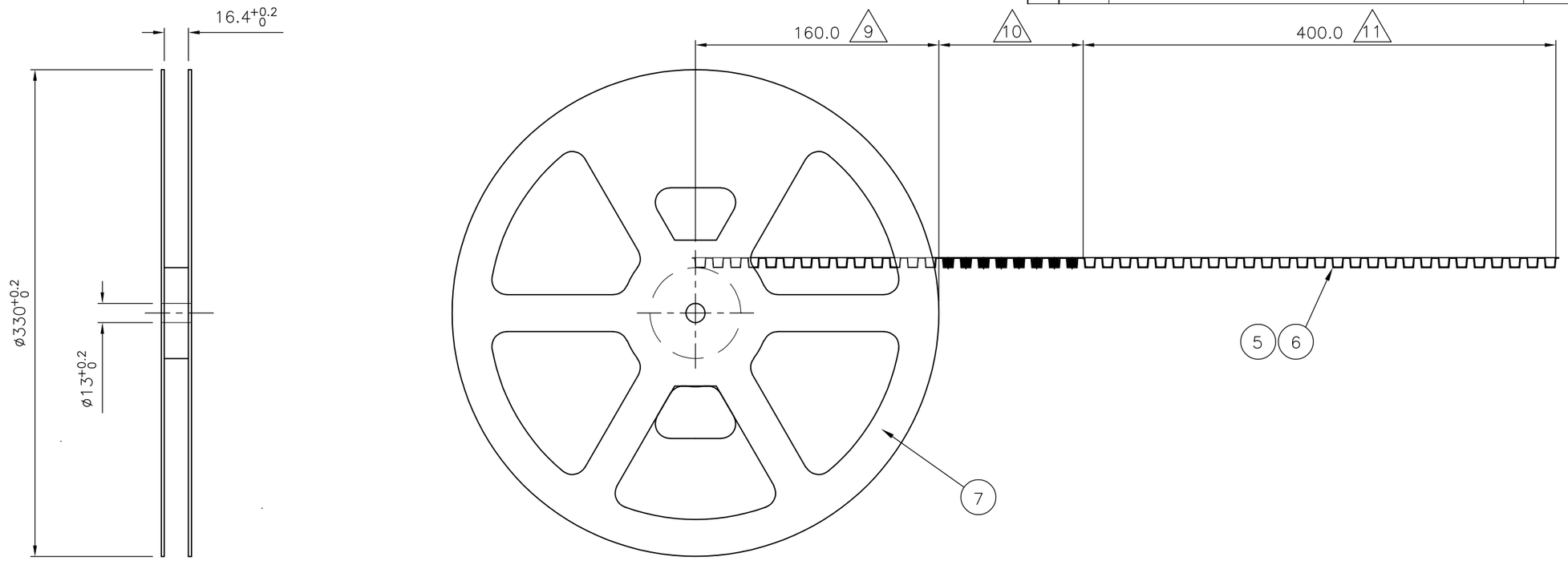

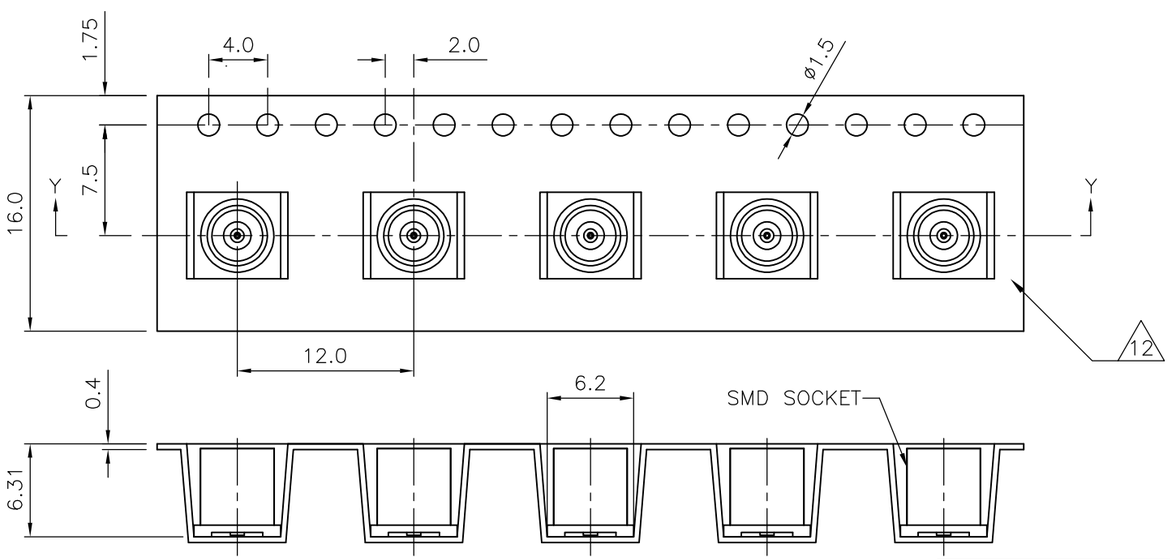

SECTION Y–Y

NOTES (CONT):

9. LAST RUNNING ACCORDING TO IEC 60286–3
10. BLISTER BELT FILLED WITH PARTS
11. 400mm EMPTY BLISTER BELT, SEALED WITH COVER TAPE
12. BLISTER BELT ACCORDING TO IEC 60286–3
13. UNIT PER REEL: 800 PIECES
14. SMD–STRIP–PACKAGING ACCORDING TO IEC 60286–2

THIS DRAWING IS A CONTROLLED DOCUMENT.

DIMENSIONS: mm

TOLERANCES UNLESS OTHERWISE SPECIFIED:
0 PLC ± –
1 PLC ± –
2 PLC ± –
3 PLC ± –
4 PLC ± –
ANGLES ± –

MATERIAL –
FINISH –

DWN J.SANDWELL 10NOV2004
CHK S.PARLOW 10NOV2004
APVD F.WHEELER–KING 10NOV2004
PRODUCT SPEC –
APPLICATION SPEC –
WEIGHT –

TE Connectivity

NAME MCX SMD PCB SOCKET
–
–

SIZE	CAGE CODE	DRAWING NO	RESTRICTED TO
A3	00779	C–1337582	–

CUSTOMER DRAWING | SCALE NTS | SHEET 2 OF 2 | REV D

1470–19 (3/11)

ООО «ЛайфЭлектроникс» “LifeElectronics” LLC

ИНН 7805602321 КПП 780501001 Р/С 40702810122510004610 ФАКБ "АБСОЛЮТ БАНК" (ЗАО) в г.Санкт-Петербурге К/С 30101810900000000703 БИК 044030703

Компания «Life Electronics» занимается поставками электронных компонентов импортного и отечественного производства от производителей и со складов крупных дистрибьюторов Европы, Америки и Азии.

С конца 2013 года компания активно расширяет линейку поставок компонентов по направлению коаксиальный кабель, кварцевые генераторы и конденсаторы (керамические, пленочные, электролитические), за счёт заключения дистрибьюторских договоров

Мы предлагаем:

- *Конкурентоспособные цены и скидки постоянным клиентам.*
- *Специальные условия для постоянных клиентов.*
- *Подбор аналогов.*
- *Поставку компонентов в любых объемах, удовлетворяющих вашим потребностям.*

- *Приемлемые сроки поставки, возможна ускоренная поставка.*
- *Доставку товара в любую точку России и стран СНГ.*
- *Комплексную поставку.*
- *Работу по проектам и поставку образцов.*
- *Формирование склада под заказчика.*

- *Сертификаты соответствия на поставляемую продукцию (по желанию клиента).*
- *Тестирование поставляемой продукции.*
- *Поставку компонентов, требующих военную и космическую приемку.*
- *Входной контроль качества.*
- *Наличие сертификата ISO.*

В составе нашей компании организован Конструкторский отдел, призванный помогать разработчикам, и инженерам.

Конструкторский отдел помогает осуществить:

- *Регистрацию проекта у производителя компонентов.*
- *Техническую поддержку проекта.*
- *Защиту от снятия компонента с производства.*
- *Оценку стоимости проекта по компонентам.*
- *Изготовление тестовой платы монтаж и пусконаладочные работы.*

Тел: +7 (812) 336 43 04 (многоканальный)
Email: org@lifeelectronics.ru

www.lifeelectronics.ru