THIS DRAWING IS UNPUBLISHED. RELEASED FOR PUBLICATION -,- .
© COPYRIGHT - By TE CONNECTIVITY ALL RIGHTS RESERVED.

LOC	DIST
HB	—

REVISIONS

P	LTR	DESCRIPTION		DATE	DWN	APVD
	D	ADD LOT.NO SYSTEM, SEE NOTE.5	ECO-12-014659	20-AUG-12	FS.H	BH.Y

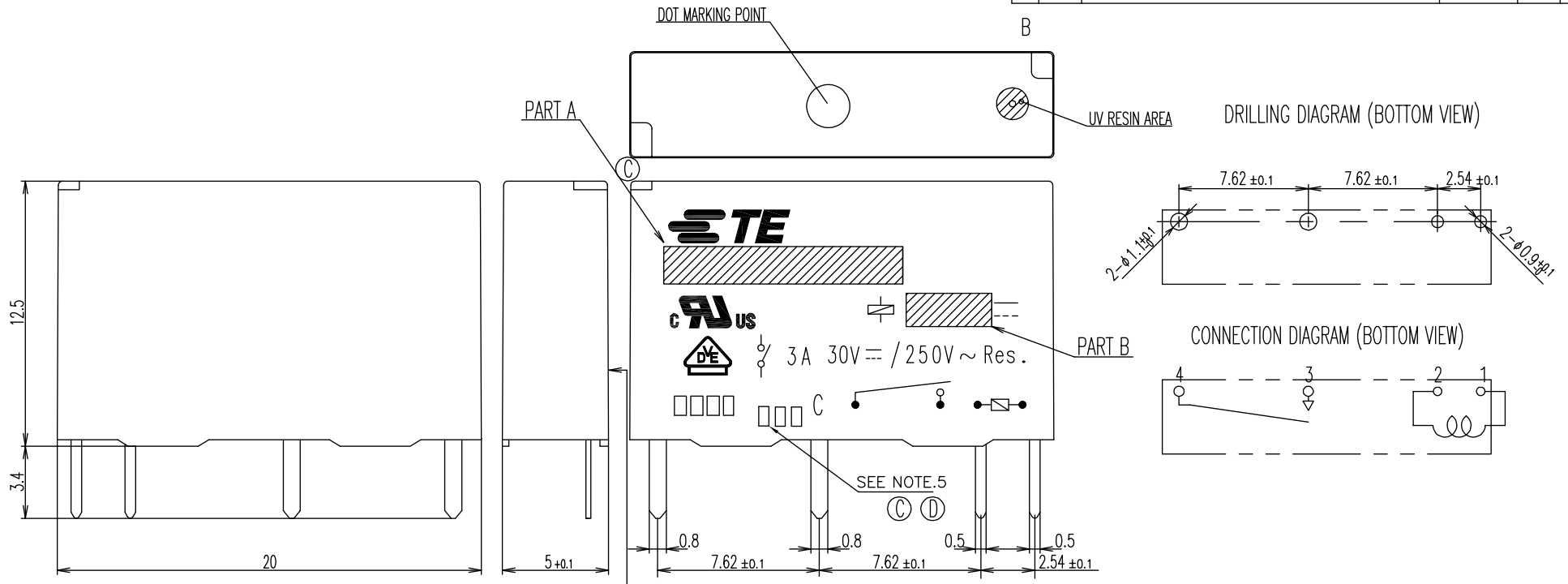

NOTE:
1. TERMINAL DIMENSION IS AFTER SOLDER DIP
   SOLDER DIP···Sn-3Ag-0.5Cu
2. LOT NO.SYSTEM AS FOLLOWING;

□□ □□
WEEKS
YEAR

Ⓒ 3.MARKING FROM INK CHANGE TO LASER
Ⓒ ~~4.ONE CHARACTER DISTINGUISH THE LINE IDENTITY, SUCH AS: A, B...~~
Ⓓ 5.ADD LOT NO. SYSTEM AS FOLLOWING;

1	1	A
I	II	III

I, DIGITS FOR DAY OF THE WEEK
1...MONDAY IN THIS WEEK;
2...TUESDAY IN THIS WEEK;
.....
7...SUNDAY IN THIS WEEK
II, DIGITS FOR SHIFT OF THE DAY
1...DAY SHIFT IN THIS DAY;
2...NIGHT SHIFT IN THIS DAY;
III, ONE CHARACTER DISTINGUISH THE LINE IDENTITY, SUCH AS: A,B.....Z

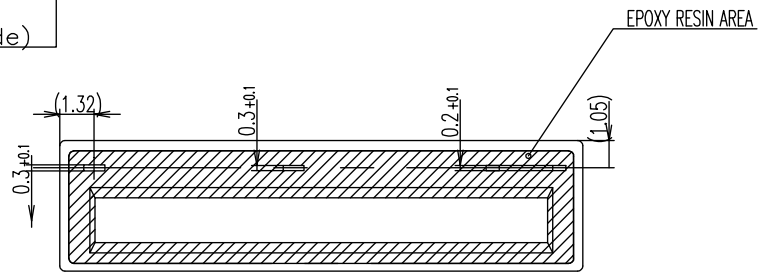

Diagram dimension	Tolerance
0.99mm max	±0.1mm
1 - 2.99mm	±0.2mm
3mm min	±0.3mm

Ⓐ ~~2.MEET UL1604~~
~~UL1604対応品~~

THIS DRAWING IS A CONTROLLED DOCUMENT.

DIMENSIONS: mm

TOLERANCES UNLESS OTHERWISE SPECIFIED:
0 PLC ± -
1 PLC ± -
2 PLC ± -
3 PLC ± -
4 PLC ± -
ANGLES ± -

MATERIAL -
FINISH -

DWN Y.OKAMOTO
CHK M.MOCHIZUKI
APVD A.NAGAI
PRODUCT SPEC —
APPLICATION SPEC —
WEIGHT —

TE Connectivity

NAME PCN-1**D3MHZ,100 CUSTOMER DRAWING

SIZE	CAGE CODE	DRAWING NO	RESTRICTED TO
A3	00779	C-1721095	—

CUSTOMER DRAWING | SCALE 5:1 | SHEET 1 OF 2 | REV D

1470-19 (3/11)

THIS DRAWING IS UNPUBLISHED. RELEASED FOR PUBLICATION –,– .
© COPYRIGHT – By TE CONNECTIVITY ALL RIGHTS RESERVED.

LOC	DIST
HB	–

REVISIONS

P	LTR	DESCRIPTION	DATE	DWN	APVD
	–	SEE SHEET 1	–	–	–

02

	24V	PCN-124D3MHZ	1-1721095-8	PCN-124D3MHZ,100	107-79043 (TRAY)	108-79629	REINFORCED INSURATION WASHABLE TYPE	A
PRELIMINARY	23.5V	PCN-123D3MHZ	1-1721095-7	PCN-123D3MHZ,100	107-79043 (TRAY)	108-79628		
	18V	PCN-118D3MHZ	1-1721095-6	PCN-118D3MHZ,100	107-79043 (TRAY)	108-79627		
	12V	PCN-112D3MHZ	1-1721095-5	PCN-112D3MHZ,100	107-79043 (TRAY)	108-79626		
	9V	PCN-109D3MHZ	1-1721095-4	PCN-109D3MHZ,100	107-79043 (TRAY)	108-79625		
PRELIMINARY	6V	PCN-106D3MHZ	1-1721095-3	PCN-106D3MHZ,100	107-79043 (TRAY)	108-79624		
	5V	PCN-105D3MHZ	1-1721095-2	PCN-105D3MHZ,100	107-79043 (TRAY)	108-79623		
	4.5V	PCN-104D3MHZ	1-1721095-1	PCN-104D3MHZ,100	107-79043 (TRAY)	108-79622		
PRELIMINARY	3V	PCN-103D3MHZ	1-1721095-0	PCN-103D3MHZ,100	107-79043 (TRAY)	108-79621		
DESCRIPTION	PART B	PART A	TE PART NO	EC TYPE NAME	PACKING SPECIFICATION	PRODUCT SPEC	DESCRIPTION	No.

	24V	PCN-124D3MHZ	1721095-9	PCN-124D3MHZ,100	107-79039 (TUBE)	108-79629	REINFORCED INSURATION WASHABLE TYPE	a
PRELIMINARY	23.5V	PCN-123D3MHZ	1721095-8	PCN-123D3MHZ,100	107-79039 (TUBE)	108-79628		
	18V	PCN-118D3MHZ	1721095-7	PCN-118D3MHZ,100	107-79039 (TUBE)	108-79627		
	12V	PCN-112D3MHZ	1721095-6	PCN-112D3MHZ,100	107-79039 (TUBE)	108-79626		
	9V	PCN-109D3MHZ	1721095-5	PCN-109D3MHZ,100	107-79039 (TUBE)	108-79625		
PRELIMINARY	6V	PCN-106D3MHZ	1721095-4	PCN-106D3MHZ,100	107-79039 (TUBE)	108-79624		
	5V	PCN-105D3MHZ	1721095-3	PCN-105D3MHZ,100	107-79039 (TUBE)	108-79623		
	4.5V	PCN-104D3MHZ	1721095-2	PCN-104D3MHZ,100	107-79039 (TUBE)	108-79622		
PRELIMINARY	3V	PCN-103D3MHZ	1721095-1	PCN-103D3MHZ,100	107-79039 (TUBE)	108-79621		
DESCRIPTION	PART B	PART A	TE PART NO	EC TYPE NAME	PACKING SPECIFICATION	PRODUCT SPEC	DESCRIPTION	No.

ITEM	DESCRIPTION	a	A
15	UV RESIN	AR	AR
14	CASE	1	1
13	EPOXY	AR	AR
12	MAGNETIC WIRE	AR	AR
11	CARD	1	1
10	ARMATURE	1	1
9	STATIONARY CONTACT	1	1
8	STATIONARY TERMINAL	1	1
7	MOVABLE CONTACT	2	2
6	MOVABLE TERMINAL	1	1
5	BASE	1	1
4	CORE	1	1
3	COIL TERMINAL B	1	1
2	COIL TERMINAL A	1	1
1	BOBBIN	1	1

PARTS LIST

THIS DRAWING IS A CONTROLLED DOCUMENT.

DIMENSIONS: mm

TOLERANCES UNLESS OTHERWISE SPECIFIED:
0 PLC ± –
1 PLC ± –
2 PLC ± –
3 PLC ± –
4 PLC ± –
ANGLES ± –

MATERIAL –

FINISH –

DWN Y.OKAMOTO
CHK M.MOCHIZUKI
APVD A.NAGAI
PRODUCT SPEC –
APPLICATION SPEC –
WEIGHT –

TE Connectivity

NAME PCN-1**D3MHZ,100 CUSTOMER DRAWING

SIZE	CAGE CODE	DRAWING NO	RESTRICTED TO
A3	00779	C-1721095	–

CUSTOMER DRAWING | SCALE 5:1 | SHEET 2 OF 2 | REV D

1470-19 (3/11)

ООО «ЛайфЭлектроникс» “LifeElectronics” LLC

ИНН 7805602321 КПП 780501001 Р/С 40702810122510004610 ФАКБ "АБСОЛЮТ БАНК" (ЗАО) в г.Санкт-Петербурге К/С 30101810900000000703 БИК 044030703

Компания «Life Electronics» занимается поставками электронных компонентов импортного и отечественного производства от производителей и со складов крупных дистрибьюторов Европы, Америки и Азии.

С конца 2013 года компания активно расширяет линейку поставок компонентов по направлению коаксиальный кабель, кварцевые генераторы и конденсаторы (керамические, пленочные, электролитические), за счёт заключения дистрибьюторских договоров

Мы предлагаем:

- *Конкурентоспособные цены и скидки постоянным клиентам.*
- *Специальные условия для постоянных клиентов.*
- *Подбор аналогов.*
- *Поставку компонентов в любых объемах, удовлетворяющих вашим потребностям.*

- *Приемлемые сроки поставки, возможна ускоренная поставка.*
- *Доставку товара в любую точку России и стран СНГ.*
- *Комплексную поставку.*
- *Работу по проектам и поставку образцов.*
- *Формирование склада под заказчика.*

- *Сертификаты соответствия на поставляемую продукцию (по желанию клиента).*
- *Тестирование поставляемой продукции.*
- *Поставку компонентов, требующих военную и космическую приемку.*
- *Входной контроль качества.*
- *Наличие сертификата ISO.*

В составе нашей компании организован Конструкторский отдел, призванный помогать разработчикам, и инженерам.

Конструкторский отдел помогает осуществить:

- *Регистрацию проекта у производителя компонентов.*
- *Техническую поддержку проекта.*
- *Защиту от снятия компонента с производства.*
- *Оценку стоимости проекта по компонентам.*
- *Изготовление тестовой платы монтаж и пусконаладочные работы.*

Тел: +7 (812) 336 43 04 (многоканальный)
Email: org@lifeelectronics.ru

www.lifeelectronics.ru