Rotary Knobs

45KN016-GRX, 45KN017-GRX, 45KN018-GRX

Date Last Revised: 03-10-15

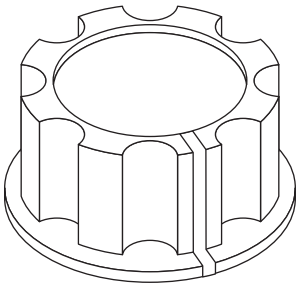

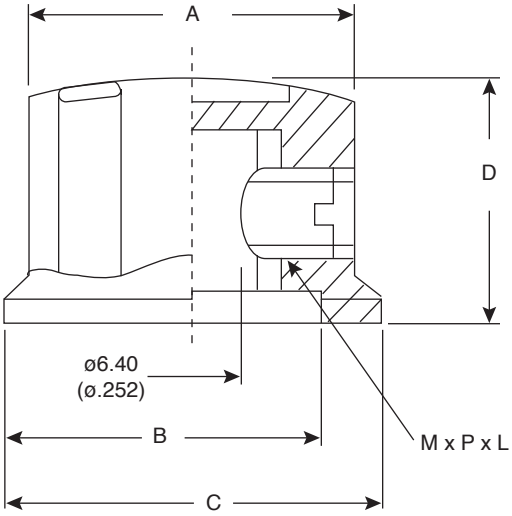

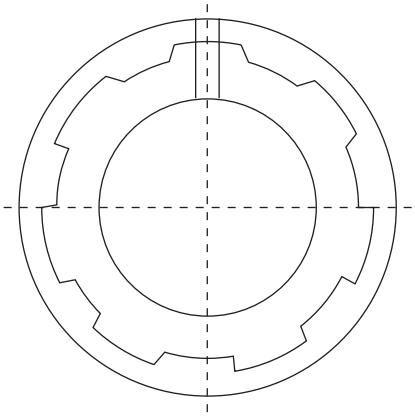

Dimensions: mm (in.)

SPECIFICATIONS	
Body of Color:	black
Indicator Type:	painted line
Indicator Color:	white
Shaft Hole:	ø.25
Fitting:	screw type
Inserts:	Zinc
Set Screw:	Brass
RoHS Compliant by Exemption	

	45KN016-GRX	45KN017-GRX	45KN018-GRX
A (in.)	ø1.18	ø.921	ø.618
B (in.)	ø1.02	ø.866	ø.472
C (in.)	ø1.30	ø1.06	ø.772
D (in.)	.630	.622	.453
MxPxL (in.)	.158x.028x.315	.158x.028x.236	.158x.020x.158

Available from Mouser Electronics
1-800-346-6873 / www.mouser.com

EPD-200537

Specifications are subject to change without notice. No liability or warranty implied by this information. Environmental compliance based on producer documentation.

ООО «ЛайфЭлектроникс» “LifeElectronics” LLC

ИНН 7805602321 КПП 780501001 Р/С 40702810122510004610 ФАКБ "АБСОЛЮТ БАНК" (ЗАО) в г.Санкт-Петербурге К/С 30101810900000000703 БИК 044030703

Компания «Life Electronics» занимается поставками электронных компонентов импортного и отечественного производства от производителей и со складов крупных дистрибьюторов Европы, Америки и Азии.

С конца 2013 года компания активно расширяет линейку поставок компонентов по направлению коаксиальный кабель, кварцевые генераторы и конденсаторы (керамические, пленочные, электролитические), за счёт заключения дистрибьюторских договоров

Мы предлагаем:

- *Конкурентоспособные цены и скидки постоянным клиентам.*
- *Специальные условия для постоянных клиентов.*
- *Подбор аналогов.*
- *Поставку компонентов в любых объемах, удовлетворяющих вашим потребностям.*

- *Приемлемые сроки поставки, возможна ускоренная поставка.*
- *Доставку товара в любую точку России и стран СНГ.*
- *Комплексную поставку.*
- *Работу по проектам и поставку образцов.*
- *Формирование склада под заказчика.*

- *Сертификаты соответствия на поставляемую продукцию (по желанию клиента).*
- *Тестирование поставляемой продукции.*
- *Поставку компонентов, требующих военную и космическую приемку.*
- *Входной контроль качества.*
- *Наличие сертификата ISO.*

В составе нашей компании организован Конструкторский отдел, призванный помогать разработчикам, и инженерам.

Конструкторский отдел помогает осуществить:

- *Регистрацию проекта у производителя компонентов.*
- *Техническую поддержку проекта.*
- *Защиту от снятия компонента с производства.*
- *Оценку стоимости проекта по компонентам.*
- *Изготовление тестовой платы монтаж и пусконаладочные работы.*

Тел: +7 (812) 336 43 04 (многоканальный)
Email: org@lifeelectronics.ru

www.lifeelectronics.ru