THIS DRAWING IS UNPUBLISHED. RELEASED FOR PUBLICATION JAN ,2006.
© COPYRIGHT 2006 BY TYCO ELECTRONICS CORPORATION. ALL RIGHTS RESERVED.

LOC	DIST
E	B

REVISIONS

P	LTR	DESCRIPTION	DATE	DWN	APVD
	C	ECR-05-017969	09JAN06	JMS	FWK

NOTES:

1. PACK IN ACCORDANCE WITH AMP SPEC 107-3275
2. 100 TRAY PACK IN ACCORDANCE WITH AMP SPEC 107-3275
3. Ag PLATING
4. THIS ITEM MUST BE WHITE

5 ELECTRICAL CHARACTERISTICS

FREQUENCY RANGE:	DC - 500 MHz
NOMINAL IMPEDANCE:	Non Constant
INSULATION RESISTANCE:	5000 MOhm
WORKING VOLTAGE:	500 Volts RMS at Sea Level
DIELECTRIC WITHSTAND VOLTAGE:	1500 Volts RMS Max
CONTACT RESISTANCE:	
CENTRE CONTACT:	3.00 mOhm Max
OUTER CONTACT:	2.00 mOhm Max

6 MECHANICAL CHARACTERISTICS

COUPLING NUT RETENTION FORCE:	445N Min
CLAMP NUT RECOMMENDED TORQUE:	4N
CABLE RETENTION FORCE:	170N Min
DURABILITY:	500 Cycles Min

7 ENVIRONMENTAL CHARACTERISTICS

OPERATING TEMPERATURE:	-65 to +165 DegC

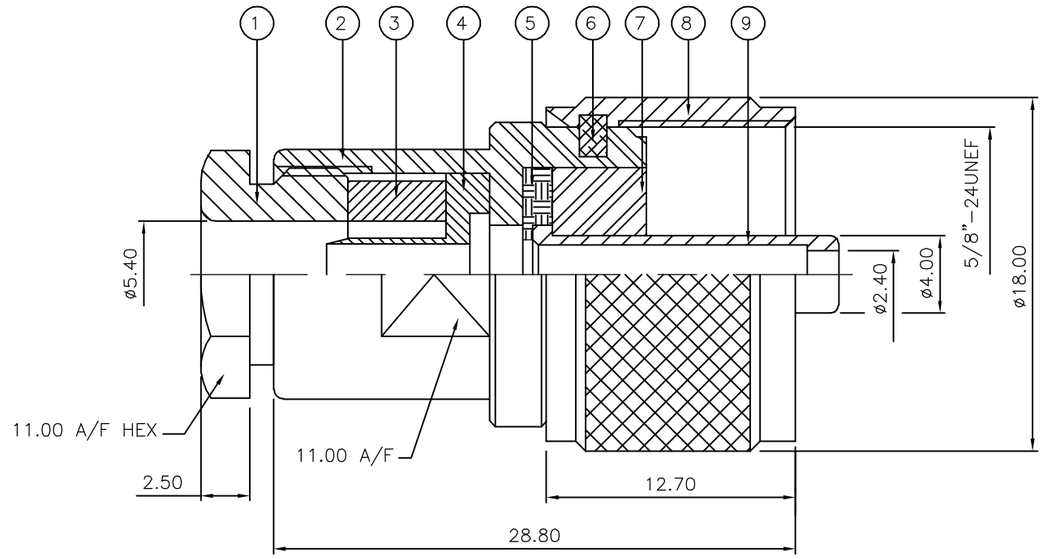

RECOMMENDED
CABLE STRIPPING DIM'S

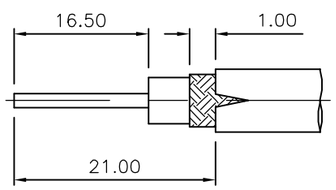

QUANTITY PER ASSY				PARTS LIST		
		6--0	1--0	MATERIAL	DESCRIPTION	ITEM
		2	1			
		1	1	BRASS 3	CONTACT	9
		1	1	BRASS 3	COUPLING NUT	8
		1	1	PTFE	INSULATION	7
		1	1	BRASS 3	CIRCLIP	6
		1	1	PTFE	INSULATION	5
		1	1	BRASS 3	FERRULE	4
		1	1	SILICON RUBBER 4	GASKET	3
		1	1	BRASS 3	BODY	2
		1	1	BRASS 3	CLAMP NUT	1

THIS DRAWING IS A CONTROLLED DOCUMENT.

DIMENSIONS: mm

TOLERANCES UNLESS OTHERWISE SPECIFIED:
0 PLC ± -
1 PLC ± -
2 PLC ± -
3 PLC ± -
4 PLC ± -
ANGLES ± -

MATERIAL: SEE TABLE
FINISH: -

DWN	J.SANDWELL	09JAN06
CHK	S.PARLOW	09JAN06
APVD	F.WHEELER-KING	09JAN06
PRODUCT SPEC	-	
APPLICATION SPEC	411-3255	
WEIGHT	-	

CUSTOMER DRAWING

tyco Electronics
Tyco Electronics Corporation
Bideford EX39 4HE

NAME
UHF STRAIGHT PLUG SOLDER
RG58C/U, 141A/U, URM43, 76, KX15
-

SIZE	CAGE CODE	DRAWING NO	RESTRICTED TO
A3	00779	C-1337473	-

SCALE	SHEET	REV
NTS	1 OF 1	C

AMP 1470-19 REV 31MAR2000

ООО «ЛайфЭлектроникс» “LifeElectronics” LLC

ИНН 7805602321 КПП 780501001 Р/С 40702810122510004610 ФАКБ "АБСОЛЮТ БАНК" (ЗАО) в г.Санкт-Петербурге К/С 30101810900000000703 БИК 044030703

Компания «Life Electronics» занимается поставками электронных компонентов импортного и отечественного производства от производителей и со складов крупных дистрибьюторов Европы, Америки и Азии.

С конца 2013 года компания активно расширяет линейку поставок компонентов по направлению коаксиальный кабель, кварцевые генераторы и конденсаторы (керамические, пленочные, электролитические), за счёт заключения дистрибьюторских договоров

Мы предлагаем:

- *Конкурентоспособные цены и скидки постоянным клиентам.*
- *Специальные условия для постоянных клиентов.*
- *Подбор аналогов.*
- *Поставку компонентов в любых объемах, удовлетворяющих вашим потребностям.*

- *Приемлемые сроки поставки, возможна ускоренная поставка.*
- *Доставку товара в любую точку России и стран СНГ.*
- *Комплексную поставку.*
- *Работу по проектам и поставку образцов.*
- *Формирование склада под заказчика.*

- *Сертификаты соответствия на поставляемую продукцию (по желанию клиента).*
- *Тестирование поставляемой продукции.*
- *Поставку компонентов, требующих военную и космическую приемку.*
- *Входной контроль качества.*
- *Наличие сертификата ISO.*

В составе нашей компании организован Конструкторский отдел, призванный помогать разработчикам, и инженерам.

Конструкторский отдел помогает осуществить:

- *Регистрацию проекта у производителя компонентов.*
- *Техническую поддержку проекта.*
- *Защиту от снятия компонента с производства.*
- *Оценку стоимости проекта по компонентам.*
- *Изготовление тестовой платы монтаж и пусконаладочные работы.*

Тел: +7 (812) 336 43 04 (многоканальный)
Email: org@lifeelectronics.ru

www.lifeelectronics.ru