FH28K series

0.5mm pitch, 2.55mm height, Heat resistance 125℃, Connectors for FPC/FFC

◆Features

1. Satisfies severe automotive requirements : Heat resistance 125℃
2. Firm & clear tactile click to confirm lock completion
3. Robust lock design preventing actuator coming off
4. FPC tabs allow high connection reliability
5. High FPC retention force
6. User-friendly: Improved FPC insertion and 0.3mm FPC/FFC thickness
7. RoHS compliant, Halogen-free product*

*This product satisfies halogen free requirements defined as 900ppm maximum chlorine, 900ppm maximum bromine, and 1500ppm maximum total of chlorine and bromine.

◆Example : 30pos.

FPC/FFC thickness＝0.3±0.05mm
Bottom contact type

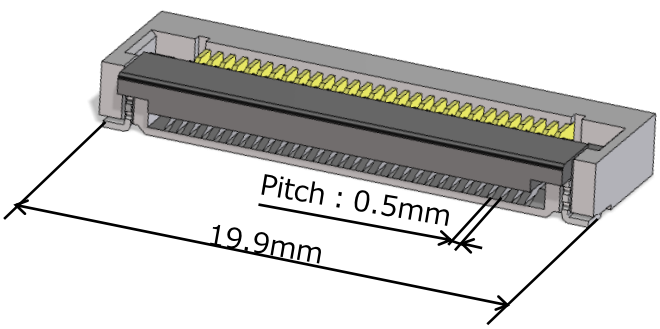

◆ High FPC retention force

Comparison without or with tabs

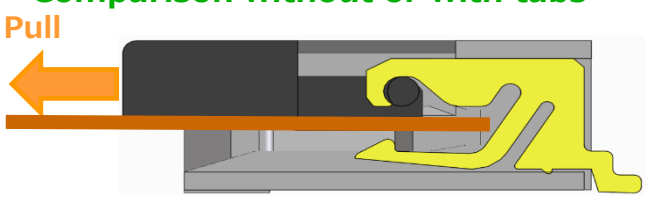

Retention Force	W/O tabs	With tabs
30pos.	12N min.	40N min.

◆Performance characteristic

Contact resistance*	50mΩ Max.
Withstanding voltage	AC 150V for 1 minute
Insulation resistance	500MΩ min. (100V DC)
Rated current	0.5A
Rated voltage	50V AC/DC
Temperature	-40 to 125℃

・Pos. varieties : 60pos. (Planning : 10, 15, 20, 28, 30, 40, 45, 50, 55, 64, 68,74 and 80pos.)

* including FPC conductor resistance

Specifications herein are subject to change without notice. Please contact Hirose for the latest specifications, drawings and availabilities.

May.1.2019 Copyright 2019 HIROSE ELECTRIC CO., LTD. All Rights Reserved.

© 2018 HIROSE ELECTRIC CO., LTD. All rights reserved.

Issued: Jul. 9, 2018

ООО «ЛайфЭлектроникс» “LifeElectronics” LLC

ИНН 7805602321 КПП 780501001 Р/С 40702810122510004610 ФАКБ "АБСОЛЮТ БАНК" (ЗАО) в г.Санкт-Петербурге К/С 30101810900000000703 БИК 044030703

Компания «Life Electronics» занимается поставками электронных компонентов импортного и отечественного производства от производителей и со складов крупных дистрибьюторов Европы, Америки и Азии.

С конца 2013 года компания активно расширяет линейку поставок компонентов по направлению коаксиальный кабель, кварцевые генераторы и конденсаторы (керамические, пленочные, электролитические), за счёт заключения дистрибьюторских договоров

Мы предлагаем:

- *Конкурентоспособные цены и скидки постоянным клиентам.*
- *Специальные условия для постоянных клиентов.*
- *Подбор аналогов.*
- *Поставку компонентов в любых объемах, удовлетворяющих вашим потребностям.*

- *Приемлемые сроки поставки, возможна ускоренная поставка.*
- *Доставку товара в любую точку России и стран СНГ.*
- *Комплексную поставку.*
- *Работу по проектам и поставку образцов.*
- *Формирование склада под заказчика.*

- *Сертификаты соответствия на поставляемую продукцию (по желанию клиента).*
- *Тестирование поставляемой продукции.*
- *Поставку компонентов, требующих военную и космическую приемку.*
- *Входной контроль качества.*
- *Наличие сертификата ISO.*

В составе нашей компании организован Конструкторский отдел, призванный помогать разработчикам, и инженерам.

Конструкторский отдел помогает осуществить:

- *Регистрацию проекта у производителя компонентов.*
- *Техническую поддержку проекта.*
- *Защиту от снятия компонента с производства.*
- *Оценку стоимости проекта по компонентам.*
- *Изготовление тестовой платы монтаж и пусконаладочные работы.*

Тел: +7 (812) 336 43 04 (многоканальный)
Email: org@lifeelectronics.ru

www.lifeelectronics.ru