THIS DRAWING IS UNPUBLISHED. RELEASED FOR PUBLICATION 20
© COPYRIGHT 20 - ALL RIGHTS RESERVED.

| LOC | DIST |
|---|---|
| FT | 0 |

REVISIONS

| P | LTR | DESCRIPTION | DATE | DWN | APVD |
|---|---|---|---|---|---|
| | B1 | REVISED PER ECO-11-005931 | 23MAR2011 | HMR | CR |

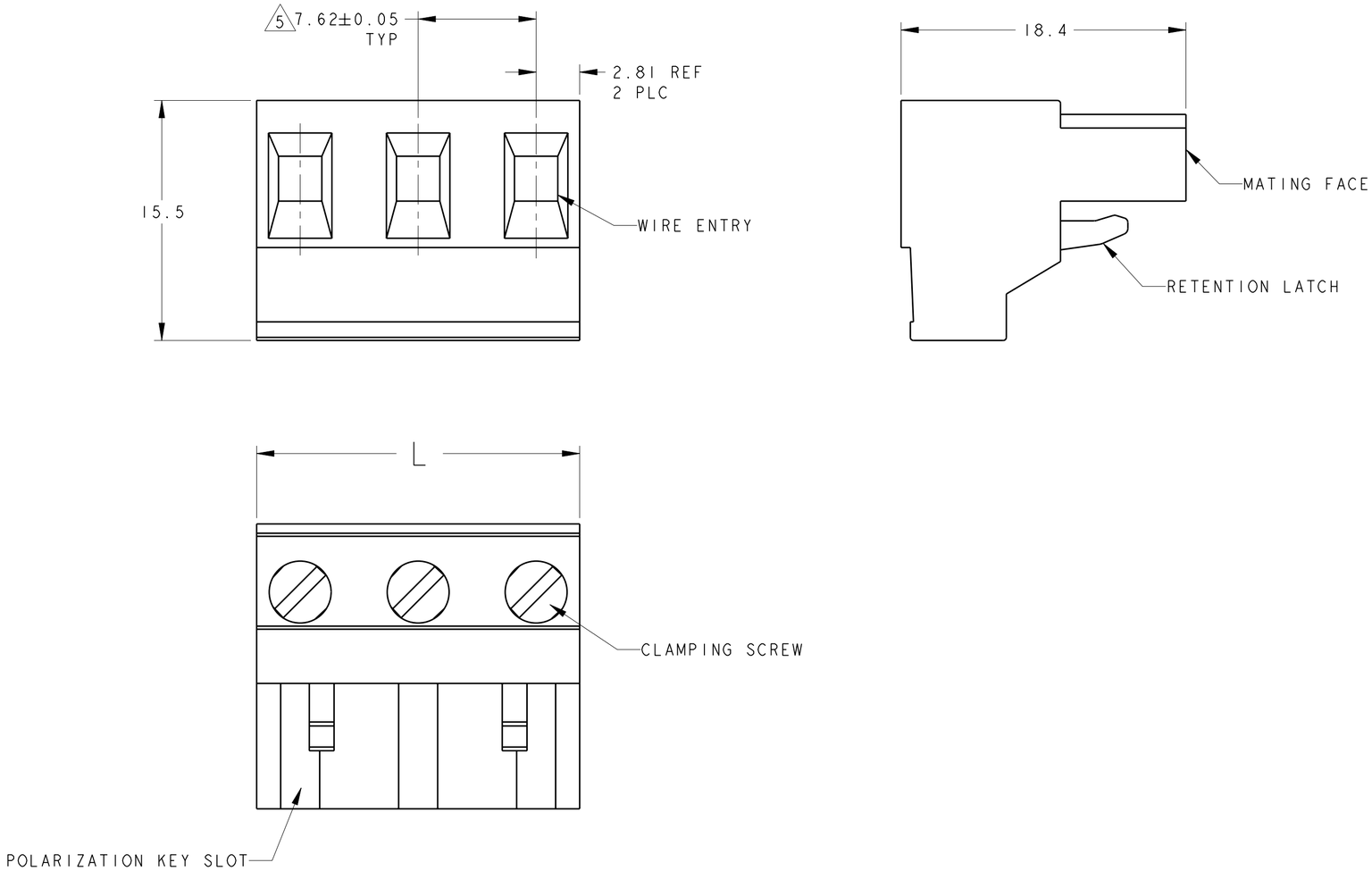


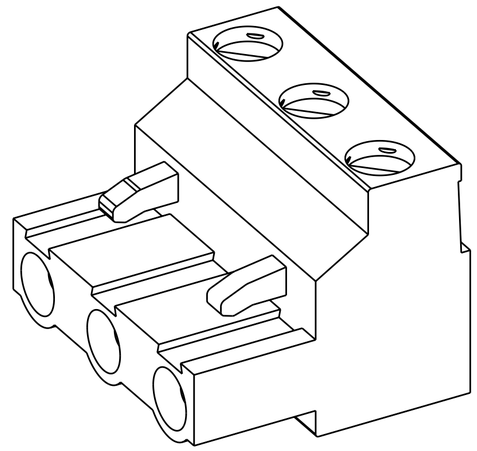

796981-3 AS SHOWN

| COLOR | DIM L. | NO OF POSN | PART NUMBER |
|---|---|---|---|
| GREEN | 89.44 | 12 | 1-796981-2 |
| GREEN | 81.82 | 11 | 1-796981-1 |
| GREEN | 74.20 | 10 | 1-796981-0 |
| GREEN | 66.58 | 9 | 796981-9 |
| GREEN | 58.96 | 8 | 796981-8 |
| GREEN | 51.34 | 7 | 796981-7 |
| GREEN | 43.72 | 6 | 796981-6 |
| BLACK | 36.10 | 5 | 2-796981-5 |
| GREEN | 36.10 | 5 | 796981-5 |
| GREEN | 28.48 | 4 | 796981-4 |
| GREEN | 20.86 | 3 | 796981-3 |
| GREEN | 13.24 | 2 | 796981-2 |

1. MATERIALS AND FINISH:
   HOUSING: PA 6-6, UL 94-V0, COLOR: SEE P/N TABLE.
   CLAMP: BRASS, NICKEL PLATED.
   DOUBLE SIDE CONTACT SPRING: PHOSPHOR BRONZE, TIN PLATED.
   CLAMPING SCREW: M3, BRASS, NICKEL PLATED.

2. WIRE SIZE RANGE
   SOLID WIRE: 12-30AWG
   STRANDED WIRE: 12-30AWG

3. RECOGNIZED UNDER THE COMPONENT PROGRAM OF UNDERWRITERS LABORATORIES INC.FILE N° E60677.

4. IMQ CERTIFICATE WITH SURVEILLANCE IN CONFORMITY WITH IEC 998-1/998-2-1.

5. NOT CUMULATIVE TOLERANCE

THIS DRAWING IS A CONTROLLED DOCUMENT.

DIMENSIONS: mm

TOLERANCES UNLESS OTHERWISE SPECIFIED:

| | |
|---|---|
| 0 PLC | ±- |
| 1 PLC | ±0.2 |
| 2 PLC | ±0.2 |
| 3 PLC | ±0.001 |
| 4 PLC | ±0.0001 |
| ANGLES | ±2 |

MATERIAL 1 -

FINISH 1 -

DWN E. ZANOLINI 28MAR2001
CHK D. BIEVENOUR 28MAR2001
APVD D. BIEVENOUR 28MAR2001

PRODUCT SPEC -

APPLICATION SPEC -

WEIGHT -

TE Connectivity

NAME TERMINAL BLOCK, PLUG 7.62mm PITCH -

| SIZE | CAGE CODE | DRAWING NO | RESTRICTED TO |
|---|---|---|---|
| A2 | 00779 | C-796981 | - |

CUSTOMER DRAWING

SCALE NTS SHEET 1 OF 1 REV B1

1471-9 (3/11)

Pro/ENGINEER DRAWING

ООО «ЛайфЭлектроникс» “LifeElectronics” LLC

ИНН 7805602321 КПП 780501001 Р/С 40702810122510004610 ФАКБ "АБСОЛЮТ БАНК" (ЗАО) в г.Санкт-Петербурге К/С 30101810900000000703 БИК 044030703

*Компания «Life Electronics» занимается поставками электронных компонентов импортного и отечественного производства от производителей и со складов крупных дистрибьюторов Европы, Америки и Азии.*

*С конца 2013 года компания активно расширяет линейку поставок компонентов по направлению коаксиальный кабель, кварцевые генераторы и конденсаторы (керамические, пленочные, электролитические), за счёт заключения дистрибьюторских договоров*

*Мы предлагаем:*

- *Конкурентоспособные цены и скидки постоянным клиентам.*
- *Специальные условия для постоянных клиентов.*
- *Подбор аналогов.*
- *Поставку компонентов в любых объемах, удовлетворяющих вашим потребностям.*

- *Приемлемые сроки поставки, возможна ускоренная поставка.*
- *Доставку товара в любую точку России и стран СНГ.*
- *Комплексную поставку.*
- *Работу по проектам и поставку образцов.*
- *Формирование склада под заказчика.*

- *Сертификаты соответствия на поставляемую продукцию (по желанию клиента).*
- *Тестирование поставляемой продукции.*
- *Поставку компонентов, требующих военную и космическую приемку.*
- *Входной контроль качества.*
- *Наличие сертификата ISO.*

*В составе нашей компании организован Конструкторский отдел, призванный помогать разработчикам, и инженерам.*

*Конструкторский отдел помогает осуществить:*

- *Регистрацию проекта у производителя компонентов.*
- *Техническую поддержку проекта.*
- *Защиту от снятия компонента с производства.*
- *Оценку стоимости проекта по компонентам.*
- *Изготовление тестовой платы монтаж и пусконаладочные работы.*

*Тел: +7 (812) 336 43 04 (многоканальный)*
*Email: org@lifeelectronics.ru*

***www.lifeelectronics.ru***