SQUARE FLANGE RECEPTACLE

M3 REAR MOUNTING .PACKAGING50

R185.406.090

Series : **7-16**

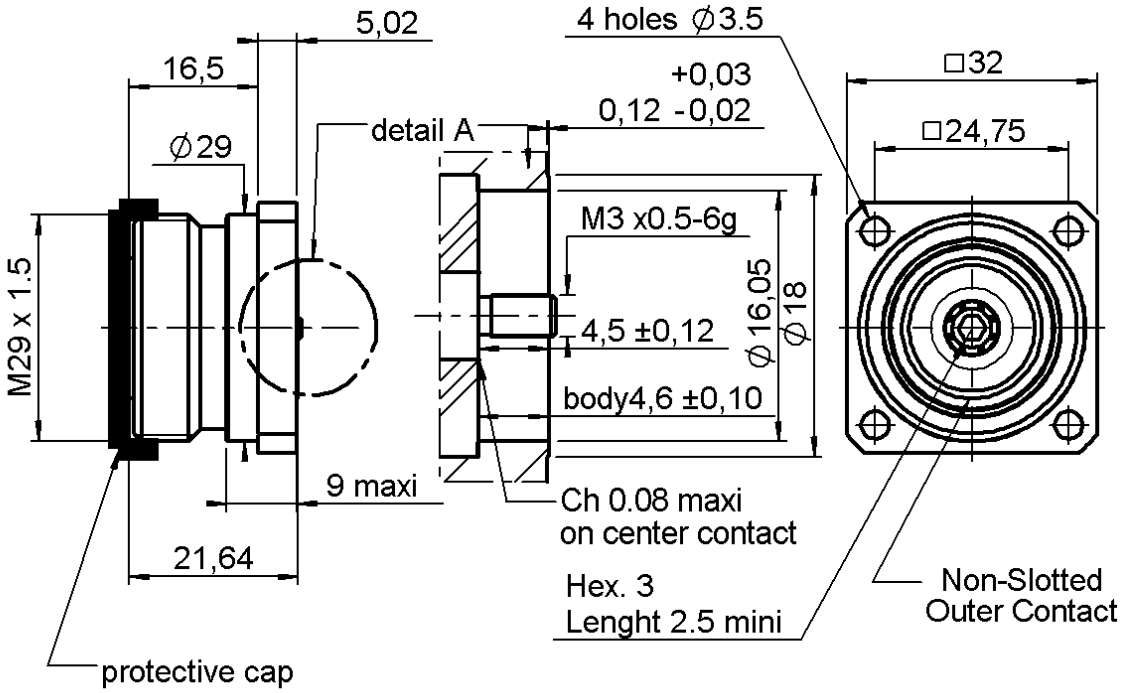

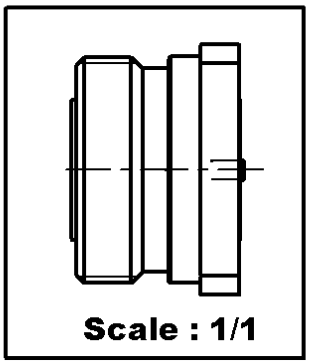

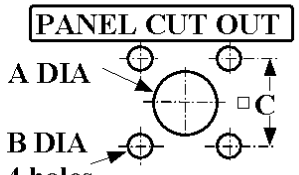

	mm	
	Maxi	mini
A	16.2	16
B	3.7	3.6
C	24.8	24.7

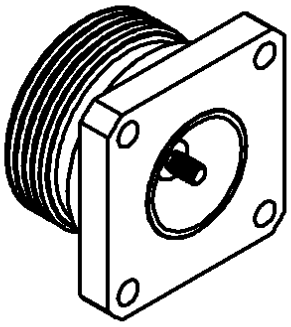

All dimensions are in mm.

COMPONENTS	MATERIALS	PLATINGS (µm)
BODY	**BRASS**	**BBR 0.5 OVER SILVER 3**
CENTER CONTACT	**BRONZE**	**SILVER 5 PASSIVATED OVER COPPER 0.5**
OUTER CONTACT	**BRASS**	**SILVER 5 PASSIVATED OVER COPPER 0.5**
INSULATOR	**PTFE**	
GASKET		
OTHERS PARTS		
-	-	-
-	-	-

Issue : 0330 A

In the effort to improve our products, we reserve the right to make changes judged to be necessary.

RADIALL®

SQUARE FLANGE RECEPTACLE

M3 REAR MOUNTING .PACKAGING50

R185.406.090

Series : **7-16**

PACKAGING

Standard	Unit	Other
50	**'W' option**	**Contact us**

SPECIFICATION

ELECTRICAL CHARACTERISTICS

Impedance			**50**	Ω
Frequency			**0-7.5**	GHz
VSWR	**1.02**	+	**0.020**	x F(GHz) Maxi
Insertion loss			**0.05**	√F(GHz) dB Maxi
RF leakage		- (	**NA**	- F(GHz)) dB Maxi
Voltage rating			**1400**	Veff Maxi
Dielectric withstanding voltage			**4000**	Veff mini
Insulation resistance			**10000**	MΩ mini

ENVIRONMENTAL

Operating temperature	**-55/+120**	° C
Hermetic seal	**NA**	Atm.cm3/s
Panel leakage	**NA**	

OTHERS CHARACTERISTICS

Assembly instruction **NA**

Others :
Intermod: -125dbm over 2x20W carriers
Typical VSWR at 2.2GHz: 1.03

MECHANICAL CHARACTERISTICS

Center contact retention		
Axial force – Mating end	**200**	N mini
Axial force – Opposite end	**NA**	N mini
Torque	**NA**	N.cm mini
Recommended torque		
Mating	**NA**	N.cm
Panel nut	**NA**	N.cm
Mating life	**500**	Cycles mini
Weight	**79.100**	g

Issue : 0330 A

In the effort to improve our products, we reserve the right to make changes judged to be necessary.

RADIALL®

ООО «ЛайфЭлектроникс» “LifeElectronics” LLC

ИНН 7805602321 КПП 780501001 Р/С 40702810122510004610 ФАКБ "АБСОЛЮТ БАНК" (ЗАО) в г.Санкт-Петербурге К/С 30101810900000000703 БИК 044030703

Компания «Life Electronics» занимается поставками электронных компонентов импортного и отечественного производства от производителей и со складов крупных дистрибьюторов Европы, Америки и Азии.

С конца 2013 года компания активно расширяет линейку поставок компонентов по направлению коаксиальный кабель, кварцевые генераторы и конденсаторы (керамические, пленочные, электролитические), за счёт заключения дистрибьюторских договоров

Мы предлагаем:

- *Конкурентоспособные цены и скидки постоянным клиентам.*
- *Специальные условия для постоянных клиентов.*
- *Подбор аналогов.*
- *Поставку компонентов в любых объемах, удовлетворяющих вашим потребностям.*

- *Приемлемые сроки поставки, возможна ускоренная поставка.*
- *Доставку товара в любую точку России и стран СНГ.*
- *Комплексную поставку.*
- *Работу по проектам и поставку образцов.*
- *Формирование склада под заказчика.*

- *Сертификаты соответствия на поставляемую продукцию (по желанию клиента).*
- *Тестирование поставляемой продукции.*
- *Поставку компонентов, требующих военную и космическую приемку.*
- *Входной контроль качества.*
- *Наличие сертификата ISO.*

В составе нашей компании организован Конструкторский отдел, призванный помогать разработчикам, и инженерам.

Конструкторский отдел помогает осуществить:

- *Регистрацию проекта у производителя компонентов.*
- *Техническую поддержку проекта.*
- *Защиту от снятия компонента с производства.*
- *Оценку стоимости проекта по компонентам.*
- *Изготовление тестовой платы монтаж и пусконаладочные работы.*

Тел: +7 (812) 336 43 04 (многоканальный)
Email: org@lifeelectronics.ru

www.lifeelectronics.ru