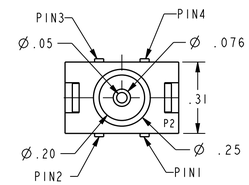

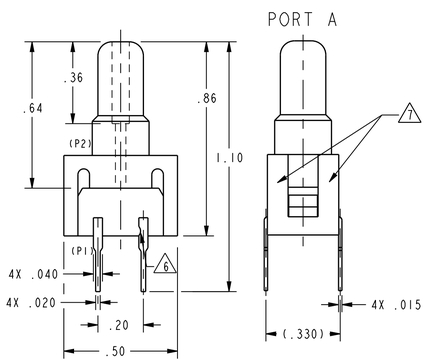

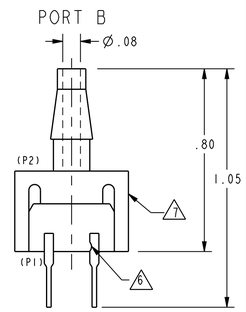

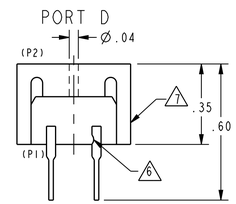

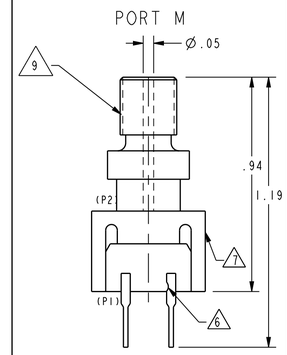

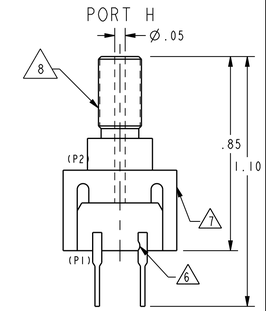

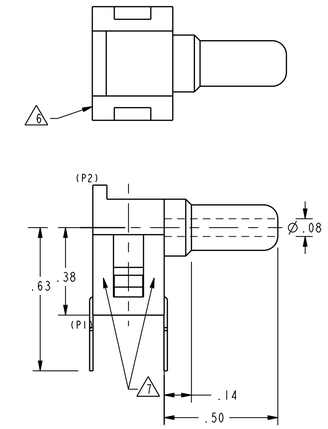

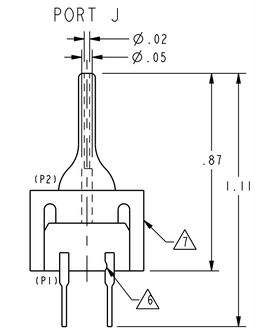

CATALOG LISTING	LASER BRAND 7
24PCGFM2G	4GF2G
24PCCFM2G	4CF2G
24PCDFA2G	4DF2G
24PCDFB2G	4DF2G
24PCAFB2G	4AF2G
24PCBFB2G	4BF2G
24PCAFA2G	4AF2G
24PCAFD2G	4AF2G
24PCBFA2G	4BF2G
24PCBFJ2G	4BF2G
24PCCFA2G	4CF2G
24PCCFH2G	4CF2G
24PCEFB2G	4EF2G
24PCFFA2G	4FF2G
24PCFFH2G	4FF2G
24PCGFB2G	4GF2G
24PCFFI2G	4FF2G
24PCFFB2G	4FF2G
24PCGFA2G	4GF2G
24PCBNB2G	4BN2G
24PCAFJ2G	4AF2G
24PCGNH2G	4GN2G

24PC___2G

- STYLE
  - (G) GAGE
- TERMINATION
  - (2) 2 X 2
- PORT
  - (A) STRAIGHT
  - (B) BARB
  - (D) MODULAR
  - (H) 5mm THREAD
  - (I) 90°
  - (J) SMALL NEEDLE
  - (M) 1/4-28 THREAD
- SEAL
  - (F) FLUOROSILICONE
  - (N) NEOPRENE
- OPERATING PRESSURE
  - (A) 1 PSI
  - (B) 5 PSI
  - (C) 15 PSI
  - (D) 30 PSI
  - (E) .5 PSI
  - (F) 100 PSI
  - (G) 250 PSI

NOTES:-

1. SPAN IS THE ALGEBRAIC DIFFERENCE BETWEEN END POINTS (OUTPUT AT MINIMUM AND MAXIMUM PRESSURE)
2. TEMPERATURE ERROR IS CALCULATED WITH RESPECT TO 25° AND EXPRESSES THE DEVIATION THAT COULD OCCUR AS TEMPERATURE IS RAISED OR LOWERED TO LIMITS INDICATED
3. INPUT MEDIA LIMITED ONLY TO THOSE MATERIALS THAT WILL NOT ATTACK POLYESTER, SILICON, OR FLUROSILICONE
4. TERMINALS ARE PLATED FOR SOLDERING
5. LIMIT SOLDERING TO 315° FOR 10 SECONDS MAX
6. PIN 1 IS IDENTIFIED BY NOTCH IN LEAD
7. BRAND CATALOG LISTING AND DATE CODE AS SHOWN. ALTERNATE FORMAT OF CATALOG LISTING BRAND IS THE ENTIRE CATALOG LISTING
8. M5 THREADED PRODUCT:
   RECOMMENDED TORQUE FOR SEALING: 4 IN-LBS
   DO NOT EXCEED 6 IN-LBS OF TORQUE
   SIZE 007 O-RING
   O-RING COUNTERBORE DIMENSIONS:
   Ø.300±.003 X ↧.040
9. 1/4-28 UNF THREADED PRODUCT:
   RECOMMENDED TORQUE FOR SEALING: 8 IN-LBS
   DO NOT EXCEED 12 IN-LBS OF TORQUE
   SIZE 009 O-RING
   O-RING COUNTERBORE DIMENSIONS:
   Ø.360±.003 X ↧.040±.002

GENERAL OPERATING CHARACTERISTICS
(ELECTRICAL PERFORMANCE AT 10.00 ± 0.01 VDC EXCITATION, 25°C)

PARAMETERS	PRESSURE RANGES (PSI)	MIN	TYPE	MAX	UNITS
NULL OFFSET	ALL	-30	0	+30	mV
NULL SHIFT 2 0° TO 25°C OR 25° TO 50°C	ALL		±1.0		mV
SPAN 1 P2 > P1	0 TO .5 G	25	35	45	mV
	0 TO 1 G	30	45	60	mV
	0 TO 5 G	85	115	145	mV
	0 TO 15 G	165	225	285	mV
	0 TO 30 G	240	330	420	mV
	0 TO 100 G	156	225	294	mV
	0 TO 250 G	144	212	280	mV
SENSITIVITY SHIFT 2 0° TO 25°C OR 25° TO 50°C P2 > P1	ALL				%SPAN
AT 10 VDC	ALL		±0.5		%SPAN
AT 2 mV	ALL				%SPAN
LINEARITY (BFSL) P2 > P1	ALL		0.2	1.0	%SPAN
(BFSL) P1 > P2	ALL				%SPAN
REPEATABILITY & HYSTERESIS	ALL		±0.5		%SPAN
STABILITY OVER 1 YEAR	ALL				%SPAN
EXCITATION VOLTAGE	ALL		±1.5		%SPAN
INPUT RESISTANCE		4.0K	5.0K	6.0K	OHMS
OUTPUT RESISTANCE		4.0K	5.0K	6.0K	OHMS
(P1 > P2) (P2 > P1) OVERPRESSURE AT 25°C	0 TO .5 G			20	PSI
	0 TO 1 G			20	PSI
	0 TO 5 G			20	PSI
	0 TO 15 G			45	PSI
	0 TO 30 G			60	PSI
	0 TO 100 G			200	PSI
	0 TO 250 G			500	PSI
TEMPERATURE STORAGE	ALL	-55°C TO 100°C (-67°F TO +212°F)			
OPERATE	ALL	-40°C TO 85°C (-40°F TO +185°F)			

METRIC	INCHES
0.38	.015
0.6	.02
0.76	.030
1.0	.04
1.3	.05
2.0	.08
3.6	.14
3.8	.15
5.1	.20
6.4	.25
7.9	.31
8.4	.33
8.9	.35
9.7	.38
12.7	.50
15.2	.60
16.0	.63
18.8	.74
20.4	.80
21.6	.85
21.8	.86
22.1	.87
23.9	.94
24.9	.98
26.7	1.05
27.9	1.10
28.2	1.11
30.2	1.19

CIRCUIT DIAGRAM

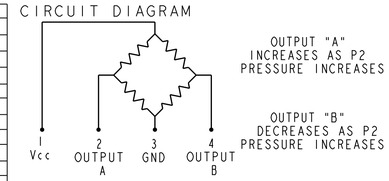

THIRD ANGLE PROJECTION

SCALE 33:11

DO NOT SCALE PRINT

UNLESS OTHERWISE SPECIFIED TOLERANCES ARE

ONE PLACE	(.0)	+.030
TWO PLACE	(.00)	+.015
THREE PLACE	(.000)	+.005
ANGLES		+

WEIGHT 2 OZ

THIS DRAWING COVERS A PROPRIETARY ITEM AND IS THE PROPERTY OF MICRO SWITCH, A DIVISION OF HONEYWELL. THIS DRAWING IS NOT TO BE COPIED OR USED WITHOUT THE APPROVAL OF MICRO SWITCH.

FED. MFG. CODE 91929

MICRO SWITCH a Honeywell Division

BRIDGE PRESSURE SENSOR

CATALOG LISTING 24PC SERIES CHART 3

ANSI Y14.5M-1982 APPLIES

M 24PC SERIES CHART 3 | PAGE 1 OF 1 | RELEASE NO. PR-19740 | REPLACES -

DRAWING NUMBER 25 | ISSUE | MGN | CHECK | 09JAN13

REVISIONS

A	203940	TSM 14SEP01	2JAN07 CMH
B	205261	LJR 29MAR02	
C	0013886	CMH 28JUN05	
D	0022925	CMH 30JUN06	
E	0026116	RS 07NOV06	
F	0027595	RS 12JAN07	4JAN00 CMH
G	0031645	SK 15JUN07	
H	0097042	VKS 09JAN13	

PTC/CAD 2D | DRAWN TSM | 4JAN00 CMH

ООО «ЛайфЭлектроникс» “LifeElectronics” LLC

ИНН 7805602321 КПП 780501001 Р/С 40702810122510004610 ФАКБ "АБСОЛЮТ БАНК" (ЗАО) в г.Санкт-Петербурге К/С 30101810900000000703 БИК 044030703

Компания «Life Electronics» занимается поставками электронных компонентов импортного и отечественного производства от производителей и со складов крупных дистрибьюторов Европы, Америки и Азии.

С конца 2013 года компания активно расширяет линейку поставок компонентов по направлению коаксиальный кабель, кварцевые генераторы и конденсаторы (керамические, пленочные, электролитические), за счёт заключения дистрибьюторских договоров

Мы предлагаем:

- *Конкурентоспособные цены и скидки постоянным клиентам.*
- *Специальные условия для постоянных клиентов.*
- *Подбор аналогов.*
- *Поставку компонентов в любых объемах, удовлетворяющих вашим потребностям.*

- *Приемлемые сроки поставки, возможна ускоренная поставка.*
- *Доставку товара в любую точку России и стран СНГ.*
- *Комплексную поставку.*
- *Работу по проектам и поставку образцов.*
- *Формирование склада под заказчика.*

- *Сертификаты соответствия на поставляемую продукцию (по желанию клиента).*
- *Тестирование поставляемой продукции.*
- *Поставку компонентов, требующих военную и космическую приемку.*
- *Входной контроль качества.*
- *Наличие сертификата ISO.*

В составе нашей компании организован Конструкторский отдел, призванный помогать разработчикам, и инженерам.

Конструкторский отдел помогает осуществить:

- *Регистрацию проекта у производителя компонентов.*
- *Техническую поддержку проекта.*
- *Защиту от снятия компонента с производства.*
- *Оценку стоимости проекта по компонентам.*
- *Изготовление тестовой платы монтаж и пусконаладочные работы.*

Тел: +7 (812) 336 43 04 (многоканальный)
Email: org@lifeelectronics.ru

www.lifeelectronics.ru