NUMMER	VERWENDET FÜR	WAR NR.
962880	–	–

Doppelanschlag Kombinationen von / mit

Einzelanschläge	
X	0.5
X	1.0

ÄNDERUNGEN DIE DEM TECHNISCHEN FORTSCHRITT DIENEN, BEHALTEN WIR UNS VOR

VERTRAULICH

UNVERÖFFENTLICHTE ZEICHNUNG. ALLE RECHTE VORBEHALTEN. VERVIELFÄLTIGUNG UND WEITERGABE NUR MIT GENEHMIGUNG DURCH AMP DEUTSCHLAND GMBH

CAD-ORIGINAL
ZEICHNUNG NICHT ÄNDERN

ZEICHNUNG GESCHÜTZT DURCH
© COPYRIGHT 1991
AMP DEUTSCHLAND GMBH
ALLE RECHTE VORBEHALTEN

REV.	ÄNDERUNG	DATUM	NAME
1	neu gezeichnet	20.02.91	N.Keil
B	Tab-Spitze und Kastenmaß geändert	02.09.91	J.Kunze
G	Revisionsstand angeglichen	05.05.93	H.Gehrke
J	Isolationshuelse vorgeformt	17-MAR-97	T.Bersch

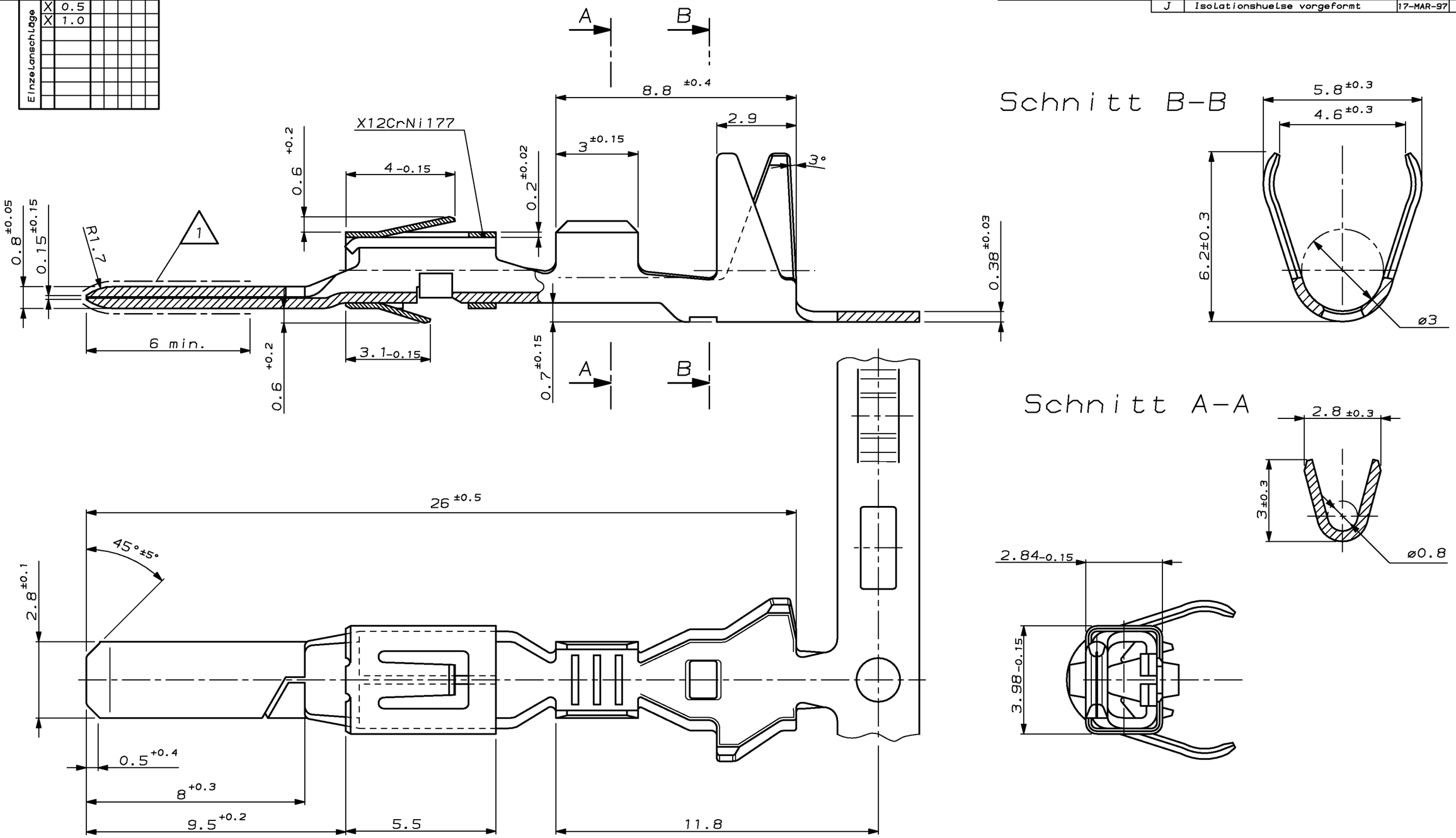

1 Kontaktzone selectiv vergoldet
0.8 µm min. über Ni

2 Crimpbereich vorverzinnt
1 µm min. über Ni

Drahtgrößenbereich: 0.5-1.0mm²

Dichtungs ø: 3.4mm Einzeldichtungssystem

AMP BESTELL-NR. EINZELAUSFÖRUNG	AMP BESTELL-NR. BANDWARE	Rev.	WERKSTOFF	OBERFLÄCHE / FARBE
963811-3	962880-3	J	CuFe2	sel. Gold 1 / Sn 2
963811-2	962880-2	J	CuFe2	vorverzinnt
963811-1	962880-1	J	CuSn4	vorverzinnt

GEZ. 16.12.88 N.Keil
GEPR. 10.01.89 R.Hofer/ E.Herth

ZEICHNUNG GÜLTIG AB .....

AMP — AMP DEUTSCHLAND G.m.b.H. Langen b.Ffm., West Germany

BENENNUNG: 2.8 mm Flachstecker mit doppelter Rastfeder

K

NICHT TOLERIERTE MASSE: ± 0.2, ± 2°
FORMAT: A2
ZEICHNUNGS-NR.: 962880
MASSTAB: 10:1
BLATT: 1 VON 1
REV.: J

ООО «ЛайфЭлектроникс» “LifeElectronics” LLC

ИНН 7805602321 КПП 780501001 Р/С 40702810122510004610 ФАКБ "АБСОЛЮТ БАНК" (ЗАО) в г.Санкт-Петербурге К/С 30101810900000000703 БИК 044030703

Компания «Life Electronics» занимается поставками электронных компонентов импортного и отечественного производства от производителей и со складов крупных дистрибьюторов Европы, Америки и Азии.

С конца 2013 года компания активно расширяет линейку поставок компонентов по направлению коаксиальный кабель, кварцевые генераторы и конденсаторы (керамические, пленочные, электролитические), за счёт заключения дистрибьюторских договоров

Мы предлагаем:

- *Конкурентоспособные цены и скидки постоянным клиентам.*
- *Специальные условия для постоянных клиентов.*
- *Подбор аналогов.*
- *Поставку компонентов в любых объемах, удовлетворяющих вашим потребностям.*

- *Приемлемые сроки поставки, возможна ускоренная поставка.*
- *Доставку товара в любую точку России и стран СНГ.*
- *Комплексную поставку.*
- *Работу по проектам и поставку образцов.*
- *Формирование склада под заказчика.*

- *Сертификаты соответствия на поставляемую продукцию (по желанию клиента).*
- *Тестирование поставляемой продукции.*
- *Поставку компонентов, требующих военную и космическую приемку.*
- *Входной контроль качества.*
- *Наличие сертификата ISO.*

В составе нашей компании организован Конструкторский отдел, призванный помогать разработчикам, и инженерам.

Конструкторский отдел помогает осуществить:

- *Регистрацию проекта у производителя компонентов.*
- *Техническую поддержку проекта.*
- *Защиту от снятия компонента с производства.*
- *Оценку стоимости проекта по компонентам.*
- *Изготовление тестовой платы монтаж и пусконаладочные работы.*

Тел: +7 (812) 336 43 04 (многоканальный)
Email: org@lifeelectronics.ru

www.lifeelectronics.ru