FEEDTHROUGHT FOR P.C.B CRIMP TYPE CABLE 2.6/50

R280.280.100

SERIES ACC-COAX

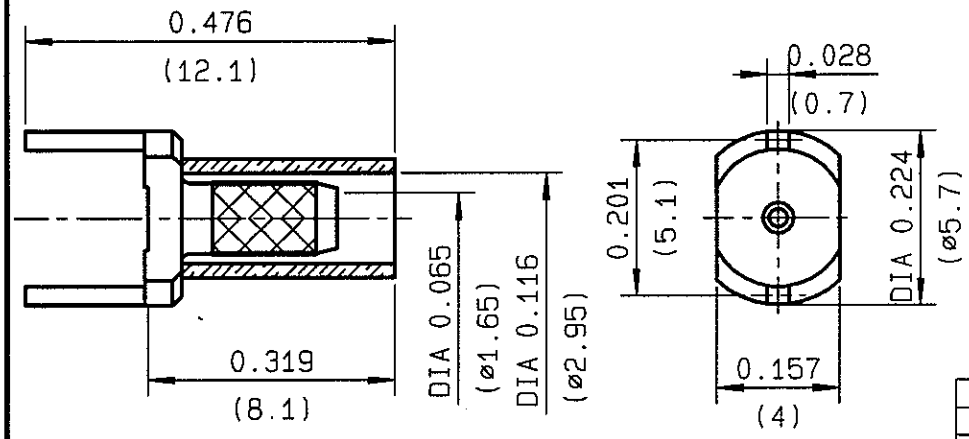

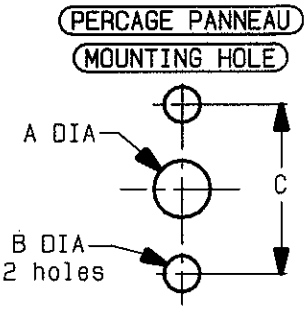

	MM		INCH	
	maxi	mini	maxi	mini
A	1.2	1.1	0.047	0.043
B	1.2	1.1	0.047	0.043
C	5.15	5.05	0.203	0.199

NOMINAL IMPEDANCE	50	Ω
FREQUENCY RANGE	0-3	GHz
TEMPERATURE RATING	-55/+155	°C
V.S.W.R	+ 0 x F(GHz)Maxi	
RF INSERTION LOSS	√F(GHz) dB Maxi	
VOLTAGE RATING	900	Veff Maxi
DIELECTRIC WITHSTANDING VOLTAGE	2000	Veff Mini
INSULATION RESISTANCE	NA	MΩMini
HERMETIC SEAL		$Atm.cm^3/s$
LEAKAGE (pressurized only)		
MECHANICAL DURABILITY		Cycles
WEIGHT		gr
SPECIFICATION		

CABLES : **KX 22A**
RG 174
RG 188
RG 316

OTHERS CHARACTERISTICS

CABLE RETENTION	53	N Mini
CENTER CONTACT RETENTION		
Axial force - mating end		N Mini
Axial force - opposite end		N Mini
Torque		cm.N Mini
RECOMMENDED TORQUES		
Mating		cm.N
Panel nut	NA	cm.N
Clamp nut	NA	cm.N

CONNECTOR PARTS	MATERIALS	FINISH (all values are given in micrometers)
BODY	BRASS	GOLD 0.2 OVER NICKEL 2
OUTER CONTACT		
CENTER CONTACT		
INSULATOR		-
GASKET		-
OTHERS PIECES		

ISSUE	CREATION DATE	FILE PART-NUMBER
9910B00	27-JUN-88	

RADIALL®

BAFFERT.M

The information given here is subject to change without notice.
Design changes may be in order to improve the product .

Connect to the future

RADIALL®

R280.280.100

ISSUE 9910B00 SERIES ACC-COAX

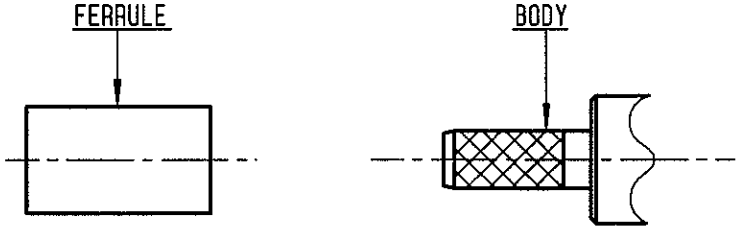

①

Slide onto the cable the ferrule
-
Strip the cable .
-
-

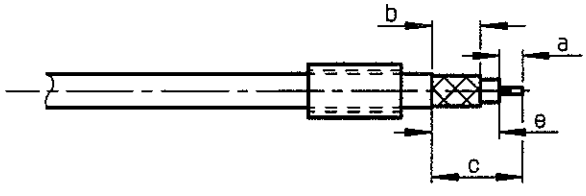

Stripping	a	b	c	d	e
inch	0.157	0.232	0.441	0.283	0
mm	4	5.9	11.2	7.2	

②

Fan the braid .
Slide cable into the body
-
Slide ferrule over the braid .
(In direction F)

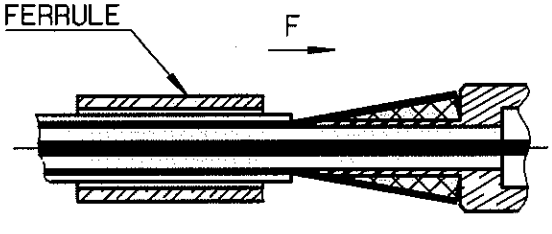

③

Crimp the ferrule with crimping tool
R 282 271 000 (Hex. : 3.25) or
crimping tool M22520/5-01 (R 282 293 000)
+ dies M22520/5-03 (R 282 235 003)
Cut the excess of braid .
-
-
-
-

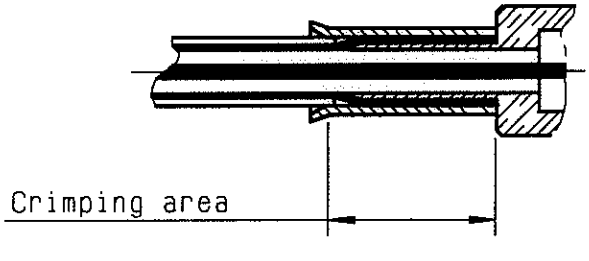

BAFFERT.JM

The information given here is subject to change without notice. Design changes may be in order to improve the product.

ООО «ЛайфЭлектроникс» “LifeElectronics” LLC

ИНН 7805602321 КПП 780501001 Р/С 40702810122510004610 ФАКБ "АБСОЛЮТ БАНК" (ЗАО) в г.Санкт-Петербурге К/С 30101810900000000703 БИК 044030703

Компания «Life Electronics» занимается поставками электронных компонентов импортного и отечественного производства от производителей и со складов крупных дистрибьюторов Европы, Америки и Азии.

С конца 2013 года компания активно расширяет линейку поставок компонентов по направлению коаксиальный кабель, кварцевые генераторы и конденсаторы (керамические, пленочные, электролитические), за счёт заключения дистрибьюторских договоров

Мы предлагаем:

- *Конкурентоспособные цены и скидки постоянным клиентам.*
- *Специальные условия для постоянных клиентов.*
- *Подбор аналогов.*
- *Поставку компонентов в любых объемах, удовлетворяющих вашим потребностям.*

- *Приемлемые сроки поставки, возможна ускоренная поставка.*
- *Доставку товара в любую точку России и стран СНГ.*
- *Комплексную поставку.*
- *Работу по проектам и поставку образцов.*
- *Формирование склада под заказчика.*

- *Сертификаты соответствия на поставляемую продукцию (по желанию клиента).*
- *Тестирование поставляемой продукции.*
- *Поставку компонентов, требующих военную и космическую приемку.*
- *Входной контроль качества.*
- *Наличие сертификата ISO.*

В составе нашей компании организован Конструкторский отдел, призванный помогать разработчикам, и инженерам.

Конструкторский отдел помогает осуществить:

- *Регистрацию проекта у производителя компонентов.*
- *Техническую поддержку проекта.*
- *Защиту от снятия компонента с производства.*
- *Оценку стоимости проекта по компонентам.*
- *Изготовление тестовой платы монтаж и пусконаладочные работы.*

Тел: +7 (812) 336 43 04 (многоканальный)
Email: org@lifeelectronics.ru

www.lifeelectronics.ru