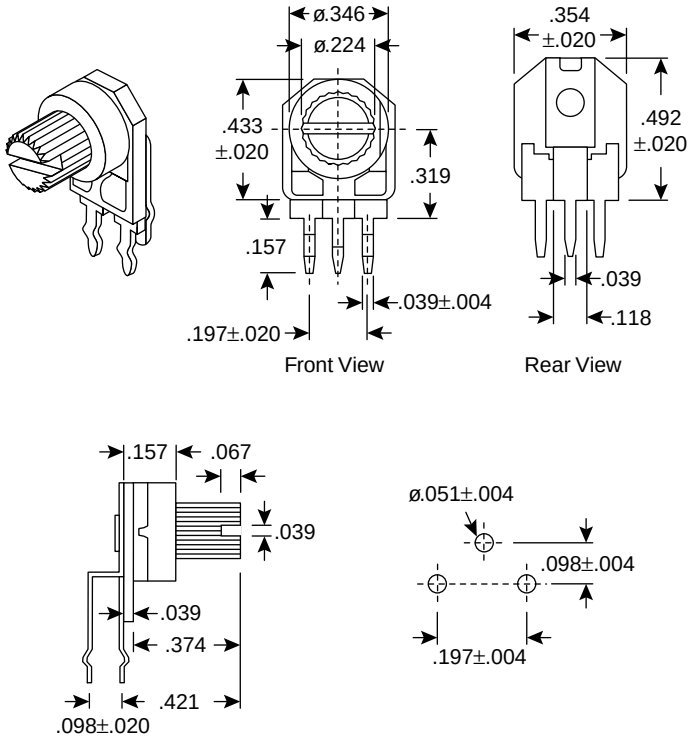

Dimensions (In.)

Specifications:
- Type: 9mm single turn cermet
- End stop strength: 1KgF-cm min.
- Starting torque: 35mNm max.
- Mechanical adjustment: 1 turn-260° nominal
- Weight: 0.8gms
- Adjustment shaft material: polyamide type 6 nylon
- STD resistance tolerance: ± 20%
- End resistance: 2%
- Wiper current: 50mA max.
- Power rating: .5W @ 70°C derating to zero @ 100°C
- Max working voltage: 200VDC or AC RMS, max.
- Rotational noise (CRV): 3% max.
- Temperature coefficient: ±250 ppm/°C max.
- Temperature range: -25°C to +100°C
- Rotational life: 100 cycles min.
- Load life @ 70°C: Δ R 5% after 1000 hrs.
- Soldering time: 350°C±10°C 3 sec max.
- Sealing: dust proof
- Values: 500, 1K, 5K, 10K, 20K, 50K, 100K, 1M

ООО «ЛайфЭлектроникс» “LifeElectronics” LLC

ИНН 7805602321 КПП 780501001 Р/С 40702810122510004610 ФАКБ "АБСОЛЮТ БАНК" (ЗАО) в г.Санкт-Петербурге К/С 30101810900000000703 БИК 044030703

Компания «Life Electronics» занимается поставками электронных компонентов импортного и отечественного производства от производителей и со складов крупных дистрибьюторов Европы, Америки и Азии.

С конца 2013 года компания активно расширяет линейку поставок компонентов по направлению коаксиальный кабель, кварцевые генераторы и конденсаторы (керамические, пленочные, электролитические), за счёт заключения дистрибьюторских договоров

Мы предлагаем:

- *Конкурентоспособные цены и скидки постоянным клиентам.*
- *Специальные условия для постоянных клиентов.*
- *Подбор аналогов.*
- *Поставку компонентов в любых объемах, удовлетворяющих вашим потребностям.*

- *Приемлемые сроки поставки, возможна ускоренная поставка.*
- *Доставку товара в любую точку России и стран СНГ.*
- *Комплексную поставку.*
- *Работу по проектам и поставку образцов.*
- *Формирование склада под заказчика.*

- *Сертификаты соответствия на поставляемую продукцию (по желанию клиента).*
- *Тестирование поставляемой продукции.*
- *Поставку компонентов, требующих военную и космическую приемку.*
- *Входной контроль качества.*
- *Наличие сертификата ISO.*

В составе нашей компании организован Конструкторский отдел, призванный помогать разработчикам, и инженерам.

Конструкторский отдел помогает осуществить:

- *Регистрацию проекта у производителя компонентов.*
- *Техническую поддержку проекта.*
- *Защиту от снятия компонента с производства.*
- *Оценку стоимости проекта по компонентам.*
- *Изготовление тестовой платы монтаж и пусконаладочные работы.*

Тел: +7 (812) 336 43 04 (многоканальный)
Email: org@lifeelectronics.ru

www.lifeelectronics.ru