Data Sheet

ICE Components, Inc.
Tel 678-560-9172 Fax 678-560-9304
cust.serv@icecomp.com
www.icecomponents.com
1165 Allgood Rd., Ste. #20, Marietta, GA 30062

General Information

Customer	
Part Number	TO09035
Revision	0
Description	8W Flyback Transformer
Date	NOV-10-2010
Reference	OPP10769
Doc Control #	1011-958P
Issue(For ICE use only)	--

Mechanical Drawing

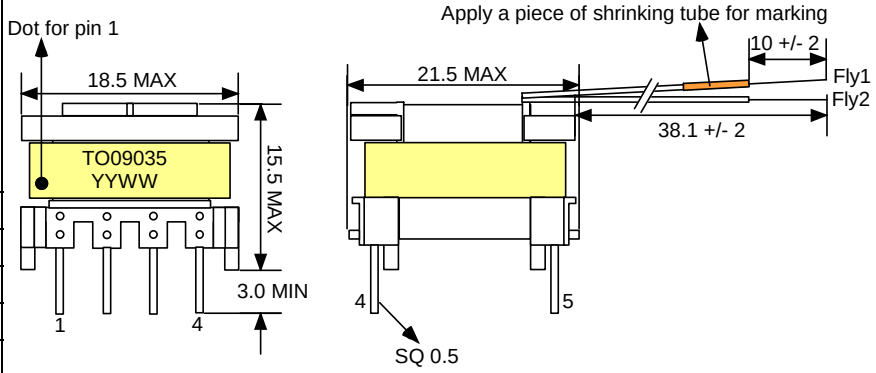

unit:mm

Specification / Sample Test Data

Item	*Pins*	*Spec*	*Test Condition*	Sample Test Data									
Inductance (HP-4284A)	4 – 1	1.8 mH +/- 5%	100kHz, 1Vrms, series										
Leakage Inductance	4 – 1 short (2,3, Fly1, Fly2)	20 uH max	100kHz, 1Vrms, series										
DCR	4 – 1	1.8 Ohms max	25 deg C										
	3 – 2	0.3 Ohms max											
	Fly1 – Fly2	0.2 Ohms max											
Voltage Ratio & Phasing Test	4 – 1	1050 mV +/- 3 mV	10 kHz, i/p: 3 – Fly2 = 1380 mV, short (2 – 4, 1 – Fly1)										
	3 – 2	130 mV +/- 3 mV											
	Fly1 – Fly2	200 mV +/- 3 mV											
Hi – Pot	(1,2,3,4) – (Fly1, Fly2)		3000 Vac, 60Hz, 1 mA, 1 minute										
	Winding – Core		1500 Vac, 60Hz, 1 mA, 1 minute										

Schematic

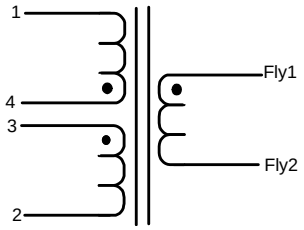

Footprint

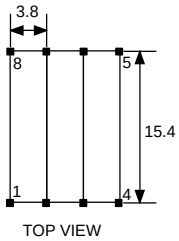

unit:mm

Remark

1) This is RoHS compliant product.

Sample approval is required before release to production. Sample specifications take precedence over customer specifications.

Customer Signature

Rev.	Description	PRD	CHK	APP	Date	NTFY
0	Initial release	Emily	Joe	L. L. Chou	2010/11/10	2010/11/0

ООО «ЛайфЭлектроникс» “LifeElectronics” LLC

ИНН 7805602321 КПП 780501001 Р/С 40702810122510004610 ФАКБ "АБСОЛЮТ БАНК" (ЗАО) в г.Санкт-Петербурге К/С 30101810900000000703 БИК 044030703

Компания «Life Electronics» занимается поставками электронных компонентов импортного и отечественного производства от производителей и со складов крупных дистрибьюторов Европы, Америки и Азии.

С конца 2013 года компания активно расширяет линейку поставок компонентов по направлению коаксиальный кабель, кварцевые генераторы и конденсаторы (керамические, пленочные, электролитические), за счёт заключения дистрибьюторских договоров

Мы предлагаем:

- *Конкурентоспособные цены и скидки постоянным клиентам.*
- *Специальные условия для постоянных клиентов.*
- *Подбор аналогов.*
- *Поставку компонентов в любых объемах, удовлетворяющих вашим потребностям.*

- *Приемлемые сроки поставки, возможна ускоренная поставка.*
- *Доставку товара в любую точку России и стран СНГ.*
- *Комплексную поставку.*
- *Работу по проектам и поставку образцов.*
- *Формирование склада под заказчика.*

- *Сертификаты соответствия на поставляемую продукцию (по желанию клиента).*
- *Тестирование поставляемой продукции.*
- *Поставку компонентов, требующих военную и космическую приемку.*
- *Входной контроль качества.*
- *Наличие сертификата ISO.*

В составе нашей компании организован Конструкторский отдел, призванный помогать разработчикам, и инженерам.

Конструкторский отдел помогает осуществить:

- *Регистрацию проекта у производителя компонентов.*
- *Техническую поддержку проекта.*
- *Защиту от снятия компонента с производства.*
- *Оценку стоимости проекта по компонентам.*
- *Изготовление тестовой платы монтаж и пусконаладочные работы.*

Тел: +7 (812) 336 43 04 (многоканальный)
Email: org@lifeelectronics.ru

www.lifeelectronics.ru