THIS DRAWING IS UNPUBLISHED. RELEASED FOR PUBLICATION -,- .
© COPYRIGHT - By - ALL RIGHTS RESERVED.

LOC	DIST
AD	00

REVISIONS

P	LTR	DESCRIPTION	DATE	DWN	APVD
	H	REVISED PER ECO-14-000068	23APR2014	NK	MM

1 ASSEMBLY MAY BE BROKEN TO THE DESIRED NUMBER OF POSITIONS

2 TRUE POSITION TOLERANCE OF THE POST TIPS APPLIES WHEN THE HEADERS ARE HELD FLAT AGAINST THE PRINTED CIRCUIT BOARD

3 THE NOTED DIMENSIONS APPLY AT THE INTERSECTION OF THE POST AND HOUSING

4 POINT OF MEASUREMENT FOR PLATING THICKNESS

5 OBSOLETE PARTS: OBSOLETE CIS STREAMLINING PER D.RENAUD/D.SINISI

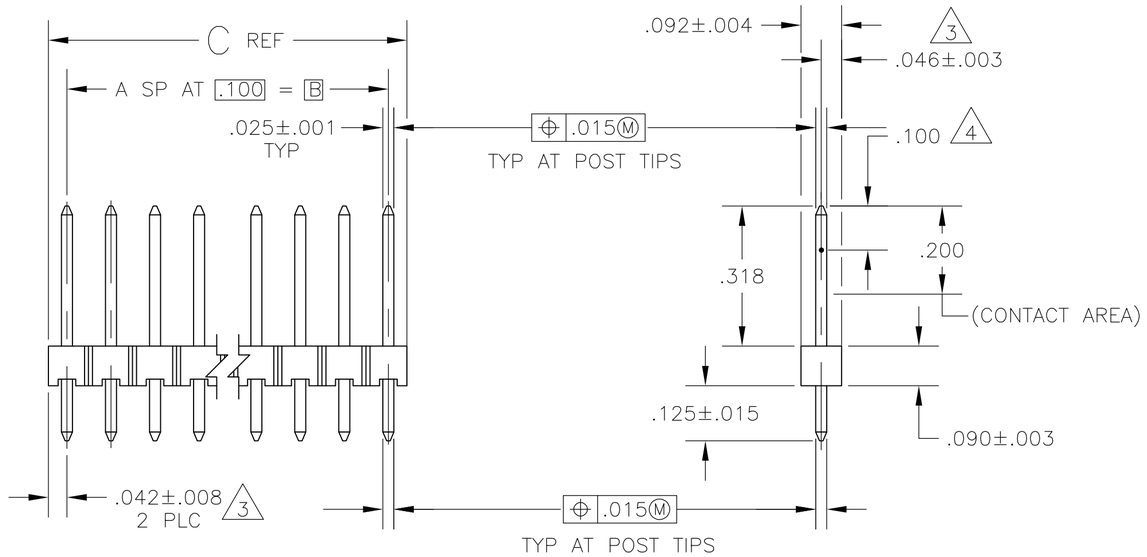

	C	B	A	NO OF POSN	PART NUMBER
	3.984	3.900	39	40	4-102976-0
5 OBSOLETE	3.884	3.800	38	39	~~3-102976-9~~
	3.784	3.700	37	38	~~3-102976-8~~
	3.684	3.600	36	37	~~3-102976-7~~
	3.584	3.500	35	36	~~3-102976-6~~
	3.484	3.400	34	35	~~3-102976-5~~
	3.384	3.300	33	34	~~3-102976-4~~
	3.284	3.200	32	33	~~3-102976-3~~
	3.184	3.100	31	32	~~3-102976-2~~
	3.084	3.000	30	31	~~3-102976-1~~
	2.984	2.900	29	30	~~3-102976-0~~
	2.884	2.800	28	29	~~2-102976-9~~
	2.784	2.700	27	28	~~2-102976-8~~
	2.684	2.600	26	27	~~2-102976-7~~
	2.584	2.500	25	26	~~2-102976-6~~
	2.484	2.400	24	25	~~2-102976-5~~
	2.384	2.300	23	24	~~2-102976-4~~
	2.284	2.200	22	23	~~2-102976-3~~
5 SUPERSEDED BY 7-146277-2	2.184	2.100	21	22	~~2-102976-2~~
5 OBSOLETE	2.084	2.000	20	21	~~2-102976-1~~
	1.984	1.900	19	20	2-102976-0
5 OBSOLETE	1.884	1.800	18	19	~~1-102976-9~~
	1.784	1.700	17	18	~~1-102976-8~~
	1.684	1.600	16	17	~~1-102976-7~~
	1.584	1.500	15	16	1-102976-6
5 OBSOLETE	1.484	1.400	14	15	~~1-102976-5~~
	1.384	1.300	13	14	1-102976-4
	1.284	1.200	12	13	1-102976-3
5 SUPERSEDED BY 6-146277-2	1.184	1.100	11	12	~~1-102976-2~~
	1.084	1.000	10	11	1-102976-1
	.984	.900	9	10	1-102976-0
	.884	.800	8	9	102976-9
	.784	.700	7	8	102976-8
5 SUPERSEDED BY 5-146277-7	.684	.600	6	7	~~102976-7~~
	.584	.500	5	6	102976-6
	.484	.400	4	5	102976-5
	.384	.300	3	4	102976-4
	.284	.200	2	3	102976-3
	.184	.100	1	2	102976-2
	.084	—	—	1	102976-1

102976

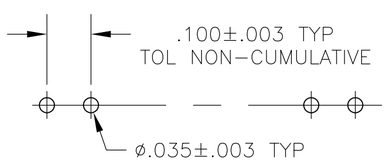

RECOMMENDED HOLE LAYOUT

THIS DRAWING IS A CONTROLLED DOCUMENT.

DIMENSIONS: INCHES

TOLERANCES UNLESS OTHERWISE SPECIFIED:
0 PLC ± -
1 PLC ± -
2 PLC ± -
3 PLC ± .005
4 PLC ± -
ANGLES ± -

MATERIAL HOUSING: FLAME RETARDANT THERMOPLASTIC: COLOR-BLACK
POSTS: COPPER ALLOY

FINISH POSTS: .000030 GOLD ON CONTACT AREA; .000100-.000200 MATTE TIN-LEAD ON SOLDER TAIL, ALL OVER .000050 NICKEL

DWN	H MOLL	09OCT87
CHK	T. CLARK	12OCT87
APVD	T. CLARK	13OCT87
PRODUCT SPEC	—	
APPLICATION SPEC	—	
WEIGHT	—	

TE Connectivity

NAME: HEADER ASSY, MOD II, BREAKAWAY, SINGLE ROW, .100 CL, VERTICAL, WITH .025 SQUARE POSTS

SIZE	CAGE CODE	DRAWING NO	RESTRICTED TO
A2	00779	C-102976	—

CUSTOMER DRAWING | SCALE 4:1 | SHEET 1 OF 1 | REV H

ООО «ЛайфЭлектроникс» “LifeElectronics” LLC

ИНН 7805602321 КПП 780501001 Р/С 40702810122510004610 ФАКБ "АБСОЛЮТ БАНК" (ЗАО) в г.Санкт-Петербурге К/С 30101810900000000703 БИК 044030703

Компания «Life Electronics» занимается поставками электронных компонентов импортного и отечественного производства от производителей и со складов крупных дистрибьюторов Европы, Америки и Азии.

С конца 2013 года компания активно расширяет линейку поставок компонентов по направлению коаксиальный кабель, кварцевые генераторы и конденсаторы (керамические, пленочные, электролитические), за счёт заключения дистрибьюторских договоров

Мы предлагаем:

- *Конкурентоспособные цены и скидки постоянным клиентам.*
- *Специальные условия для постоянных клиентов.*
- *Подбор аналогов.*
- *Поставку компонентов в любых объемах, удовлетворяющих вашим потребностям.*

- *Приемлемые сроки поставки, возможна ускоренная поставка.*
- *Доставку товара в любую точку России и стран СНГ.*
- *Комплексную поставку.*
- *Работу по проектам и поставку образцов.*
- *Формирование склада под заказчика.*

- *Сертификаты соответствия на поставляемую продукцию (по желанию клиента).*
- *Тестирование поставляемой продукции.*
- *Поставку компонентов, требующих военную и космическую приемку.*
- *Входной контроль качества.*
- *Наличие сертификата ISO.*

В составе нашей компании организован Конструкторский отдел, призванный помогать разработчикам, и инженерам.

Конструкторский отдел помогает осуществить:

- *Регистрацию проекта у производителя компонентов.*
- *Техническую поддержку проекта.*
- *Защиту от снятия компонента с производства.*
- *Оценку стоимости проекта по компонентам.*
- *Изготовление тестовой платы монтаж и пусконаладочные работы.*

Тел: +7 (812) 336 43 04 (многоканальный)
Email: org@lifeelectronics.ru

www.lifeelectronics.ru