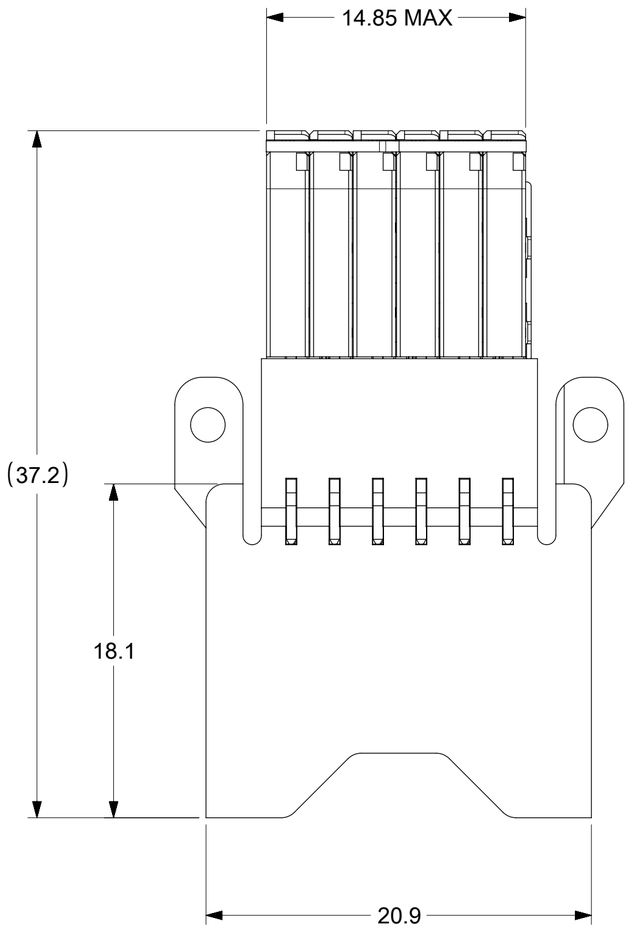

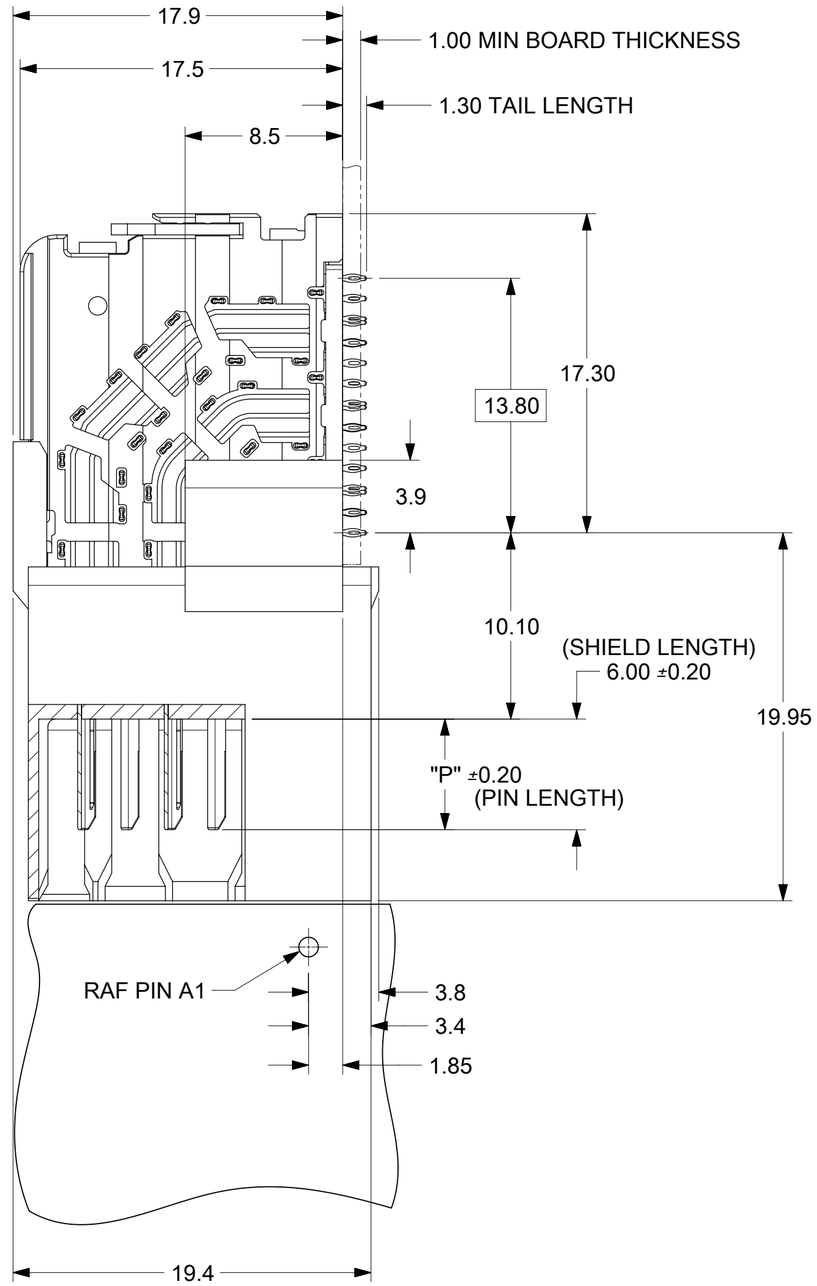

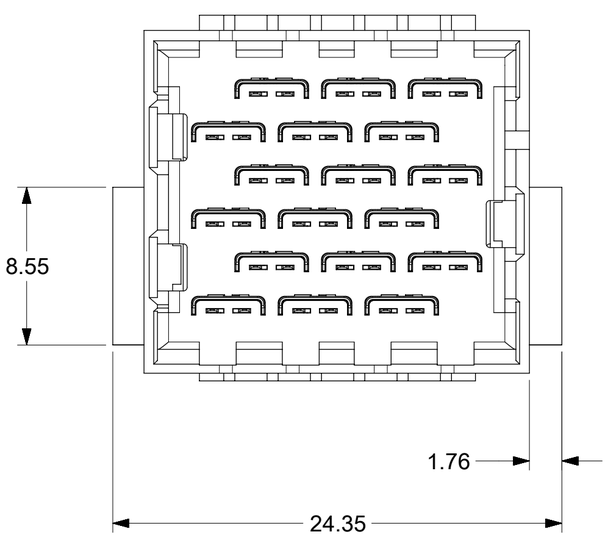

NOTES:
1. MATERIALS: HOUSING - LIQUID CRYSTAL POLYMER (LCP) GLASS-FILLED, UL94V-0
TERMINALS - HIGH PERFORMANCE COPPER ALLOY
2. FINISH: 10uIN GOLD IN CONTACT AREA.
SELECTIVE TIN ON PCB TAILS.
NICKEL OVERALL.
3. REFER TO MOLEX PRODUCT SPECIFICATION PS-172020-0999 FOR PERFORMANCE SPECIFICATIONS.
4. THIS PART CONFORMS TO CLASS B REQUIREMENTS OF COSMETIC SPEC PS-45499-002.
5. PRODUCT WILL BE PACKAGED PER PK-173460-0001.
6. SEE SHEETS 2 AND 3 FOR PCB LAYOUT AND ORTHOGONAL PIN MAPPING.
7. MATES WITH IMPEL ORTHO DAUGHTERCARD SERIES NUMBER 171510.
8. REFER TO IMPEL PCB ROUTING GUIDE FOR AS-173460-990 ANTIPAD, ROUTING RECOMMENDATIONS, AND ADDITIONAL PCB INFORMATION.
9. CONNECTORS ARE SUPPLIED WITH TWO 2-32 THREAD FORMING SCREWS.
10. COMPONENT PLACEMENT AND TRACE KEEP OUT ZONE; DO NOT PLACE ANY OTHER COMPONENT OR ROUTE ANY TOP LAYER TRACES IN THIS AREA.

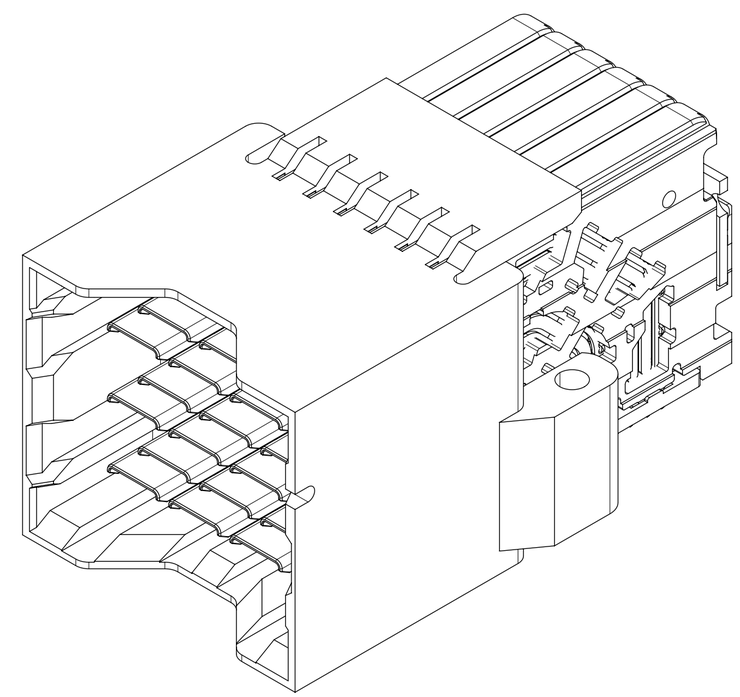

SYMBOLS	
FA	= 0
FC	= 0
FP	= 0
S	= 0
▼	= 0
C	= 0
☒	= 0
■	= 0
V	= 0

THIS DRAWING CONTAINS INFORMATION THAT IS PROPRIETARY TO MOLEX ELECTRONIC TECHNOLOGIES, LLC AND SHOULD NOT BE USED WITHOUT WRITTEN PERMISSION

DIMENSION UNITS	SCALE
mm	
GENERAL TOLERANCES (UNLESS SPECIFIED)	
ANGULAR TOL	± 0.5 °
4 PLACES	±
3 PLACES	±
2 PLACES	± 0.13
1 PLACE	± 0.25
0 PLACES	±
DRAFT WHERE APPLICABLE MUST REMAIN WITHIN DIMENSIONS	

CURRENT REV DESC: CHANGED PART #S

EC NO:	173320	
DRWN:	FGRZELAK	2018/03/05
CHK'D:	DWLEE01	2018/05/25
APPR:	DWLEE01	2018/05/25

INITIAL REVISION:

DRWN:	BJMILLER	2016/03/09
APPR:	TELO	2016/10/28

THIRD ANGLE PROJECTION | DRAWING: C-SIZE | SERIES: 173460

molex

IMPEL PLUS 3 PAIR OD-RAM
90 DEGREE - UNGUIDED SALES DRAWING - GENERAL MARKET

PRODUCT CUSTOMER DRAWING

DOCUMENT NUMBER	DOC TYPE	DOC PART	REVISION
SD-173460-0001	PSD	000	B

MATERIAL NUMBER	CUSTOMER	SHEET NUMBER
SEE TABLE	GENERAL MARKET	1 OF 3

DOCUMENT STATUS	P1	RELEASE DATE	2018/05/25 06:27:40

FORMAT: master-tb-prod-C
REVISION: H
DATE: 2018/01/18

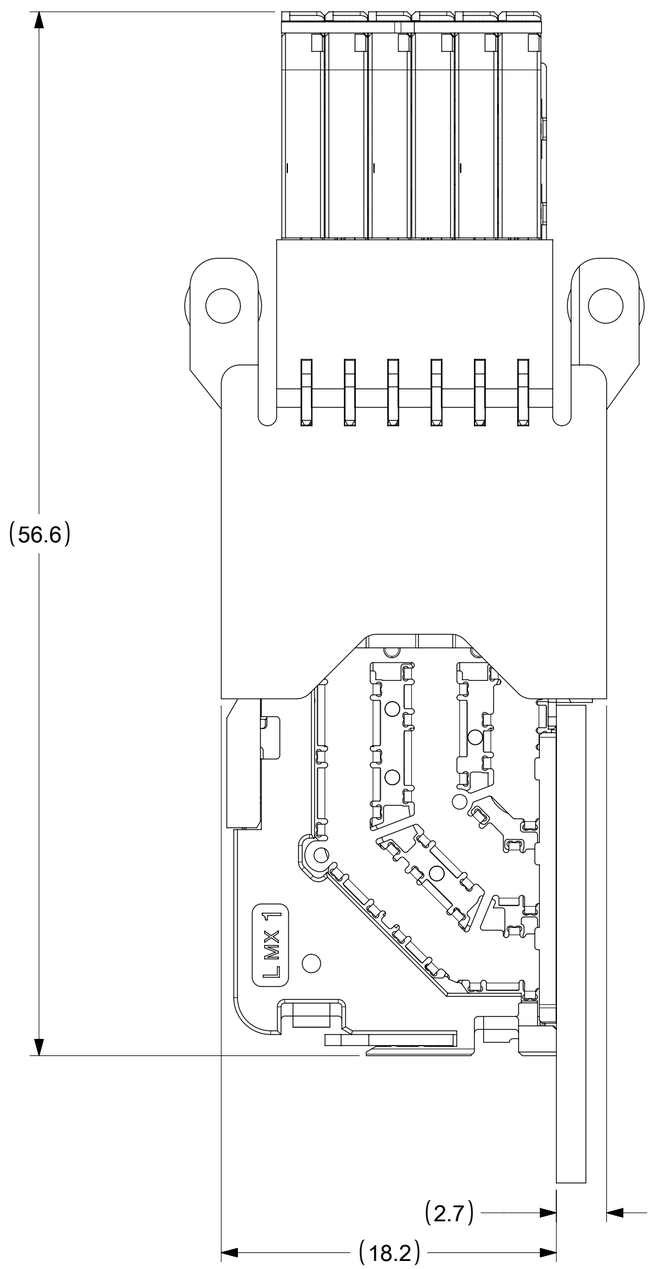

MATED DIMENSIONS

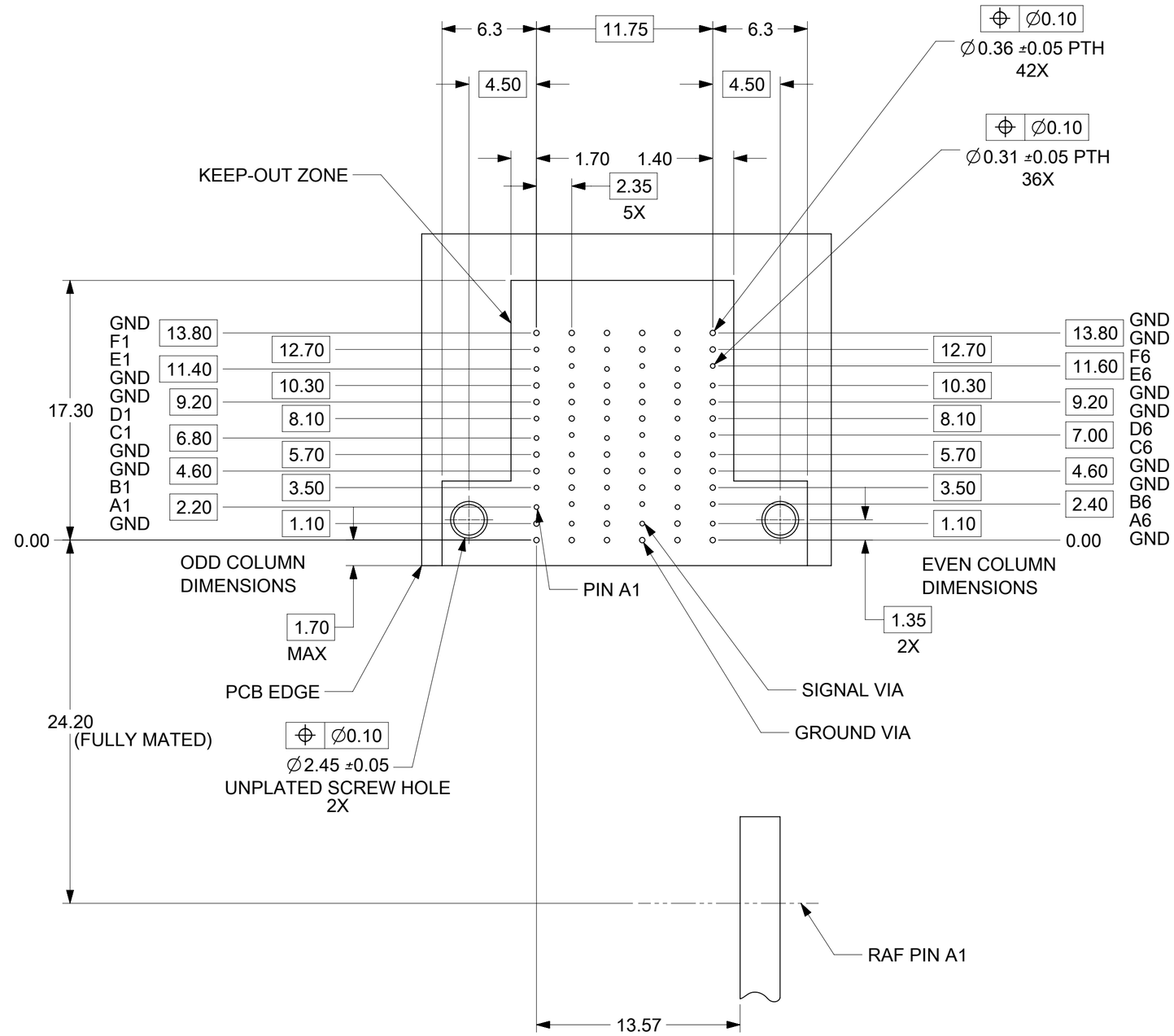

ORTHO DIRECT RAM HOLE PATTERN
(CONNECTOR SIDE)

SYMBOLS		
FA	=	0
FC	=	0
FP	=	0
S	=	0
▼	=	0
C	=	0
☒	=	0
■	=	0
V	=	0

THIS DRAWING CONTAINS INFORMATION THAT IS PROPRIETARY TO MOLEX ELECTRONIC TECHNOLOGIES, LLC AND SHOULD NOT BE USED WITHOUT WRITTEN PERMISSION

DIMENSION UNITS	SCALE
mm	
GENERAL TOLERANCES (UNLESS SPECIFIED)	
ANGULAR TOL	± 0.5 °
4 PLACES	±
3 PLACES	±
2 PLACES	± 0.13
1 PLACE	± 0.25
0 PLACES	±
DRAFT WHERE APPLICABLE MUST REMAIN WITHIN DIMENSIONS	

CURRENT REV DESC: CHANGED PART #S

EC NO:	173320	
DRWN:	FGRZELAK	2018/03/05
CHK'D:	DWLEE01	2018/05/25
APPR:	DWLEE01	2018/05/25
INITIAL REVISION:		
DRWN:	BJMILLER	2016/03/09
APPR:	TELO	2016/10/28

THIRD ANGLE PROJECTION | DRAWING: C-SIZE | SERIES: 173460

molex

IMPEL PLUS 3 PAIR OD-RAM
90 DEGREE - UNGUIDED SALES DRAWING -
GENERAL MARKET

PRODUCT CUSTOMER DRAWING

DOCUMENT NUMBER	DOC TYPE	DOC PART	REVISION
SD-173460-0001	PSD	000	B

MATERIAL NUMBER	CUSTOMER	SHEET NUMBER
SEE TABLE	GENERAL MARKET	2 OF 3

DOCUMENT STATUS	P1	RELEASE DATE	2018/05/25 06:27:40

FORMAT: master-tb-prod-C
REVISION: H
DATE: 2018/01/18

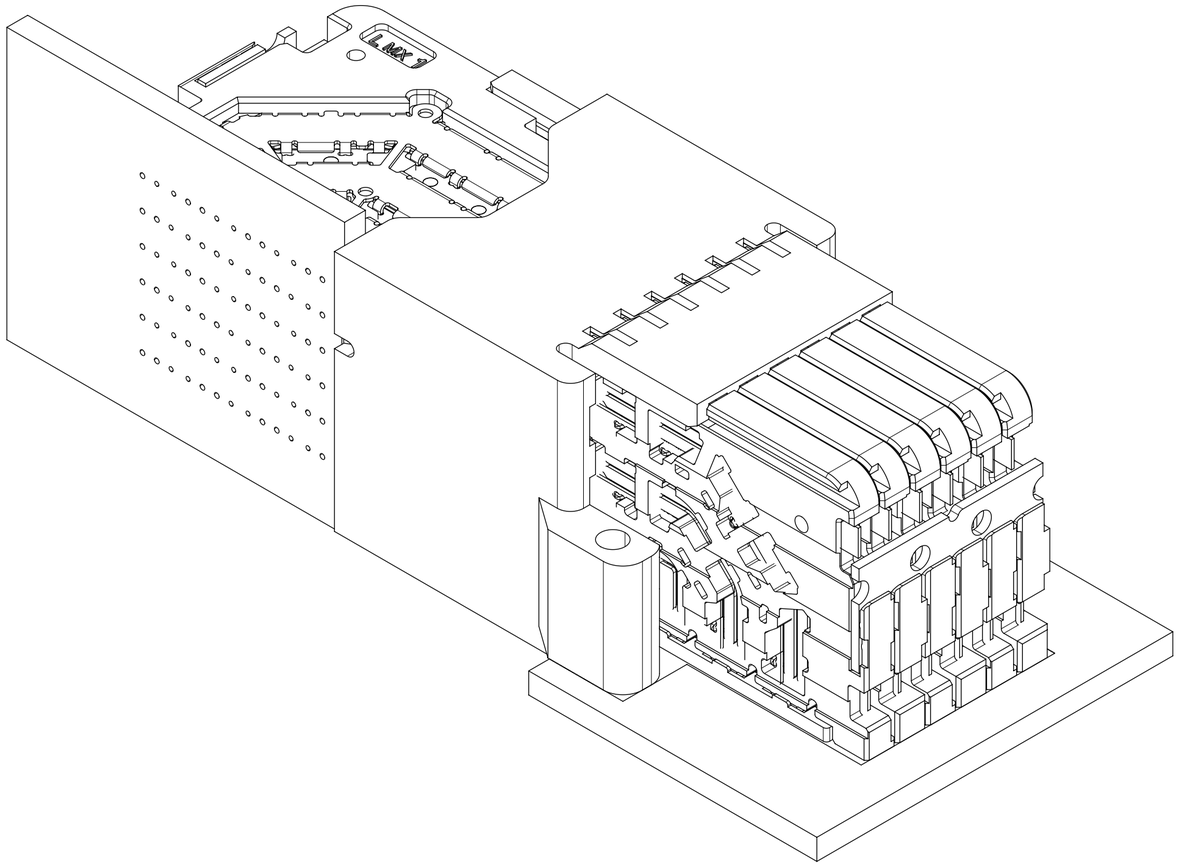

ORTHO PIN MAPPING					
(RAF - OD RAM)					
F1-E2	F2-F1	F3-C2	F4-D1	F5-A2	F6-B1
E1-F2	E2-E1	E3-D2	E4-C1	E5-B2	E6-A1
D1-E4	D2-F3	D3-C4	D4-D3	D5-A4	D6-B3
C1-F4	C2-E3	C3-D4	C4-C3	C5-B4	C6-A3
B1-E6	B2-F5	B3-C6	B4-D5	B5-A6	B6-B5
A1-F6	A2-E5	A3-D6	A4-C5	A5-B6	A6-A5

MATERIAL NUMBER	NUMBER OF COLUMNS	DIM "P" (PIN LENGTH)
173460-1617	6	4.90
173460-1618	6	5.50

THIS DRAWING CONTAINS INFORMATION THAT IS PROPRIETARY TO MOLEX ELECTRONIC TECHNOLOGIES, LLC AND SHOULD NOT BE USED WITHOUT WRITTEN PERMISSION

SYMBOLS: FA = 0; FC = 0; FD = 0; S = 0; ▼ = 0; C = 0; ☒ = 0; ■ = 0; V = 0

DIMENSION UNITS	SCALE
mm	
GENERAL TOLERANCES (UNLESS SPECIFIED)	
ANGULAR TOL	± 0.5 °
4 PLACES	±
3 PLACES	±
2 PLACES	± 0.13
1 PLACE	± 0.25
0 PLACES	±
DRAFT WHERE APPLICABLE MUST REMAIN WITHIN DIMENSIONS	

CURRENT REV DESC: CHANGED PART #S

EC NO: 173320
DRWN: FGRZELAK 2018/03/05
CHK'D: DWLEE01 2018/05/25
APPR: DWLEE01 2018/05/25

INITIAL REVISION:
DRWN: BJMILLER 2016/03/09
APPR: TELO 2016/10/28

THIRD ANGLE PROJECTION | DRAWING: C-SIZE | SERIES: 173460

molex

IMPEL PLUS 3 PAIR OD-RAM
90 DEGREE - UNGUIDED SALES DRAWING - GENERAL MARKET

PRODUCT CUSTOMER DRAWING

DOCUMENT NUMBER	DOC TYPE	DOC PART	REVISION
SD-173460-0001	PSD	000	B

MATERIAL NUMBER	CUSTOMER	SHEET NUMBER
SEE TABLE	GENERAL MARKET	3 OF 3

DOCUMENT STATUS	P1	RELEASE DATE	2018/05/25 06:27:40

FORMAT: master-lib-prod-C
REVISION: H
DATE: 2018/01/18

ООО «ЛайфЭлектроникс» “LifeElectronics” LLC

ИНН 7805602321 КПП 780501001 Р/С 40702810122510004610 ФАКБ "АБСОЛЮТ БАНК" (ЗАО) в г.Санкт-Петербурге К/С 30101810900000000703 БИК 044030703

Компания «Life Electronics» занимается поставками электронных компонентов импортного и отечественного производства от производителей и со складов крупных дистрибьюторов Европы, Америки и Азии.

С конца 2013 года компания активно расширяет линейку поставок компонентов по направлению коаксиальный кабель, кварцевые генераторы и конденсаторы (керамические, пленочные, электролитические), за счёт заключения дистрибьюторских договоров

Мы предлагаем:

- *Конкурентоспособные цены и скидки постоянным клиентам.*
- *Специальные условия для постоянных клиентов.*
- *Подбор аналогов.*
- *Поставку компонентов в любых объемах, удовлетворяющих вашим потребностям.*

- *Приемлемые сроки поставки, возможна ускоренная поставка.*
- *Доставку товара в любую точку России и стран СНГ.*
- *Комплексную поставку.*
- *Работу по проектам и поставку образцов.*
- *Формирование склада под заказчика.*

- *Сертификаты соответствия на поставляемую продукцию (по желанию клиента).*
- *Тестирование поставляемой продукции.*
- *Поставку компонентов, требующих военную и космическую приемку.*
- *Входной контроль качества.*
- *Наличие сертификата ISO.*

В составе нашей компании организован Конструкторский отдел, призванный помогать разработчикам, и инженерам.

Конструкторский отдел помогает осуществить:

- *Регистрацию проекта у производителя компонентов.*
- *Техническую поддержку проекта.*
- *Защиту от снятия компонента с производства.*
- *Оценку стоимости проекта по компонентам.*
- *Изготовление тестовой платы монтаж и пусконаладочные работы.*

Тел: +7 (812) 336 43 04 (многоканальный)
Email: org@lifeelectronics.ru

www.lifeelectronics.ru