611/621-Series Single/Double Pole Rocker & Paddle Switches

The patriarch of the Carling line of sub-miniature switches has its roots deep in the Appliance, Audio Visual, Power Supply, and Telecom markets. The 611/621-Series compact size, sleek styling, actuator and termination choices make this switch a cost effective solution to most any switching need. International approvals, single or double pole circuitry, and ratings to 11A 125VAC further the broad appeal of this product family.

Dielectric Strength
UL/CSA: 1000V - live to dead metal parts & opposite polarity
VDE: 4000V - live to dead metal parts; 1250V - opposite polarity & across open contacts
Electrical Life
50,000 cycles- single pole
50,000 cycles- double pole
Mechanical Life
100,000 cycles
Operating Temperature
32°F to 185°F (0°C to 85°C)

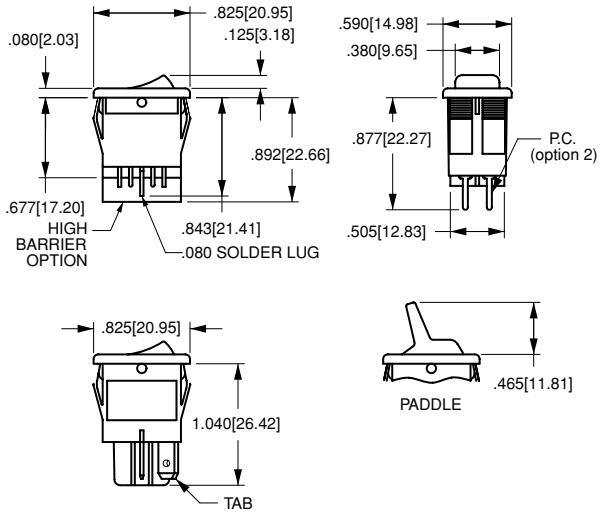

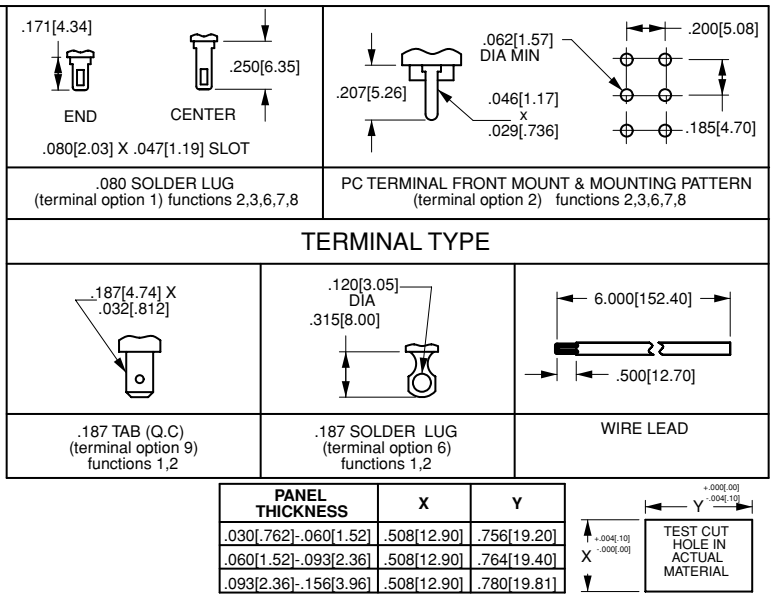

PANEL THICKNESS	X	Y
.030[.762]-.060[1.52]	.508[12.90]	.756[19.20]
.060[1.52]-.093[2.36]	.508[12.90]	.764[19.40]
.093[2.36]-.156[3.96]	.508[12.90]	.780[19.81]

62116919 - 0 - 9 - V

1 Base Part Number[1] — 2 Epoxy Sealing — 3 Rocker Legend — 4 Visi-Rocker End Color

1 BASE PART NUMBER: SERIES/CIRCUITRY/RATING[2]/TERMINATION

	187 Tabs[4]	.080 Solder Lugs	PC Terms	Wire Leads	PC Frt. Mount	PC Back Mount	.187 Solder Lugs
Single Pole; 4A 250VAC; 8A 125VAC; 6(4) A 250V[4]							
ON-NONE-OFF	**62116919**	-	-	**62111914**	**621111918[6]**	**62111917[6]**	**62111916**
ON-NONE-ON	**62116929**	**62116421**	**62111422**	**62111924**	**621111828[6]**	**62111927[6]**	**62111926**
ON-OFF-ON[3]	-	**62111461**	**62111462**	**62111263[7]**	-	-	-
ON-NONE-(ON)[3]	-	**62111431**	**62111432**	**62111233[7]**	-	-	-
ON-OFF-(ON)[3]	-	**62111471**	**62111472**	**62111273[7]**	-	-	-
(ON)-OFF-(ON)[3]	-	**62111481**	**62111482**	**62111283[7]**	-	-	-
Double Pole; 4A 250VAC; 8A 125VAC; 6(4) A 250V[4]							
ON-NONE-OFF	**62115919**	-	-	**62112914**	**621122918[6]**	**62112917[6]**	**62112916**
ON-NONE-ON	**62115929**	**62115420**	**62112422**	**62112924**	**621122928[6]**	**62112927[6]**	**62112926**
ON-OFF-ON[3]	-	**62112461**	**62112462**	**62112263[7]**	-	-	-
ON-NONE-(ON)[3]	-	**62112431**	**62112432**	**62112233[7]**	-	-	-
ON-OFF-(ON)[3]	-	**62112471**	**62112472**	**62112273[7]**	-	-	-
(ON)-OFF-(ON)[3]	-	**62112481**	**62112482**	**62112283[7]**	-	-	-

2 TERMINAL SEALING

0 none
E epoxy sealed terminals

3 ROCKER LEGEND

	molded in[5]	hot stamp
NO LEGEND	**0**	**0**
OFF-ON vertical	n/a	**A**
OFF-ON horizontal	n/a	**B**
I-O horizontal	**8**	**D**
I-O vertical	**9**	**E**
O on rocker radius	n/a	**F** (Indicates ON)

4 VISI-ROCKER END COLOR

N n/a
V visi-red
W **visi-**white

NOTES

1 Base part number specifies black rocker with black bezel. To specify paddle actuator change 2nd digit from 2 to 1. ex.: 61115919= black paddle with black bezel. For additional ratings & colors, consult factory.
2 Dry circuit rating is available, consult factory.
3 Not available with 6(4) A 250 V rating or VDE approval.
4 6(4)A 250V VDE approved rating available with On-none-Off and On-none-On circuits only.
5 Available with visi-rocker option only.
6 Consult factory for PC footprint.
7 Rated 2A 250VAC, 5A 125 VAC resistive.
( ) Indicates momentary function.

ООО «ЛайфЭлектроникс» “LifeElectronics” LLC

ИНН 7805602321 КПП 780501001 Р/С 40702810122510004610 ФАКБ "АБСОЛЮТ БАНК" (ЗАО) в г.Санкт-Петербурге К/С 30101810900000000703 БИК 044030703

Компания «Life Electronics» занимается поставками электронных компонентов импортного и отечественного производства от производителей и со складов крупных дистрибьюторов Европы, Америки и Азии.

С конца 2013 года компания активно расширяет линейку поставок компонентов по направлению коаксиальный кабель, кварцевые генераторы и конденсаторы (керамические, пленочные, электролитические), за счёт заключения дистрибьюторских договоров

Мы предлагаем:

- *Конкурентоспособные цены и скидки постоянным клиентам.*
- *Специальные условия для постоянных клиентов.*
- *Подбор аналогов.*
- *Поставку компонентов в любых объемах, удовлетворяющих вашим потребностям.*

- *Приемлемые сроки поставки, возможна ускоренная поставка.*
- *Доставку товара в любую точку России и стран СНГ.*
- *Комплексную поставку.*
- *Работу по проектам и поставку образцов.*
- *Формирование склада под заказчика.*

- *Сертификаты соответствия на поставляемую продукцию (по желанию клиента).*
- *Тестирование поставляемой продукции.*
- *Поставку компонентов, требующих военную и космическую приемку.*
- *Входной контроль качества.*
- *Наличие сертификата ISO.*

В составе нашей компании организован Конструкторский отдел, призванный помогать разработчикам, и инженерам.

Конструкторский отдел помогает осуществить:

- *Регистрацию проекта у производителя компонентов.*
- *Техническую поддержку проекта.*
- *Защиту от снятия компонента с производства.*
- *Оценку стоимости проекта по компонентам.*
- *Изготовление тестовой платы монтаж и пусконаладочные работы.*

Тел: +7 (812) 336 43 04 (многоканальный)
Email: org@lifeelectronics.ru

www.lifeelectronics.ru