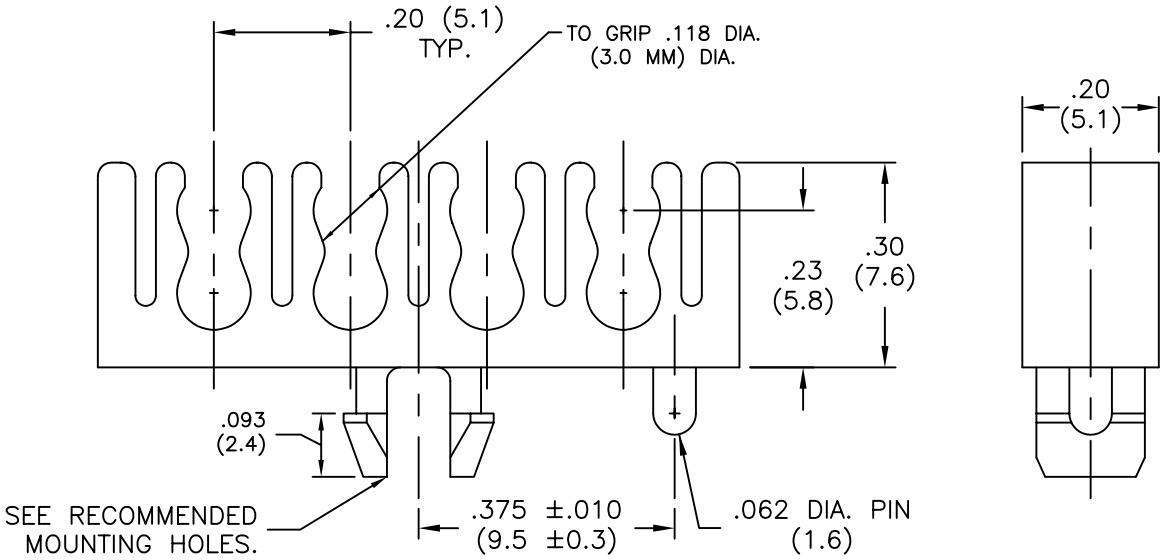

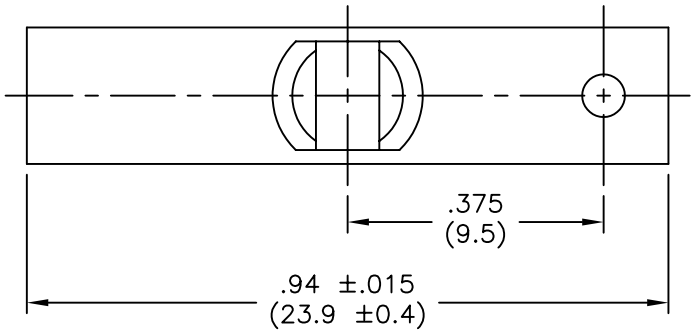

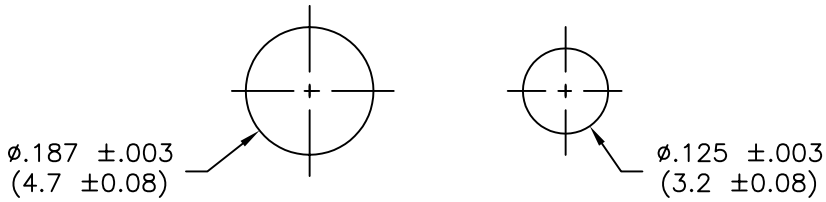

RECOMMENDED MOUNTING
HOLES IN .064 MAXIMUM
THICK PANEL/CHASSIS.

NOTES:
1. MATERILAL: FLAME RETARDANT, NYLON 6/6 (RMS-19).
2. COLOR: NATURAL.

REV	DESCRIPTION	ENGR DATE
B	REMOVED TOP VIEW ADDED .94 DIM.	S.J. 02.06.02
A	CHANGED FILE NUMBER	S.M. 06.21.01

TITLE: OPTICAL FIBER BRACKET, 3 MM, PLUG-IN, 4 SLOT			DWG IN IN(mm)
TOLERANCES UNLESS NOTED .XX=±.010 .XXX=±.005 FRAC=±1/64 ANG=1°	FILE # OFB3P	DWN: R.T.	APP:
	MAT'L: SEE NOTE	DT: 12/22/00	DT:
	RE: RICHCO, INC.	RICHCO INC. PO BOX 804238,CHICAGO,60680 (773) 539-4060	

FINAL	
PART # OFB3P-4-19	PRINT TYPE CA

ООО «ЛайфЭлектроникс» “LifeElectronics” LLC

ИНН 7805602321 КПП 780501001 Р/С 40702810122510004610 ФАКБ "АБСОЛЮТ БАНК" (ЗАО) в г.Санкт-Петербурге К/С 30101810900000000703 БИК 044030703

Компания «Life Electronics» занимается поставками электронных компонентов импортного и отечественного производства от производителей и со складов крупных дистрибьюторов Европы, Америки и Азии.

С конца 2013 года компания активно расширяет линейку поставок компонентов по направлению коаксиальный кабель, кварцевые генераторы и конденсаторы (керамические, пленочные, электролитические), за счёт заключения дистрибьюторских договоров

Мы предлагаем:

- *Конкурентоспособные цены и скидки постоянным клиентам.*
- *Специальные условия для постоянных клиентов.*
- *Подбор аналогов.*
- *Поставку компонентов в любых объемах, удовлетворяющих вашим потребностям.*

- *Приемлемые сроки поставки, возможна ускоренная поставка.*
- *Доставку товара в любую точку России и стран СНГ.*
- *Комплексную поставку.*
- *Работу по проектам и поставку образцов.*
- *Формирование склада под заказчика.*

- *Сертификаты соответствия на поставляемую продукцию (по желанию клиента).*
- *Тестирование поставляемой продукции.*
- *Поставку компонентов, требующих военную и космическую приемку.*
- *Входной контроль качества.*
- *Наличие сертификата ISO.*

В составе нашей компании организован Конструкторский отдел, призванный помогать разработчикам, и инженерам.

Конструкторский отдел помогает осуществить:

- *Регистрацию проекта у производителя компонентов.*
- *Техническую поддержку проекта.*
- *Защиту от снятия компонента с производства.*
- *Оценку стоимости проекта по компонентам.*
- *Изготовление тестовой платы монтаж и пусконаладочные работы.*

Тел: +7 (812) 336 43 04 (многоканальный)
Email: org@lifeelectronics.ru

www.lifeelectronics.ru