THIS DRAWING IS UNPUBLISHED. RELEASED FOR PUBLICATION APR ,1999.
© COPYRIGHT 1999 BY TYCO ELECTRONICS CORPORATION. ALL RIGHTS RESERVED.

LOC J DIST —

REVISIONS

P	LTR	DESCRIPTION	DATE	DWN	APVD
	A	RELEASE ECR-05-014545	1NOV05	L.Z	S.Y

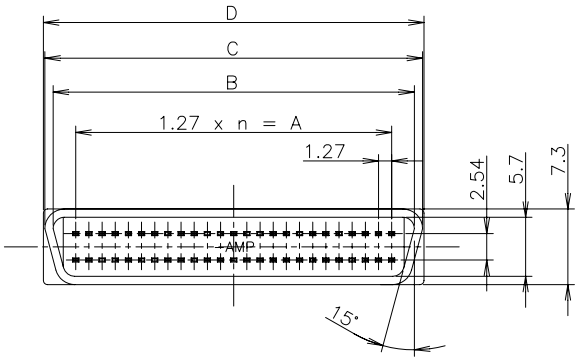

1. MATERIAL & FINISH
   CAP HOUSING: HIGH TEMPERATURE THERMO PLASTIC (UL94V-0)
   COLOR: BLACK.
   POST CONTACT: COPPER ALLOY.
   FINISH: NICKEL 0.00127 MIN OVER ALL SELECTIVE GOLD
   0.00076 MIN ON CONTACT AREA AND TIN ON TINE
   AREA OVER SEALING TREATMENT.
2. P.W.B. LAYOUT AND P.W.B. TREATMENT (REF.).
   USE P.W.B. SURFACE ARE TREATED WITH SOLDER RESIST.
   BOARD THICKNESS: 1.6mm.
3. ON KINK POINT (4 PLACES).

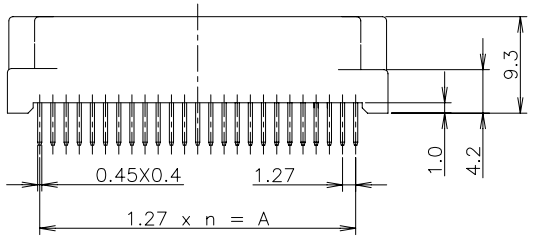

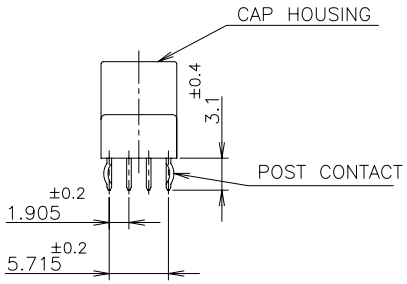

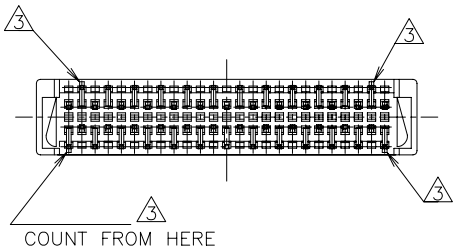

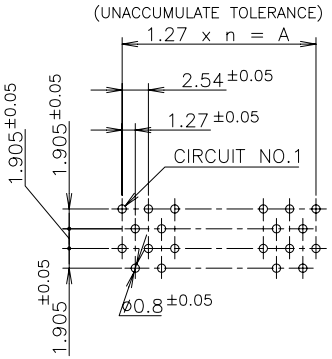

ON BOARD SIDE

30.48	34.85	36.45	36.73	24	50	6318576-3
A	B	C	D	n	POS.	PART NUMBER

GENERAL TOLERANCE
10 ≧ : ±0.2
30 ≧ > 10: ±0.25
100 ≧ > 30: ±0.3
ANGLES : ±3°

THIS DRAWING IS A CONTROLLED DOCUMENT.

DIMENSIONS: mm

TOLERANCES UNLESS OTHERWISE SPECIFIED:
0 PLC ±
1 PLC ±
2 PLC ±
3 PLC ±
4 PLC ±
ANGLES ±

MATERIAL 1
FINISH 1

DWN LEO ZHOU 1NOV05
CHK T.KAWAMAE 1NOV05
APVD STEVEN YAO 1NOV05
PRODUCT SPEC 108-5203
APPLICATION SPEC
WEIGHT 2.8g

tyco Electronics
Tyco Electronics AMP K.K.
Kawasaki, Japan

NAME
CAP ASSY, V, W/KINK SIDE CUT VERSION
AMPLIMITE .050 SERIES I, B-T-B CONN

SIZE A3 | CAGE CODE 00779 | DRAWING NO C-6318576 | RESTRICTED TO —

CUSTOMER DRAWING | SCALE 2:1 | SHEET 1 OF 1 | REV A

AMP 1470-19 REV 31MAR2000

D:\B062215\C-6318576_A.dwg

ООО «ЛайфЭлектроникс» “LifeElectronics” LLC

ИНН 7805602321 КПП 780501001 Р/С 40702810122510004610 ФАКБ "АБСОЛЮТ БАНК" (ЗАО) в г.Санкт-Петербурге К/С 30101810900000000703 БИК 044030703

Компания «Life Electronics» занимается поставками электронных компонентов импортного и отечественного производства от производителей и со складов крупных дистрибьюторов Европы, Америки и Азии.

С конца 2013 года компания активно расширяет линейку поставок компонентов по направлению коаксиальный кабель, кварцевые генераторы и конденсаторы (керамические, пленочные, электролитические), за счёт заключения дистрибьюторских договоров

Мы предлагаем:

- *Конкурентоспособные цены и скидки постоянным клиентам.*
- *Специальные условия для постоянных клиентов.*
- *Подбор аналогов.*
- *Поставку компонентов в любых объемах, удовлетворяющих вашим потребностям.*

- *Приемлемые сроки поставки, возможна ускоренная поставка.*
- *Доставку товара в любую точку России и стран СНГ.*
- *Комплексную поставку.*
- *Работу по проектам и поставку образцов.*
- *Формирование склада под заказчика.*

- *Сертификаты соответствия на поставляемую продукцию (по желанию клиента).*
- *Тестирование поставляемой продукции.*
- *Поставку компонентов, требующих военную и космическую приемку.*
- *Входной контроль качества.*
- *Наличие сертификата ISO.*

В составе нашей компании организован Конструкторский отдел, призванный помогать разработчикам, и инженерам.

Конструкторский отдел помогает осуществить:

- *Регистрацию проекта у производителя компонентов.*
- *Техническую поддержку проекта.*
- *Защиту от снятия компонента с производства.*
- *Оценку стоимости проекта по компонентам.*
- *Изготовление тестовой платы монтаж и пусконаладочные работы.*

Тел: +7 (812) 336 43 04 (многоканальный)
Email: org@lifeelectronics.ru

www.lifeelectronics.ru