RADIALL Optical Fiber Components	TECHNICAL DATA SHEET	F727.150.100			
LC SIMPLEX APC SINGLEMODE OPTICAL PLUG FOR Ø900 µM CABLE		Packaging 100	Series LC	Issue 30 JAN 06	Page 1 / 2
Outer plug body : color GREEN		Monobloc			

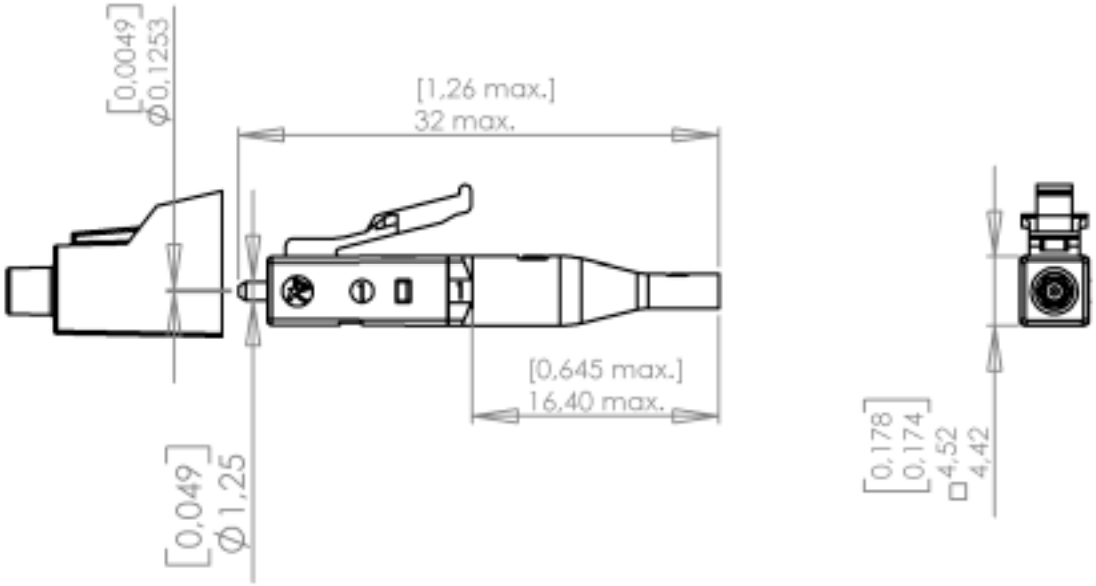

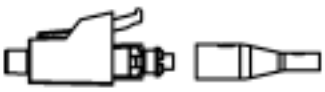

Scale : 1/1

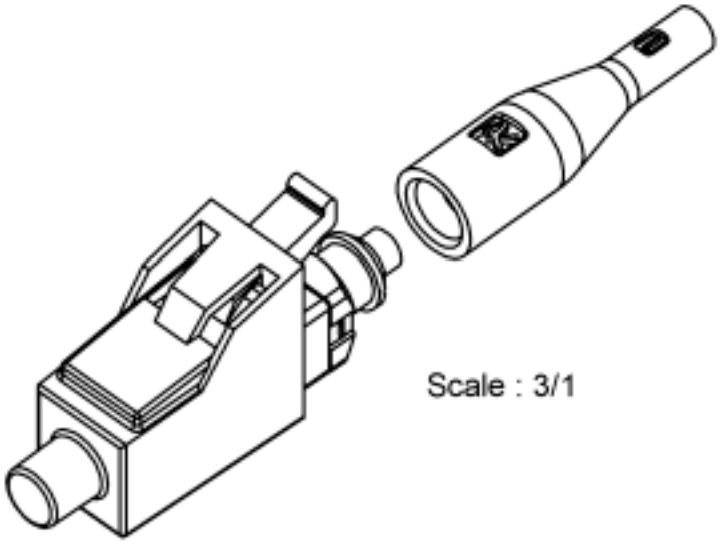

Scale : 3/1

Original dimensions in mm [inch]

4112-9212 This information is given as an indication. In the continual goal to improve our products, we reserve the right to make any modifications judged necessary

GENERAL

- **TYPE** — IEC 61754-20 (LC)
Singlemode Zirconia ferrule
RJ –45 latching connector system
- **FERRULE SIZE** — 125.3 µm
- **FIBER SIZE** — 9/125µm singlemode
- **CABLE SIZE & TYPE** — ∅ 0,9 mm Simplex
- **CABLING PROCEDURE** — Refer to 503.08.500 assembly instruction manual

CHARACTERISTICS (Depending on fibre or cable construction)

- **OPTICAL**

Attenuation at 1300 nm and 1550 nm
Attenuation plug mated with reference plug : IEC 61300-3-4 Method B

PARAMETER	STD
Mean	≤ 0.15 dB
Standard deviation	≤ 0.10 dB

Attenuation of random mated connectors : IEC 61300-3-34

PARAMETER	STD
Mean	≤ 0.15 dB
Standard deviation	≤ 0.12 dB

Return-Loss Maximum loss variation : IEC 61300-3-6

	RL
APC	> 60 dB

- **MECHANICAL**

Vibration test	10 to 55 Hz , 1,5 mm (peak to peak) , 2 Hr/axis
Impact test	1,5 m drop , 8 cycles
Mechanical Endurance	200 matings
Cable retention	7 N

- **ENVIRONMENTAL**

Storage temperature range	-40 °C to +85 °C
Operating temperature range	-40 °C to +70 °C
Thermal cycle test	-40°C to +75°C , 21 Cycles , 168
Humidity/Condensation cycling test	95%RH , -10°C to +65°C , 14 cycles , 168 Hr

*(Performance and specification : see document **GEN – F727 001**)*

4112-9212 This information is given as an indication. In the continual goal to improve our products, we reserve the right to make any modifications judged necessary

ООО «ЛайфЭлектроникс» “LifeElectronics” LLC

ИНН 7805602321 КПП 780501001 Р/С 40702810122510004610 ФАКБ "АБСОЛЮТ БАНК" (ЗАО) в г.Санкт-Петербурге К/С 30101810900000000703 БИК 044030703

Компания «Life Electronics» занимается поставками электронных компонентов импортного и отечественного производства от производителей и со складов крупных дистрибьюторов Европы, Америки и Азии.

С конца 2013 года компания активно расширяет линейку поставок компонентов по направлению коаксиальный кабель, кварцевые генераторы и конденсаторы (керамические, пленочные, электролитические), за счёт заключения дистрибьюторских договоров

Мы предлагаем:

- *Конкурентоспособные цены и скидки постоянным клиентам.*
- *Специальные условия для постоянных клиентов.*
- *Подбор аналогов.*
- *Поставку компонентов в любых объемах, удовлетворяющих вашим потребностям.*

- *Приемлемые сроки поставки, возможна ускоренная поставка.*
- *Доставку товара в любую точку России и стран СНГ.*
- *Комплексную поставку.*
- *Работу по проектам и поставку образцов.*
- *Формирование склада под заказчика.*

- *Сертификаты соответствия на поставляемую продукцию (по желанию клиента).*
- *Тестирование поставляемой продукции.*
- *Поставку компонентов, требующих военную и космическую приемку.*
- *Входной контроль качества.*
- *Наличие сертификата ISO.*

В составе нашей компании организован Конструкторский отдел, призванный помогать разработчикам, и инженерам.

Конструкторский отдел помогает осуществить:

- *Регистрацию проекта у производителя компонентов.*
- *Техническую поддержку проекта.*
- *Защиту от снятия компонента с производства.*
- *Оценку стоимости проекта по компонентам.*
- *Изготовление тестовой платы монтаж и пусконаладочные работы.*

Тел: +7 (812) 336 43 04 (многоканальный)
Email: org@lifeelectronics.ru

www.lifeelectronics.ru