THIS DRAWING IS UNPUBLISHED. RELEASED FOR PUBLICATION -,- .
© COPYRIGHT - By - ALL RIGHTS RESERVED.

REVISIONS					
P	LTR	DESCRIPTION	DATE	DWN	APVD
	D5	REVISED PER ECR-18-001421	30JAN2018	JH	PKS

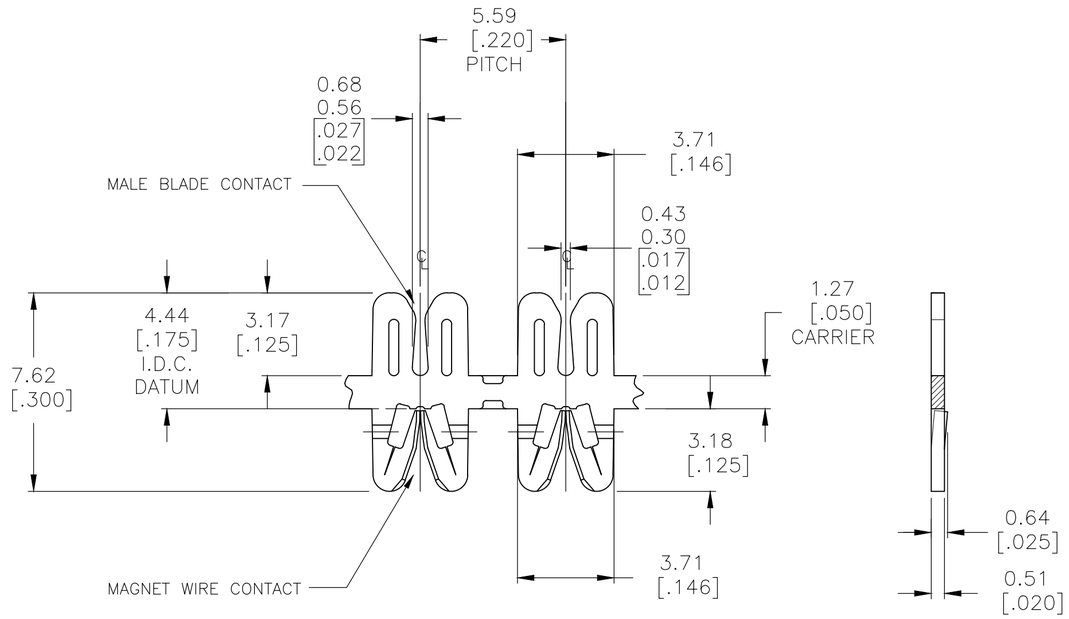

1 SPECIFICATIONS:
MAGNET WIRE #18 – #34 AWG,
0.16MM(.006")–1.02MM(.040") DIA COPPER.
OTHER SIZES MAY BE ACCOMMODATED,
CONSULT TYCO ELECTRONICS FOR APPROVAL.
MALE BLADE 0.5MM(.020") THICK BRASS

2 POCKET RECOMMENDATION: #1601425

3 TERMINALS TO BE APPLIED PER TYCO ELECTRONICS SPECIFICATION 114–13166 FIGURE 11.

4 PRODUCT SPECIFICATION: STANDARD SIAMEZE 108–2085

5 PRODUCT SPECIFICATION: HIGH TEMPERATURE 108–2293

6 PRELIMINARY–FOR QUOTATION

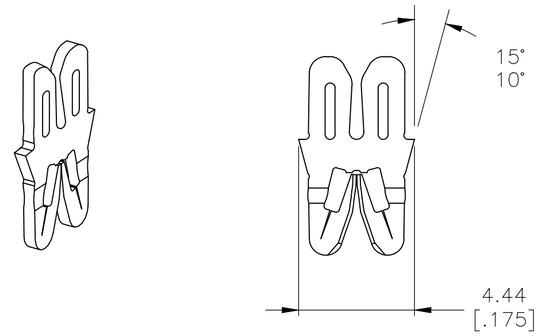

LOOSE PIECE CONFIGURATION
4–1601075–( )

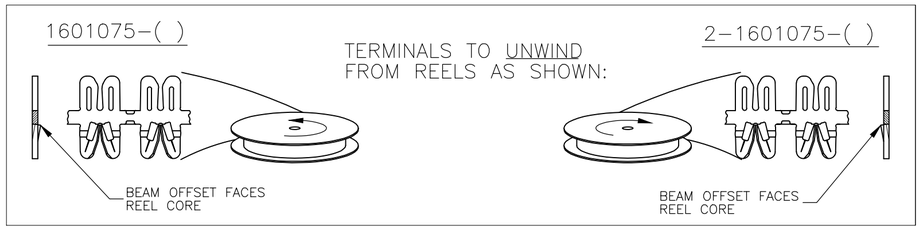

	MATERIAL	FINISH	REFERENCE PART NUMBER	PART NUMBER
5	EXTRA HARD CU ALLOY	UNPLATED	–	6 4–1601075–4
5	EXTRA HARD CU ALLOY	UNPLATED	–	6 2–1601075–4
4	BRASS, SPRING HARD	PRE–TIN PLATE OVER COPPER UNDERPLATE	031–145–014	4–1601075–2
4	BRASS, SPRING HARD	UNPLATED	031–145–014	4–1601075–1
4	BRASS, SPRING HARD	POST TIN PLATE OVER NICKEL UNDERPLATE	–	2–1601075–3
4	BRASS, SPRING HARD	PRE–TIN PLATE OVER COPPER UNDERPLATE	131–146–014	2–1601075–2
4	BRASS, SPRING HARD	UNPLATED	131–146–000	2–1601075–1
4	BRASS, SPRING HARD	PRE–TIN PLATE OVER COPPER UNDERPLATE	131–145–014	1601075–2
4	BRASS, SPRING HARD	UNPLATED	131–145–000	1601075–1

THIS DRAWING IS A CONTROLLED DOCUMENT.

DIMENSIONS: mm [INCHES]

TOLERANCES UNLESS OTHERWISE SPECIFIED:
0 PLC ± –
1 PLC ± 0.25 [.010]
2 PLC ± 0.13 [.005]
3 PLC ± –
4 PLC ± –
ANGLES ± 2°

MATERIAL: SEE TABLE
FINISH: SEE TABLE

DWN J.WELLER 11JAN2002
CHK M.FEHER 11JAN2002
APVD K.RANDOLPH 11JAN2002
PRODUCT SPEC: SEE NOTES
APPLICATION SPEC: 3
WEIGHT: 0.000000

TE Connectivity Ltd.

NAME: STANDARD RANGE WIRE TO BLADE, SIAMEZE TERMINAL
–

SIZE	CAGE CODE	DRAWING NO	RESTRICTED TO
A2	00779	C-1601075	–

CUSTOMER DRAWING | SCALE 6:1 | SHEET 1 OF 1 | REV D5

1601075

ООО «ЛайфЭлектроникс» “LifeElectronics” LLC

ИНН 7805602321 КПП 780501001 Р/С 40702810122510004610 ФАКБ "АБСОЛЮТ БАНК" (ЗАО) в г.Санкт-Петербурге К/С 30101810900000000703 БИК 044030703

Компания «Life Electronics» занимается поставками электронных компонентов импортного и отечественного производства от производителей и со складов крупных дистрибьюторов Европы, Америки и Азии.

С конца 2013 года компания активно расширяет линейку поставок компонентов по направлению коаксиальный кабель, кварцевые генераторы и конденсаторы (керамические, пленочные, электролитические), за счёт заключения дистрибьюторских договоров

Мы предлагаем:

- *Конкурентоспособные цены и скидки постоянным клиентам.*
- *Специальные условия для постоянных клиентов.*
- *Подбор аналогов.*
- *Поставку компонентов в любых объемах, удовлетворяющих вашим потребностям.*

- *Приемлемые сроки поставки, возможна ускоренная поставка.*
- *Доставку товара в любую точку России и стран СНГ.*
- *Комплексную поставку.*
- *Работу по проектам и поставку образцов.*
- *Формирование склада под заказчика.*

- *Сертификаты соответствия на поставляемую продукцию (по желанию клиента).*
- *Тестирование поставляемой продукции.*
- *Поставку компонентов, требующих военную и космическую приемку.*
- *Входной контроль качества.*
- *Наличие сертификата ISO.*

В составе нашей компании организован Конструкторский отдел, призванный помогать разработчикам, и инженерам.

Конструкторский отдел помогает осуществить:

- *Регистрацию проекта у производителя компонентов.*
- *Техническую поддержку проекта.*
- *Защиту от снятия компонента с производства.*
- *Оценку стоимости проекта по компонентам.*
- *Изготовление тестовой платы монтаж и пусконаладочные работы.*

Тел: +7 (812) 336 43 04 (многоканальный)
Email: org@lifeelectronics.ru

www.lifeelectronics.ru