# SPECIFICATION

Part No. : **CAB.W11**

Product Name : Taoglas Cable Assembly
NMO Magnet Mount - 3/4 inch Style Brass Mount type to FME(F) Straight Jack
with 3ft(915mm) RG-58 cable

Photo :

# 1. Cable Insertion Loss

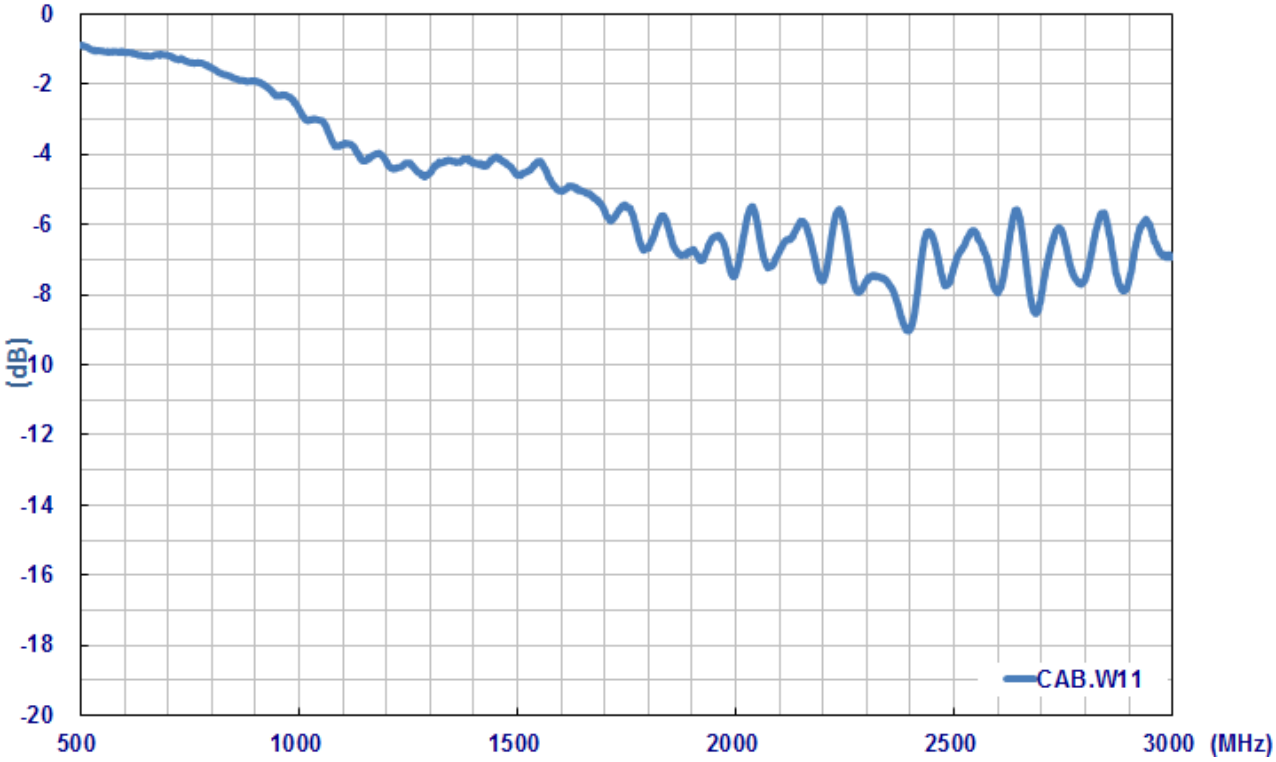

# 2. RG-58 Cable Specification

## 2.1 Drawing – Cross Section

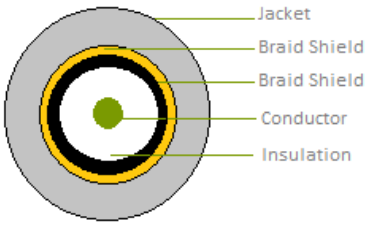


## 2.2 Structure and Dimensions

**Conductor**

- Material – Bare Copper Wire
- Composition (1/1.02 mm)
- Diameter – 1.02mm

**Insulation**

- Material – Foam Polyethylene
- Avg. Thickness- 0.95mm
- Diameter – 2.9 ± 0.1mm

**Braid Shield**

- Material–Aluminium Foil
- Construction – 0.020mm

**Braid Shield**

- Material–Tinned-Copper Wire
- Structure – 16/6/0.12mm
- Coverage – 87%
- Diameter – 3.4 ± 0.05mm

**Jacket**

- Material – RoHS PVC
- Diameter – 5.0 ± 0.15mm
- Colour – Black

## 2.3 Electrical & Physical Specification

| | | | | | |
|---|---|---|---|---|---|
| Insulation Resistance: | | 1000 MΩ-Km (Min) | | | |
| Capacitance | | 83 ± 3 pF/m | | | |
| Nom. Impedance | | 53 ± 3 Ω | | | |
| | | | | | |
| Attenuation | 200MHz | 400MHz | 700MHz | 900MHz | 1000MHz |
| (dB/100ft) | 4.66 | 6.32 | 8.45 | 9.67 | 10.2 |

# 3. Technical Drawing

## 3.1 CAB.W11

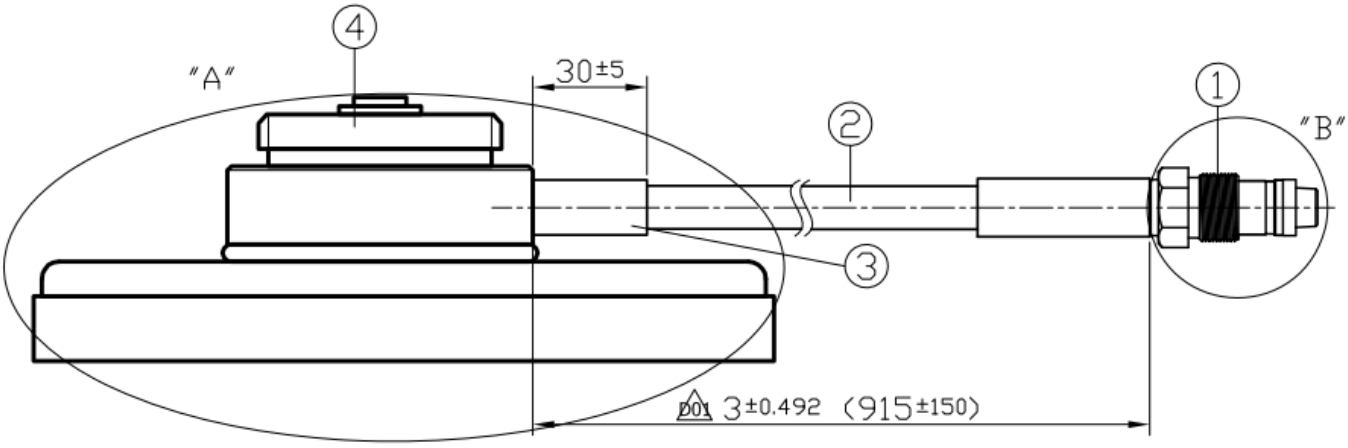


| | Name | Material | Finish | QTY |
|---|---|---|---|---|
| 1 | FME(F) ST | Brass | Ni Plated | 1 |
| 2 | RG58 Coaxial Cable | PVC | Black | 1 |
| 3 | Heat Shrink Tube | PE | Black | 1 |
| 4 | NMO(MM) | Brass | Ni Plated | 1 |

## 3.2 Connectors

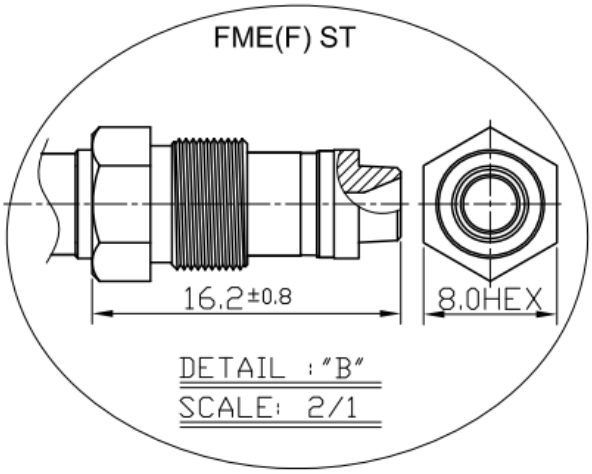


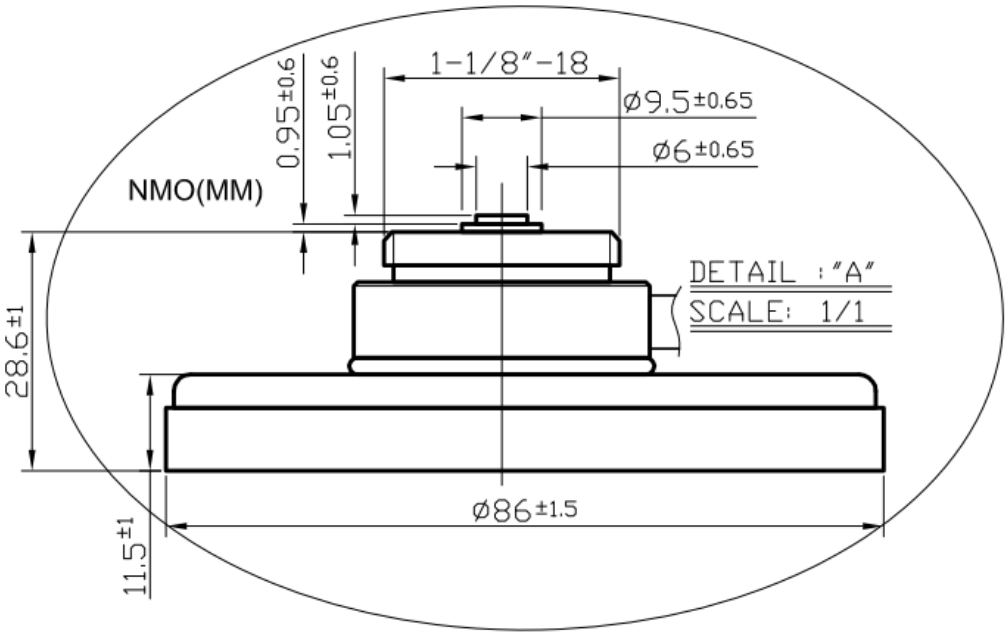

ООО «ЛайфЭлектроникс» “LifeElectronics” LLC

ИНН 7805602321 КПП 780501001 Р/С 40702810122510004610 ФАКБ "АБСОЛЮТ БАНК" (ЗАО) в г.Санкт-Петербурге К/С 30101810900000000703 БИК 044030703

*Компания «Life Electronics» занимается поставками электронных компонентов импортного и отечественного производства от производителей и со складов крупных дистрибьюторов Европы, Америки и Азии.*

*С конца 2013 года компания активно расширяет линейку поставок компонентов по направлению коаксиальный кабель, кварцевые генераторы и конденсаторы (керамические, пленочные, электролитические), за счёт заключения дистрибьюторских договоров*

*Мы предлагаем:*

- *Конкурентоспособные цены и скидки постоянным клиентам.*
- *Специальные условия для постоянных клиентов.*
- *Подбор аналогов.*
- *Поставку компонентов в любых объемах, удовлетворяющих вашим потребностям.*

- *Приемлемые сроки поставки, возможна ускоренная поставка.*
- *Доставку товара в любую точку России и стран СНГ.*
- *Комплексную поставку.*
- *Работу по проектам и поставку образцов.*
- *Формирование склада под заказчика.*

- *Сертификаты соответствия на поставляемую продукцию (по желанию клиента).*
- *Тестирование поставляемой продукции.*
- *Поставку компонентов, требующих военную и космическую приемку.*
- *Входной контроль качества.*
- *Наличие сертификата ISO.*

*В составе нашей компании организован Конструкторский отдел, призванный помогать разработчикам, и инженерам.*

*Конструкторский отдел помогает осуществить:*

- *Регистрацию проекта у производителя компонентов.*
- *Техническую поддержку проекта.*
- *Защиту от снятия компонента с производства.*
- *Оценку стоимости проекта по компонентам.*
- *Изготовление тестовой платы монтаж и пусконаладочные работы.*

*Тел: +7 (812) 336 43 04 (многоканальный)*
*Email: org@lifeelectronics.ru*

***www.lifeelectronics.ru***