Budget version

- Simply a control system solution inside a modular casing
- Memory: 120 lines in LADDER language and up to 350 "typical" blocks in FBD language
- No display or parameter-setting buttons to avoid tampering by unauthorised users
- Analogue inputs 0-10 V ⎓ or 0-20 mA/Pt 100 with converters see page 46

CB12

CB20

Part numbers

Type	Input	Output	Supply	Code
CB12	8 digital of which 4 are analogue	4 relay	24 V ⎓	88970021
	8 digital	4 relay	100 → 240 V ∼	88970023
	8 digital	4 relay	24 V ∼	88970024
CB20	12 digital of which 6 are analogue	8 relay	24 V ⎓	88970031
	12 digital	8 relay	100 → 240 V ∼	88970033
	12 digital	8 relay	24 V ∼	88970034

Accessories

Type	Description	Code
M3 SOFT	Multilingual programming software (CD-ROM)	88970100
M3 SPECIFIC FUNCTIONS	Library of specific functions (CD-ROM)	88970103
PA	EEPROM memory cartridge	88970108
	3 m serial link cable: PC → Millenium 3	88970102
	3 m USB link cable: PC → Millenium 3	88970109
	Millenium 3 → Bluetooth interface (class A 10 m)	88970104

Dimensions (mm)

CB12

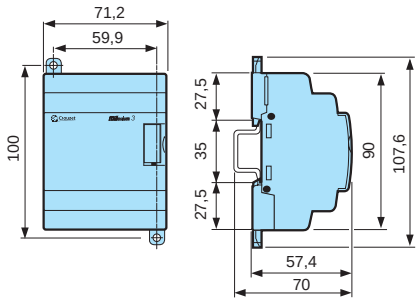

CB20

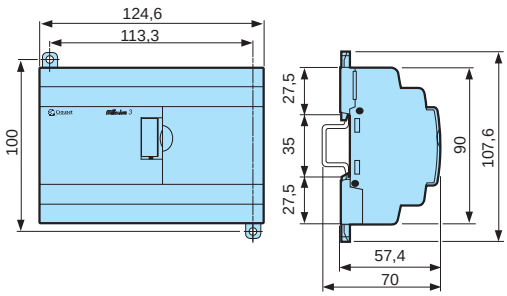

Standard starter kits

- Each standard kit includes:
  - 1 standard Millenium 3 (CD12 or 20)
  - 1 USB link cable: PC → Millenium 3
  - 1 interactive CD ROM including the software workshop, application library and technical brochures
  - 1 CD-ROM including the library of specific functions
- For alternative packages, see page 54

Kit 12

Part numbers

Type	Input	Output	Supply	Code
Kit 12	8 digital of which 4 are analogue	4 relay	24 V ⎓	88970080
	8 digital	4 relay	100 → 240 V ∼	88970081
Kit 20	12 digital of which 6 are analogue	8 relay	24 V ⎓	88970082
	12 digital	8 relay	100 → 240 V ∼	88970083

For adapted products, see page 49

ООО «ЛайфЭлектроникс» “LifeElectronics” LLC

ИНН 7805602321 КПП 780501001 Р/С 40702810122510004610 ФАКБ "АБСОЛЮТ БАНК" (ЗАО) в г.Санкт-Петербурге К/С 30101810900000000703 БИК 044030703

Компания «Life Electronics» занимается поставками электронных компонентов импортного и отечественного производства от производителей и со складов крупных дистрибьюторов Европы, Америки и Азии.

С конца 2013 года компания активно расширяет линейку поставок компонентов по направлению коаксиальный кабель, кварцевые генераторы и конденсаторы (керамические, пленочные, электролитические), за счёт заключения дистрибьюторских договоров

Мы предлагаем:

- *Конкурентоспособные цены и скидки постоянным клиентам.*
- *Специальные условия для постоянных клиентов.*
- *Подбор аналогов.*
- *Поставку компонентов в любых объемах, удовлетворяющих вашим потребностям.*

- *Приемлемые сроки поставки, возможна ускоренная поставка.*
- *Доставку товара в любую точку России и стран СНГ.*
- *Комплексную поставку.*
- *Работу по проектам и поставку образцов.*
- *Формирование склада под заказчика.*

- *Сертификаты соответствия на поставляемую продукцию (по желанию клиента).*
- *Тестирование поставляемой продукции.*
- *Поставку компонентов, требующих военную и космическую приемку.*
- *Входной контроль качества.*
- *Наличие сертификата ISO.*

В составе нашей компании организован Конструкторский отдел, призванный помогать разработчикам, и инженерам.

Конструкторский отдел помогает осуществить:

- *Регистрацию проекта у производителя компонентов.*
- *Техническую поддержку проекта.*
- *Защиту от снятия компонента с производства.*
- *Оценку стоимости проекта по компонентам.*
- *Изготовление тестовой платы монтаж и пусконаладочные работы.*

Тел: +7 (812) 336 43 04 (многоканальный)
Email: org@lifeelectronics.ru

www.lifeelectronics.ru