4TL35 SERIES CHART 2

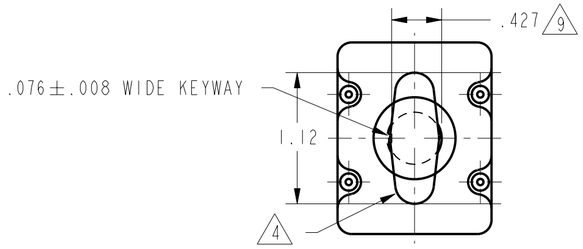

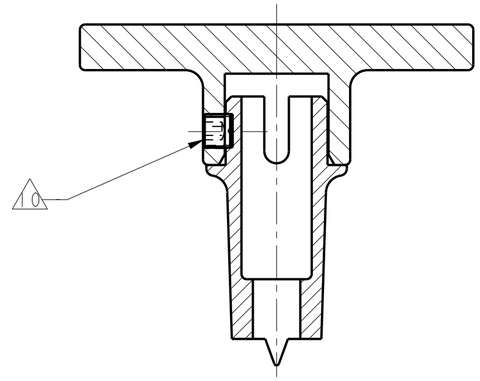

LEVER DETAIL
SCALE 3/1

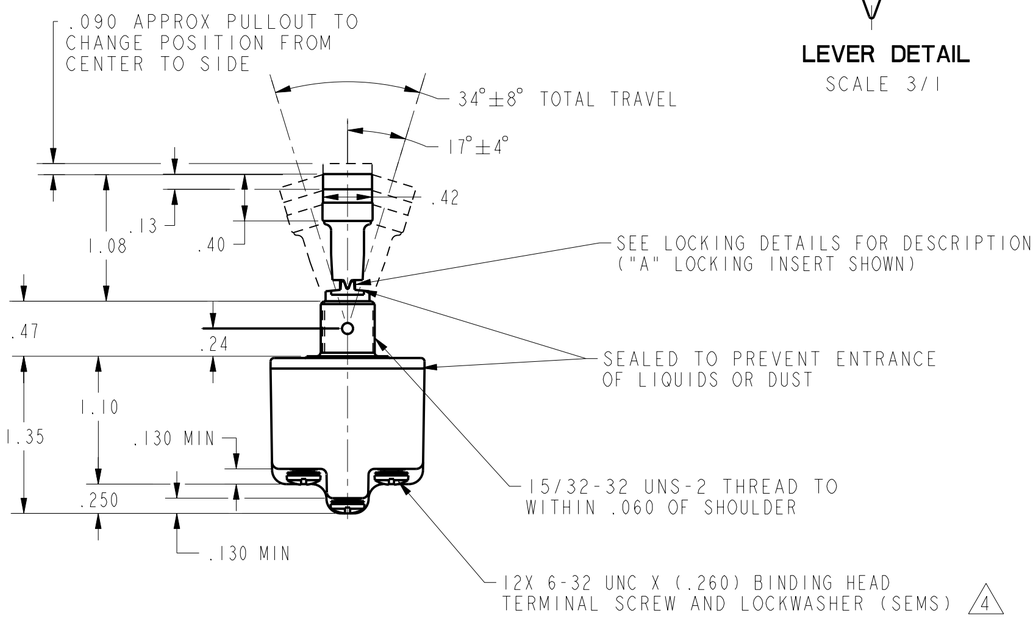

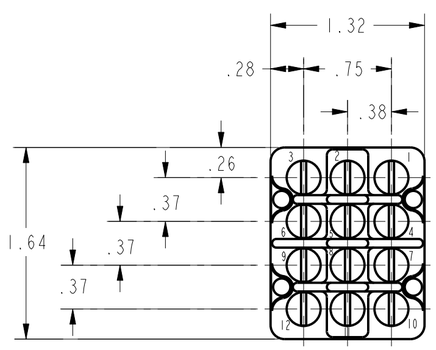

CATALOG LISTING 6	AVAILABLE LOCKING COMBINATIONS FOR CONFIGURATION SEE LETTERED DETAILS	CIRCUIT WITH TOGGLE IN 7: KEYWAY SIDE 1-2, 4-5, 7-8, 10-11	CENTER 1-2, 4-5, 7-8, 10-11	OPPOSITE KEYWAY 2-3, 5-6, 8-9, 11-12
4TL35-1	A,B,D,E,F,G,H,J,K,L,M,N,P	ON	OFF	ON
8 4TL35-2	D, F, G	OFF	NONE	ON
4TL35-3	D, F, G	ON	NONE	ON
8 4TL35-21	E, F, K, M	NONE	OFF	ON
4TL35-31	E, F, K, M	NONE	ON	ON
8 4TL35-4	F	MOM OFF	NONE	ON
4TL35-5	E, F, K, L, M, N	MOM ON	OFF	ON
8 4TL35-6	F	MOM ON	NONE	OFF
4TL35-7	E, L, N	MOM ON	OFF	MOM ON
4TL35-8	F	MOM ON	NONE	ON
4TL35-51	E	NONE	ON	MOM ON
8 4TL35-61	E	MOM ON	OFF	NONE

CURRENT CAPACITY (AMPS)

	RESISITIVE LOAD DC VOLTS 28	125	250	AC VOLTS 125	250	LAMP LOAD 28 VDC	125 VAC	INDUCTIVE LOAD 28 VDC	125 VAC
4TL35-1 … 4TL35-31	20	.75	.5	15	6	5	4	12	15
	(REFER TO L191 FOR UL RATING)								
4TL35-4 … 4TL35-61	18	.75	.5	11	6	4	2	10	8
	(REFER TO L192 FOR UL RATING)								

"A" 3 LOCKED IN THREE POSITIONS	"B" 3 LOCKED IN CENTER AND EXTREME POS. (KEYWAY SIDE)	"D" 3 LOCKED OUT OF CENTER POSITION	"E" 3 LOCKED IN CENTER POSITION	"F" 3 LOCKED IN EXTREME POS. (OPP. KEYWAY)	"G" 3 LOCKED IN EXTREME POS. (KEYWAY SIDE)
"H" 3 LOCKED OUT OF CENTER AND EXTREME POS. (KEYWAY SIDE)	"J" 3 LOCKED OUT OF CENTER AND EXTREME POS. (OPP. KEYWAY)	"K" 3 LOCKED IN CENTER AND EXTREME POS. (OPP. KEYWAY)	"L" 3 LOCKED OUT OF EXTREME POS. (KEYWAY SIDE)	"M" 3 LOCKED OUT OF AND INTO EXTREME POS. (OPP. KEYWAY)	"N" 3 LOCKED OUT OF EXTREME POS. (OPP. KEYWAY)
"P" 3 LOCKED OUT OF AND INTO EXTREME POS. (KEYWAY SIDE)					

CIRCUIT DIAGRAM 7

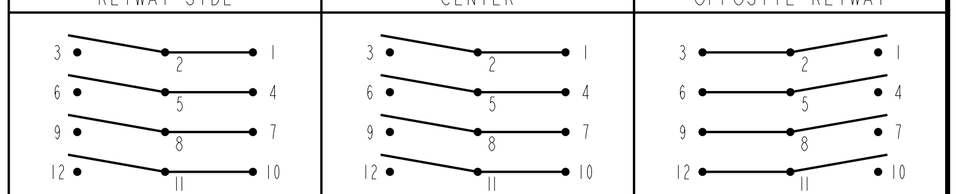

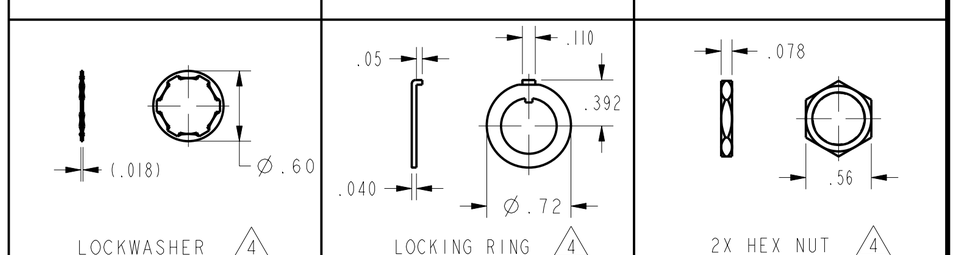

L191 15A 125, 250, 277 VAC
1/2HP 125 VAC
1HP 250, 277 VAC
5A 125 VAC "L"

L192 10A 125, 250, 277 VAC
1/4HP 125 VAC
1/2HP 250, 277 VAC
3A 125 VAC "L"

NOTES
1 - SWITCHES ARE CAPABLE OF WITHSTANDING A TEMPERATURE OF 160°F CONTINUOUSLY AT FULL RATED LOAD
2 - CIRCUIT DESIGNATION AND MICRO SWITCH CATALOG LISTING MARKED ON SIDE OF SWITCH
3 KEYWAY SHOWN ON LEFT SIDE
4 FURNISHED UNASSEMBLED
5 - FOR TERMINAL COVER SEE MICRO SWITCH CATALOG LISTING 5PA9
6 SUFFIX LETTER MUST BE ADDED FOR DESIRED TYPE TOGGLE LOCKING. SEE CHART FOR AVAILABLE LOCKING COMBINATIONS
7 CIRCUIT DIAGRAMS APPLY ONLY TO "ON" AND "MOM ON" POSITIONS.
8 EIGHT TERMINAL SCREWS REQUIRED ON THIS LISTING
9 FROM BOTTOM OF KEYWAY TO MAJOR DIAMETER OF 15/32 THREAD
10 ASSEMBLE T-HANDLE WITH SET SCREW ORIENTED TO MATE WITH SLOT IN LEVER

ANSI Y14.5M-1982 APPLIES

THIS DRAWING COVERS A PROPRIETARY ITEM AND IS THE PROPERTY OF MICRO SWITCH. A DIVISION OF HONEYWELL. THIS DRAWING IS NOT TO BE COPIED OR USED WITHOUT THE APPROVAL OF MICRO SWITCH.

MICRO SWITCH a Honeywell Division
FED. MFG. CODE 91929

SWITCH - TOGGLE

CATALOG LISTING
4TL35 SERIES CHART 2

THIRD ANGLE PROJECTION
SCALE FULL
DO NOT SCALE PRINT
UNLESS OTHERWISE SPECIFIED TOLERANCES ARE

ONE PLACE	(.0)	±.030
TWO PLACES	(.00)	±.015
THREE PLACES	(.000)	±.005
ANGLES		±

WEIGHT

4TL35 SERIES CHART 2
PAGE 1 OF 1
RELEASE NO. PR-21785
REPLACES
DRAWING NUMBER
ISSUE 4
CHECK
REVISIONS
A CO-94444 S A V 23 NOV 99
B 203526 G J W 26 JUL 01
CHECK
23 NOV 99
JAF
CHECK
23 NOV 99
PTC/CAD 2D
DRAWN S A V 23 NOV 99

ООО «ЛайфЭлектроникс» “LifeElectronics” LLC

ИНН 7805602321 КПП 780501001 Р/С 40702810122510004610 ФАКБ "АБСОЛЮТ БАНК" (ЗАО) в г.Санкт-Петербурге К/С 30101810900000000703 БИК 044030703

Компания «Life Electronics» занимается поставками электронных компонентов импортного и отечественного производства от производителей и со складов крупных дистрибьюторов Европы, Америки и Азии.

С конца 2013 года компания активно расширяет линейку поставок компонентов по направлению коаксиальный кабель, кварцевые генераторы и конденсаторы (керамические, пленочные, электролитические), за счёт заключения дистрибьюторских договоров

Мы предлагаем:

- *Конкурентоспособные цены и скидки постоянным клиентам.*
- *Специальные условия для постоянных клиентов.*
- *Подбор аналогов.*
- *Поставку компонентов в любых объемах, удовлетворяющих вашим потребностям.*

- *Приемлемые сроки поставки, возможна ускоренная поставка.*
- *Доставку товара в любую точку России и стран СНГ.*
- *Комплексную поставку.*
- *Работу по проектам и поставку образцов.*
- *Формирование склада под заказчика.*

- *Сертификаты соответствия на поставляемую продукцию (по желанию клиента).*
- *Тестирование поставляемой продукции.*
- *Поставку компонентов, требующих военную и космическую приемку.*
- *Входной контроль качества.*
- *Наличие сертификата ISO.*

В составе нашей компании организован Конструкторский отдел, призванный помогать разработчикам, и инженерам.

Конструкторский отдел помогает осуществить:

- *Регистрацию проекта у производителя компонентов.*
- *Техническую поддержку проекта.*
- *Защиту от снятия компонента с производства.*
- *Оценку стоимости проекта по компонентам.*
- *Изготовление тестовой платы монтаж и пусконаладочные работы.*

Тел: +7 (812) 336 43 04 (многоканальный)
Email: org@lifeelectronics.ru

www.lifeelectronics.ru