THIS DRAWING IS UNPUBLISHED. RELEASED FOR PUBLICATION -,- .
© COPYRIGHT - By - ALL RIGHTS RESERVED.

LOC	DIST
FT	64

REVISIONS

P	LTR	DESCRIPTION	DATE	DWN	APVD
	AS4	REVISED PER ECO-11-004835	11MAR11	RK	HMR

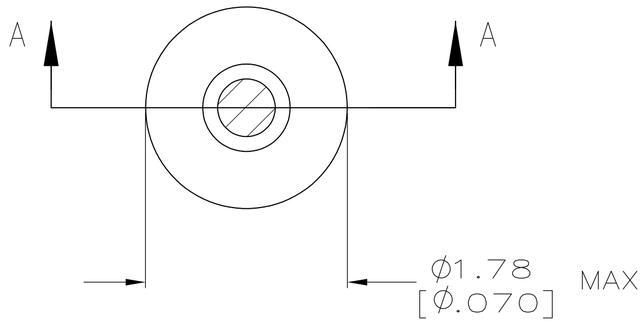

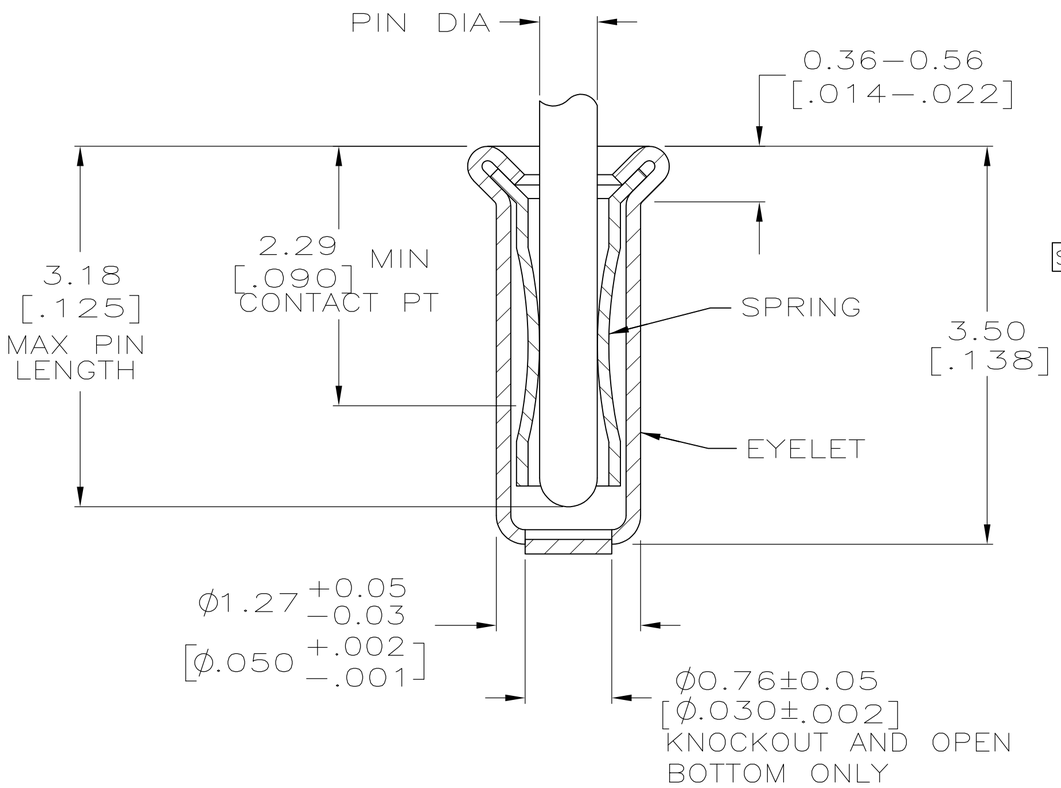

A–A SECTION

1. TIN PER MIL–T–10727 OR TIN LEAD .0.00254 [.000100] MIN THK.
2. GOLD PER MIL–G–45204, TYPE II, 0.00076 [.000030] MIN THK OVER NICKEL PER QQ–N–290 0.00028 [.000011] MIN THK ON CONTACT AREA.
3. GOLD FLASH PER MIL–G–45204, TYPE II, 0.13μm [.000005] MIN THK. OVER NICKEL PLATE PER QQ–N–290 0.51μm–1.52μm [.000020–.000060] EXT THK.
4. RECOMMENDED HOLE SIZE, PLATED OR UNPLATED:
   MACHINE INSERTION: 1.32±0.05 [.052±.002]
   HAND INSERTION: 1.32 $^{+0.10}_{-0.00}$ [.052 $^{+.004}_{-.000}$]
5. APPLICATION TOOL PART NUMBER:
   MACHINE NO. 682127–3
   INSERTION HEAD NO. 682039–2
6. TO INSURE PROPER SPRING TENSION DO NOT EXCEED A 0.05 [.002] DIFFERENCE IN PIN DIA WHEN CHANGING TO A SMALLER PIN.
7. BOTTOM PLUG KNOCKOUT TOOL PART NUMBER 69729 WITH TIP PART NUMBER 69728.
8. MATERIAL: SPRING: BERYLLIUM COPPER QQ–C–533
   EYELET: COPPER: QQ–C–576
9. OBSOLETE PARTS: OBSOLETE CIS STREAMLINING PER D.RENAUD/D.SINISI

SUPSD BY 2–331272–7						331272–2
OBSOLETE	OPEN	0.56–0.64 [.022–.025]	TIN 1	GOLD 2		4–331272–3
			GOLD 3			4–331272–2
OBSOLETE			TIN 1	TIN 1		4–331272–1
OBSOLETE		0.46–0.53 [.018–.021]		GOLD 2		3–331272–9
			GOLD 3			3–331272–8
OBSOLETE			TIN 1	TIN 1		3–331272–7
OBSOLETE	KNOCKOUT	0.56–0.64 [.022–.025]		GOLD 2		3–331272–5
			GOLD 3			3–331272–4
9 OBSOLETE			TIN 1	TIN 1		3–331272–3
		0.46–0.53 [.018–.021]		GOLD 2		3–331272–1
OBSOLETE			GOLD 3			3–331272–0
	CLOSED	0.56–0.64 [.022–.025]	TIN 1			2–331272–7
			GOLD 3			2–331272–6
OBSOLETE			TIN 1	TIN 1		2–331272–5
OBSOLETE		0.46–0.53 [.018–.021]		GOLD 2		2–331272–3
SUPERSEDED			GOLD 3			2–331272–2
OBSOLETE			TIN 1	TIN 1		2–331272–1
	BOTTOM TYPE	RECOMMENDED PIN DIA 6	EYELET	SPRING		PART NO
			FINISH			

331272

THIS DRAWING IS A CONTROLLED DOCUMENT.

DIMENSIONS: mm [INCHES]

TOLERANCES UNLESS OTHERWISE SPECIFIED:
0 PLC ± –
1 PLC ± –
2 PLC ± –
3 PLC ± 0.20 [.008]
4 PLC ± –
ANGLES ± –

MATERIAL 8

FINISH SEE TABLE

DWN R. TALLEY 4–5–91
CHK –
APVD –
PRODUCT SPEC –
APPLICATION SPEC –
WEIGHT –

CUSTOMER DRAWING

TE Connectivity

NAME MINIATURE SPRING SOCKET ASSEMBLY, SERIES 2 –

SIZE	CAGE CODE	DRAWING NO	RESTRICTED TO
A2	00779	C–331272	–

SCALE 20:1 SHEET 1 OF 1 REV AS4

ООО «ЛайфЭлектроникс» “LifeElectronics” LLC

ИНН 7805602321 КПП 780501001 Р/С 40702810122510004610 ФАКБ "АБСОЛЮТ БАНК" (ЗАО) в г.Санкт-Петербурге К/С 30101810900000000703 БИК 044030703

Компания «Life Electronics» занимается поставками электронных компонентов импортного и отечественного производства от производителей и со складов крупных дистрибьюторов Европы, Америки и Азии.

С конца 2013 года компания активно расширяет линейку поставок компонентов по направлению коаксиальный кабель, кварцевые генераторы и конденсаторы (керамические, пленочные, электролитические), за счёт заключения дистрибьюторских договоров

Мы предлагаем:

- *Конкурентоспособные цены и скидки постоянным клиентам.*
- *Специальные условия для постоянных клиентов.*
- *Подбор аналогов.*
- *Поставку компонентов в любых объемах, удовлетворяющих вашим потребностям.*

- *Приемлемые сроки поставки, возможна ускоренная поставка.*
- *Доставку товара в любую точку России и стран СНГ.*
- *Комплексную поставку.*
- *Работу по проектам и поставку образцов.*
- *Формирование склада под заказчика.*

- *Сертификаты соответствия на поставляемую продукцию (по желанию клиента).*
- *Тестирование поставляемой продукции.*
- *Поставку компонентов, требующих военную и космическую приемку.*
- *Входной контроль качества.*
- *Наличие сертификата ISO.*

В составе нашей компании организован Конструкторский отдел, призванный помогать разработчикам, и инженерам.

Конструкторский отдел помогает осуществить:

- *Регистрацию проекта у производителя компонентов.*
- *Техническую поддержку проекта.*
- *Защиту от снятия компонента с производства.*
- *Оценку стоимости проекта по компонентам.*
- *Изготовление тестовой платы монтаж и пусконаладочные работы.*

Тел: +7 (812) 336 43 04 (многоканальный)
Email: org@lifeelectronics.ru

www.lifeelectronics.ru