THIS DRAWING IS UNPUBLISHED. RELEASED FOR PUBLICATION 20
© COPYRIGHT 20 - ALL RIGHTS RESERVED.

LOC	DIST
AF	50

REVISIONS

P	LTR	DESCRIPTION	DATE	DWN	APVD
	A1	ECR-12-010297	29JUNE2012	C.J	R.P

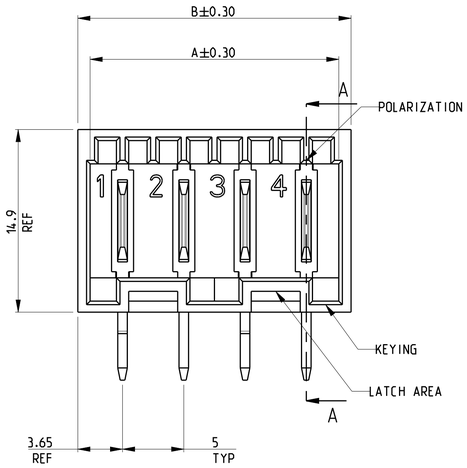

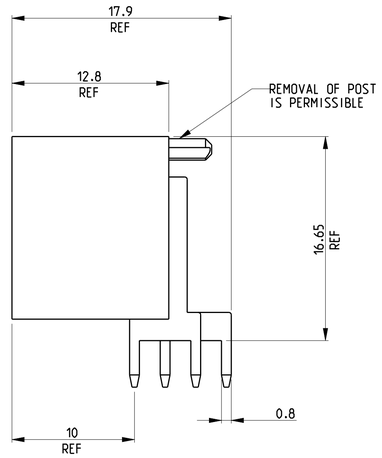

1. HOUSING HAS RAST 5 COMPLIANT KEYING, LATCHING, AND POLARIZATION. TAB IS 6.3 x 0.8 [.250 x .032] ACCORDING TO DIN 46244.
2. POSSIBLE TE MATING CONNECTOR FAMILIES INCLUDE STANDARD TIMER RAST 5, MULTIFITTING, MULTIFITTING MKII, AND MONO-SHAPE TAB CONNECTORS.
3. SEE SHEET 2 FOR AVAILABLE CONFIGURATIONS .

4. MATERIAL: HOUSING, PA6 NYLON, UL 94V-2.
   CONTACT, BRASS, 0.8 mm THICK.

5. FINISH: CONTACTS, 3.8 µm MIN TIN OVER 1.3 µm MIN NICKEL.

6. PCB TABS INSERTED IN A STAGGERED PATTERN BEGINNING WITH POSITION 1.

7. SELECTED HOLES MAY BE 1.05+0.05/-0.00 DIA [.041+.002/-.001 DIA] FOR IMPROVED (PRESS-FIT) RETENTION TO P.C.B. PRIOR TO SOLDERING.

8. DATUM AND BASIC DIMENSION ESTABLISHED BY CUSTOMER

9. PRODUCT QUALIFICATION PER 108-2183

10. GWT (GLOW WIRE TEST) 750°C WITHOUT FLAME
    NOTE TO CUSTOMER TESTING PENDING. THE SHROUD USED ON THESE ASSEMBLIES PASSED THIS REQUIREMENT ON P/N 521971, VDE REG - NR 6718

11. PRELIMINARY - NOT FOR PRODUCTION

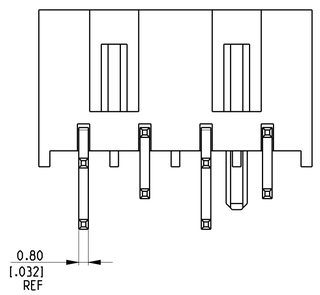

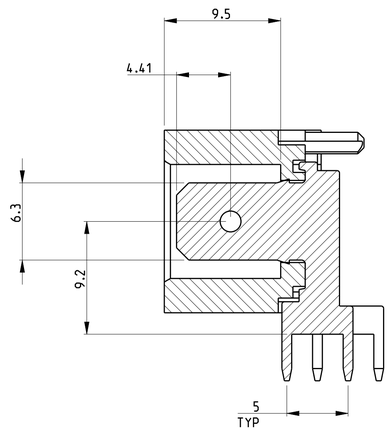

SECTION A-A

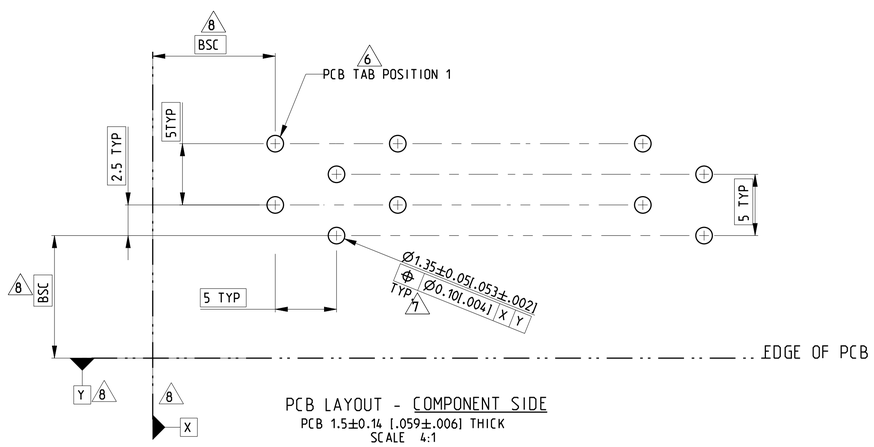

PCB LAYOUT - COMPONENT SIDE
PCB 1.5±0.14 [.059±.006] THICK
SCALE 4:1

47.3	45.3	9
42.3	40.3	8
37.3	35.3	7
32.3	30.3	6
27.3	25.3	5
22.3	20.3	4
17.3	15.3	3
12.3	10.3	2
B	A	NO. OF POS.

THIS DRAWING IS A CONTROLLED DOCUMENT.

DIMENSIONS: mm[INCHES]

TOLERANCES UNLESS OTHERWISE SPECIFIED:
0 PLC ±
1 PLC ±
2 PLC ±0.25[.010]
3 PLC ±
4 PLC ±
ANGLES ±2°

MATERIAL - 4 10
FINISH - 5

DWN RAGHAVENDRA 30MAR2010
CHK JEFF RUTH 30MAR2010
APVD RAY LANDON 30MAR2010
PRODUCT SPEC 108-2183
APPLICATION SPEC -
WEIGHT -

TE Connectivity

NAME ASSEMBLY, DIN, RAST 5 HEADER, RIGHT ANGLE, GWT
-

SIZE	CAGE CODE	DRAWING NO	RESTRICTED TO
A1	00779	C-1969352	-

CUSTOMER DRAWING | SCALE 4:1 | SHEET 1 OF 2 | REV A1

4805 (3/11)

THIS DRAWING IS UNPUBLISHED. RELEASED FOR PUBLICATION 20
© COPYRIGHT 20 - ALL RIGHTS RESERVED.

LOC	DIST
AF	50

REVISIONS

P	LTR	DESCRIPTION	DATE	DWN	APVD
	-	SEE SHEET 1	-	-	-

1969352-2

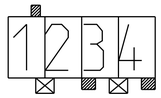

1969352-4

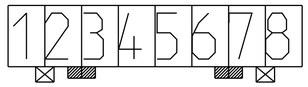

1969352-8

5-1969352-2

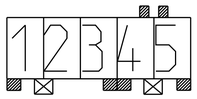

2-1969352-5

1-2.7-8	2d.3c.6d.7c	--	8	08-D	11 1969352-8
1-2.2-3	1c.3d.4c.5d	4b.5a	5	-	2-1969352-5
1-2.3-4	3c.4d	1b	4	04-A	11 1969352-4
1-2	1c	1b.2b	2	02-1	5-1969352-2
1-2	1c.2d	1b.2a	2	02-A	1969352-2
LATCH WINDOWS	KEYING	POLAR.	NO. OF POS.	RAST 5 DESIG.	PART NUMBER

THIS DRAWING IS A CONTROLLED DOCUMENT.

DIMENSIONS: mm[INCHES]

TOLERANCES UNLESS OTHERWISE SPECIFIED:
0 PLC ±-
1 PLC ±-
2 PLC ±0.25[.010]
3 PLC ±-
4 PLC ±-
ANGLES ±2°

MATERIAL - -

FINISH - -

DWN RAGHAVENDRA 30MAR2010
CHK JEFF RUTH 30MAR2010
APVD RAY LANDON 30MAR2010

PRODUCT SPEC 108-2183
APPLICATION SPEC -
WEIGHT -

TE Connectivity

NAME ASSEMBLY, DIN, RAST 5 HEADER, RIGHT ANGLE, GWT -

SIZE	CAGE CODE	DRAWING NO	RESTRICTED TO
A1	00779	C-1969352	-

CUSTOMER DRAWING

SCALE 3:1 SHEET 2 OF 2 REV A1

4805 (3/11)

ООО «ЛайфЭлектроникс» “LifeElectronics” LLC

ИНН 7805602321 КПП 780501001 Р/С 40702810122510004610 ФАКБ "АБСОЛЮТ БАНК" (ЗАО) в г.Санкт-Петербурге К/С 30101810900000000703 БИК 044030703

Компания «Life Electronics» занимается поставками электронных компонентов импортного и отечественного производства от производителей и со складов крупных дистрибьюторов Европы, Америки и Азии.

С конца 2013 года компания активно расширяет линейку поставок компонентов по направлению коаксиальный кабель, кварцевые генераторы и конденсаторы (керамические, пленочные, электролитические), за счёт заключения дистрибьюторских договоров

Мы предлагаем:

- *Конкурентоспособные цены и скидки постоянным клиентам.*
- *Специальные условия для постоянных клиентов.*
- *Подбор аналогов.*
- *Поставку компонентов в любых объемах, удовлетворяющих вашим потребностям.*

- *Приемлемые сроки поставки, возможна ускоренная поставка.*
- *Доставку товара в любую точку России и стран СНГ.*
- *Комплексную поставку.*
- *Работу по проектам и поставку образцов.*
- *Формирование склада под заказчика.*

- *Сертификаты соответствия на поставляемую продукцию (по желанию клиента).*
- *Тестирование поставляемой продукции.*
- *Поставку компонентов, требующих военную и космическую приемку.*
- *Входной контроль качества.*
- *Наличие сертификата ISO.*

В составе нашей компании организован Конструкторский отдел, призванный помогать разработчикам, и инженерам.

Конструкторский отдел помогает осуществить:

- *Регистрацию проекта у производителя компонентов.*
- *Техническую поддержку проекта.*
- *Защиту от снятия компонента с производства.*
- *Оценку стоимости проекта по компонентам.*
- *Изготовление тестовой платы монтаж и пусконаладочные работы.*

Тел: +7 (812) 336 43 04 (многоканальный)
Email: org@lifeelectronics.ru

www.lifeelectronics.ru