THIS DRAWING IS UNPUBLISHED.
VERTRAULICHE UNVEROEFFENTLICHTE ZEICHNUNG.
© COPYRIGHT 1994 BY AMP INCORPORATED. ALL RIGHTS RESERVED.
ALLE RECHTE VORBEHALTEN

RELEASED FOR PUBLICATION ,19-.
FREI FOR VEROEFFENTLICHUNG

MATED WITH:
PASSEND ZU:
–

LOC: AI | DIST: –
PROJEKT NR.: 96-52040

REVISIONS
ÄNDERUNGEN

P	LTR	DESCRIPTION BESCHREIBUNG	DATE	DWN	APVD
	B	Pos.4,5 CuSn4 F41 war CuZn 30	05.03.96	PALMIE'	SCHMIDT
	C	Mass 6 +0.1 hinzu und Schräge entfällt	01.08.96	SCHMIDT	-
	C1	Bestell Nr. 0--2 und note 2 hinzu	26.06.97	PALMIE'	SCHMIDT
	C2	Bestell Nr. 0--2 und note 2 entfallen	16-JUN-98	HOLZINGER	SCHMIDT
	C3	SEE EC EGAO 0251 05	30.03.05	Landau	

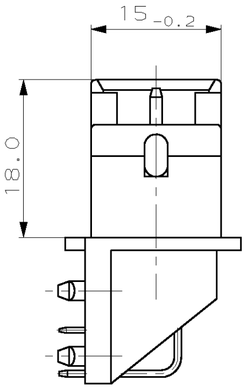

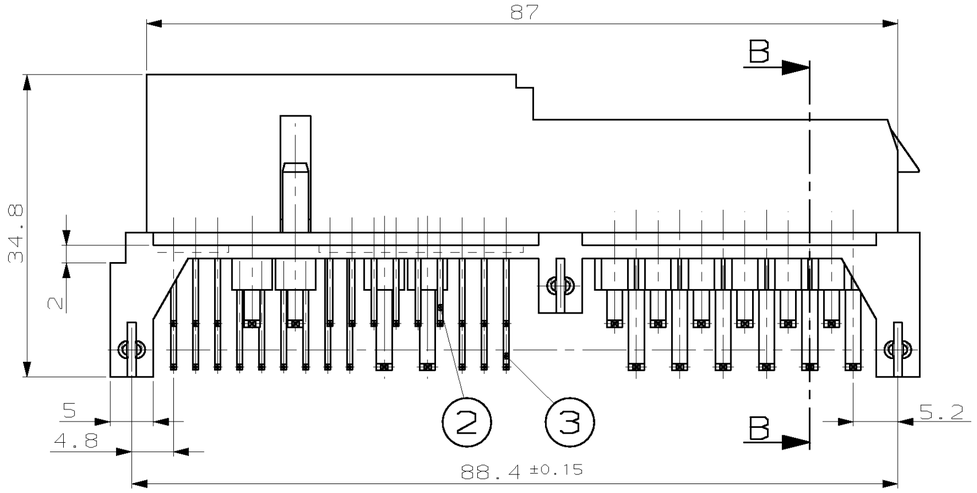

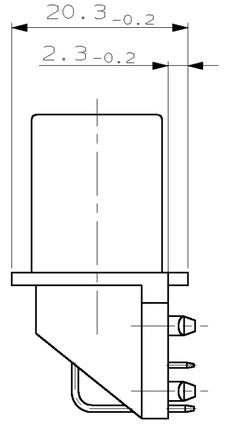

B–B

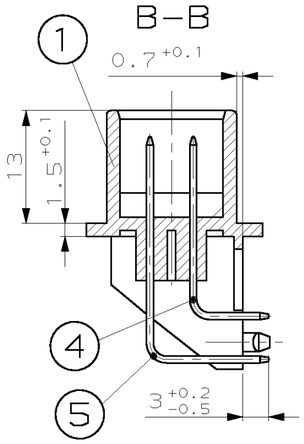

M 1:1

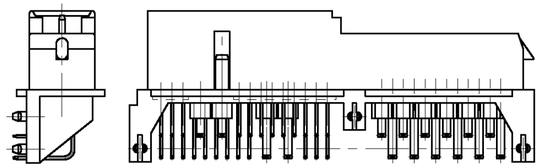

A–A

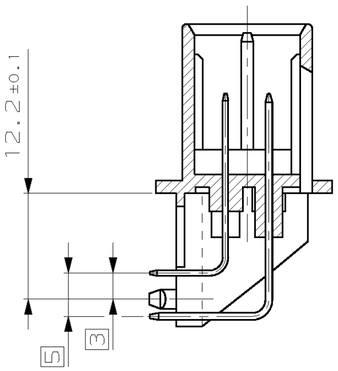

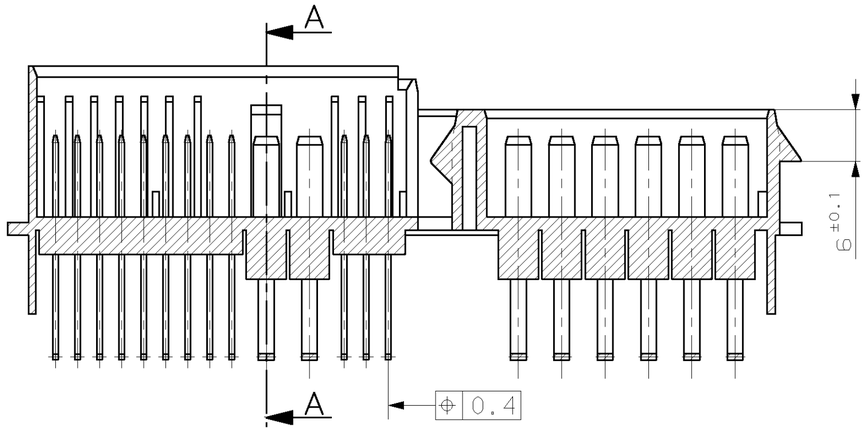

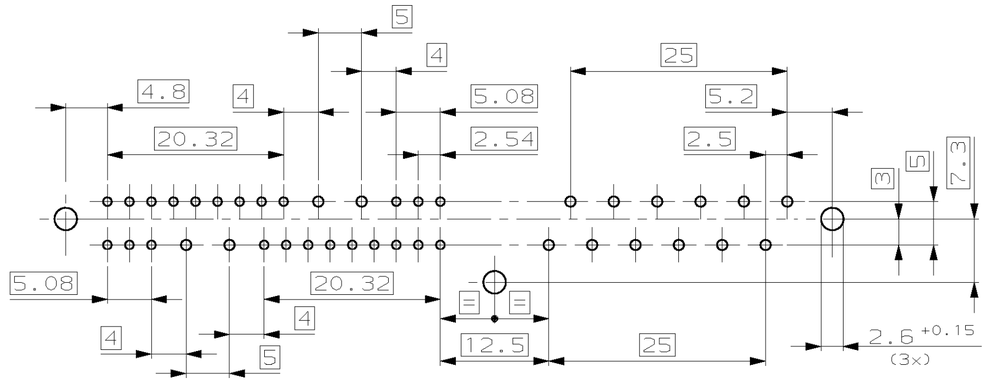

"Z" M5:1

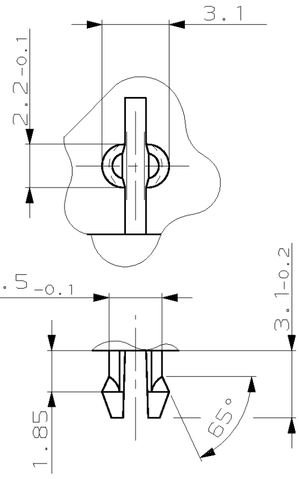

PASSEND ZUR GEGENSTECKER PN:964712

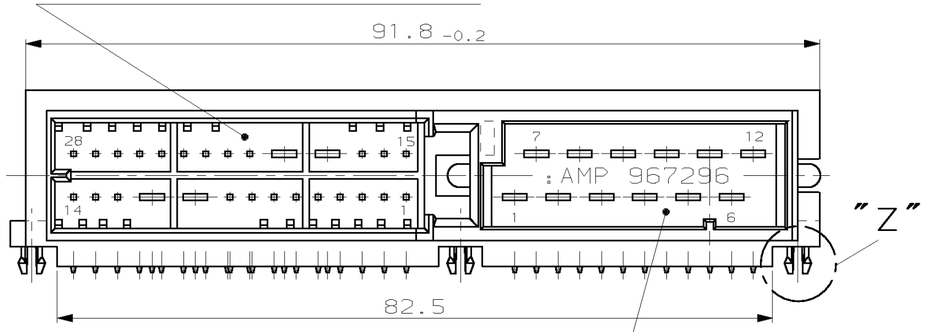

PASSEND ZUR GEGENSTECKER PN:827603

Bemerkungen
NOTES

1 SOLDERING AREA POST-TINNED 6-10µm Sn
Lötbereich nachverzinnt 6-10µm Sn

THIS DRAWING IS A CONTROLLED DOCUMENT FOR AMP INCORPORATED. IT IS SUBJECT TO CHANGE AND THE CONTROLLING ENGINEERING ORGANIZATION SHOULD BE CONTACTED FOR THE LATEST REVISION. DIESES ZEICHNUNGSDOKUMENT WIRD DURCH AMP INCORPORATED KONTROLLIERT. AENDERUNGEN, DIE DEM TECHNISCHEN FORTSCHRITT DIENEN, SIND VORBEHALTEN. DEN JEWEILS LETZTGUELTIGEN AENDERUNGSSTAND ERFAHREN SIE AUF ANFRAGE.

DIMENSIONS: DIMENSIONEN: mm

TOLERANCES UNLESS OTHERWISE SPECIFIED; ALLGEMEINTOLERANZEN
n. ISO 8015
n. ISO 2768 - mH -E
n. DIN 16901 - 140
0 PLC ±-
1 PLC ±-
2 PLC ±-
3 PLC ±-
ANGLES/WINKEL ±-

MATERIAL –
FINISH/OBERFLAECHE/FARBE –

DWN H.Schmidt 01.11.94
CHK J.Ryll –
APVD –
PRODUCT SPEC PRODUKTSPEZ. –
APPLICATION SPEC VERABEITUNGSSPEZ. –
WEIGHT GEWICHT –

AMP
AMP Deutschland GmbH
D - 63225 Langen

NAME
12 und 28 pol. JPT/MODU II Messerleiste
12 AND 28 POS. JPT/MODU II TAB HEADER

SIZE	CAGE CODE	DRAWING NO ZEICHNUNGS-NR.	RESTRICTED TO NUR FUER
A2	00779	C-967296	–

CUSTOMER DRAWING /KUNDENZEICHNUNG
MASSSTAB 2:1 | BLATT 1 OF 1 VON 1 | REV C3

AMP 1471-9 REV 27JUN96

16-JUN-98 11:03:11 eg005235 s.967296.1.c (in EDM)

ООО «ЛайфЭлектроникс» “LifeElectronics” LLC

ИНН 7805602321 КПП 780501001 Р/С 40702810122510004610 ФАКБ "АБСОЛЮТ БАНК" (ЗАО) в г.Санкт-Петербурге К/С 30101810900000000703 БИК 044030703

Компания «Life Electronics» занимается поставками электронных компонентов импортного и отечественного производства от производителей и со складов крупных дистрибьюторов Европы, Америки и Азии.

С конца 2013 года компания активно расширяет линейку поставок компонентов по направлению коаксиальный кабель, кварцевые генераторы и конденсаторы (керамические, пленочные, электролитические), за счёт заключения дистрибьюторских договоров

Мы предлагаем:

- *Конкурентоспособные цены и скидки постоянным клиентам.*
- *Специальные условия для постоянных клиентов.*
- *Подбор аналогов.*
- *Поставку компонентов в любых объемах, удовлетворяющих вашим потребностям.*

- *Приемлемые сроки поставки, возможна ускоренная поставка.*
- *Доставку товара в любую точку России и стран СНГ.*
- *Комплексную поставку.*
- *Работу по проектам и поставку образцов.*
- *Формирование склада под заказчика.*

- *Сертификаты соответствия на поставляемую продукцию (по желанию клиента).*
- *Тестирование поставляемой продукции.*
- *Поставку компонентов, требующих военную и космическую приемку.*
- *Входной контроль качества.*
- *Наличие сертификата ISO.*

В составе нашей компании организован Конструкторский отдел, призванный помогать разработчикам, и инженерам.

Конструкторский отдел помогает осуществить:

- *Регистрацию проекта у производителя компонентов.*
- *Техническую поддержку проекта.*
- *Защиту от снятия компонента с производства.*
- *Оценку стоимости проекта по компонентам.*
- *Изготовление тестовой платы монтаж и пусконаладочные работы.*

Тел: +7 (812) 336 43 04 (многоканальный)
Email: org@lifeelectronics.ru

www.lifeelectronics.ru