NOTES:

1. MATERIALS AND FINISHES:

   BODY,R.RING,BODY REAR AND HEX NUTS - BRASS, NICKEL PLATING.
   CONTACT - BRASS & BERYLLIUM COPPER, GOLD PLATING.
   CRIMP FERRULE - ANNEALED COPPER, NICKEL PLATING.
   INSULATOR - PTFE
   O-RINGS - SILICONE RUBBER, RED

2. ELECTRICAL:
   A. IMPEDANCE: 50 OHM.
   B. FREQUENCY RANGE = DC TO 2.0 GHz

3. MECHANICAL:

   A. CONNECTOR IS IP-67 COMPLIANT.

4. CABLE ASSEMBLY INSTRUCTIONS:

   A. TRIM CABLE AS SHOWN
   B. SLIDE FERRULE & BACK NUT ONTO CABLE
   C. CRIMP FERRULE USING 0.151" HEX DIE
   D. CRIMP OR SOLDER BULLET CONTACT TO CABLE CENTER CONDUCTOR
      INSERT CABLE WITH BULLET CONTACT INTO BODY
   E. APPLY THREAD LOCKING ADHESIVE ON THE THREADS OF THE BACK NUT
   F. TORQUE BACK NUT DOWN TO 15 INCH-LBS

5. PACKAGING:
   A. QUANTITY: SINGLE PACK
   B. MARKING: BAG TO BE MARKED
      "AMPHENOL RF, 31-6427, AND DATE CODE"

6 SHOWS CABLE ENTRY DIMENSIONS

THIRD ANGLE PROJ.

| REVISIONS | | | | |
|---|---|---|---|---|
| REV | DESCRIPTION | DATE | ECO | APPR |
| A | RELEASE TO MFG | 14-Dec-10 | 48367 | TD |

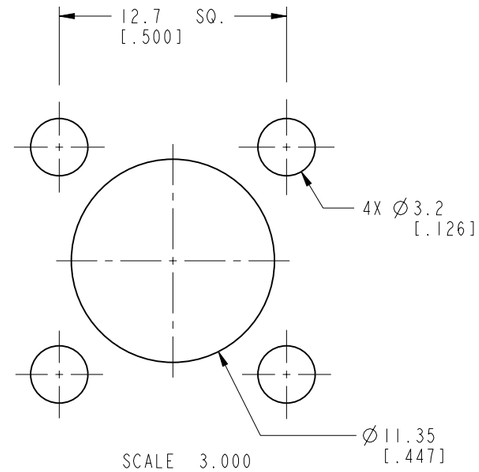


**RECOMMENDED MOUNTING HOLE DIMENSIONS**

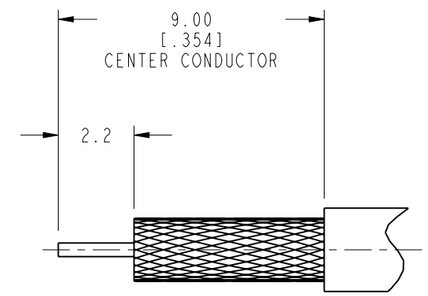


**RECOMMENDED CABLE STRIPPING DIMENSIONS**

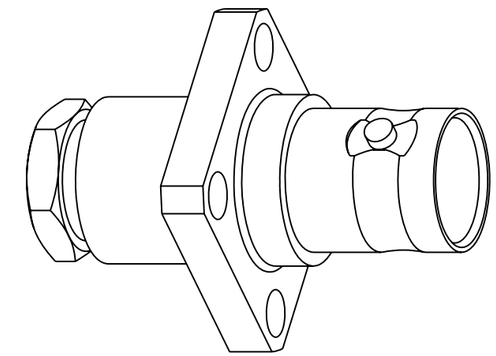


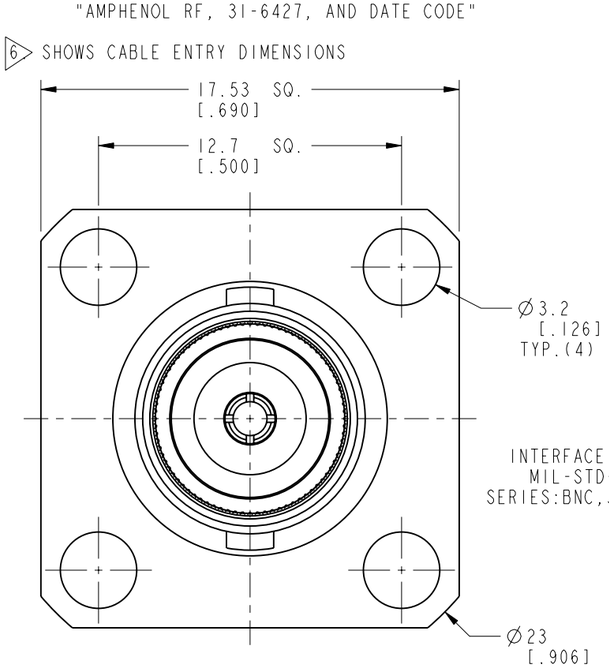


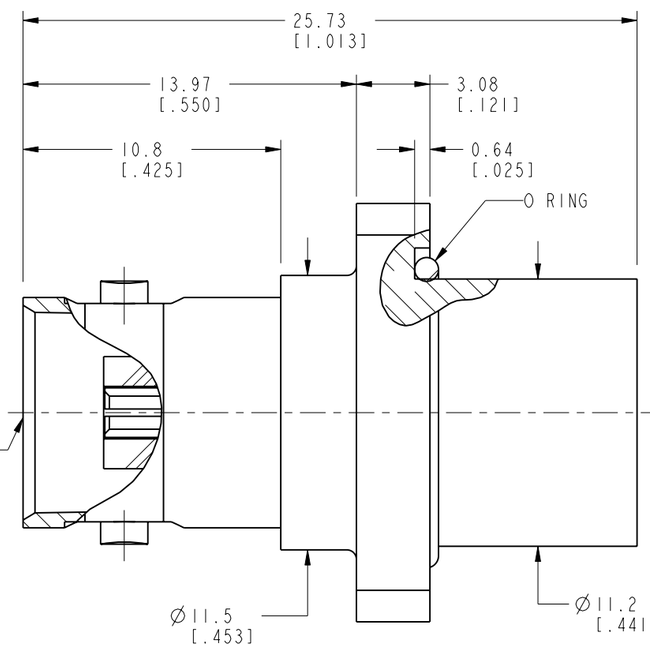


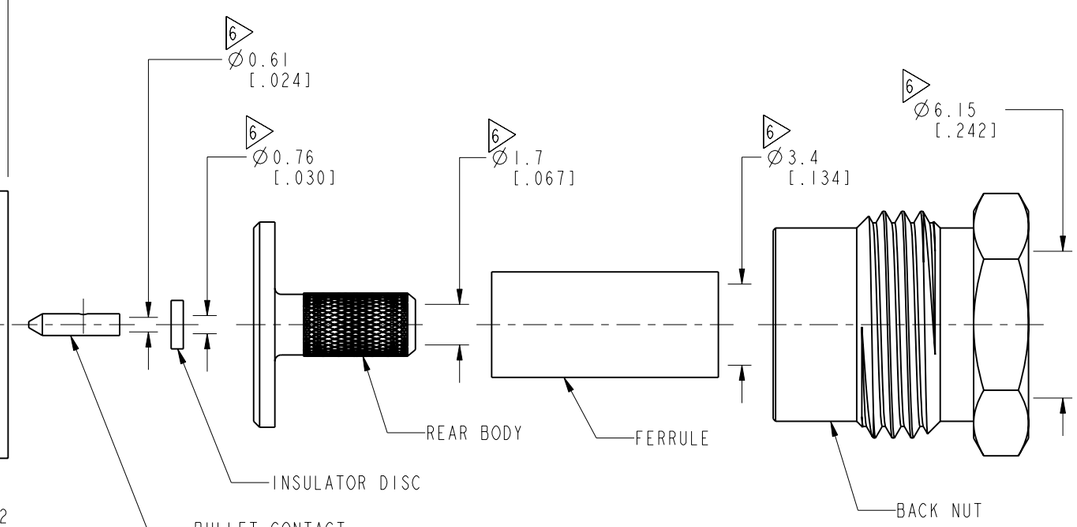


**CUSTOMER OUTLINE DRAWING**

ALL OTHER SHEETS ARE FOR INTERNAL USE ONLY

UNLESS OTHERWISE SPECIFIED, DIMENSIONS ARE IN METRIC AND TOLERANCES ARE:

| <0.5mm | 0.5 - 6mm | 6 - 30mm | 30 - 120mm | ANGLES |
|---|---|---|---|---|
| ± 0.05mm | ±0.1mm | ±0.2mm | ± 0.3mm | ±1° |

NOTICE - These drawings, specifications, or other data (1) are, and remain the property of Amphenol corp. (2) must be returned upon requiest; and (3) arre confidential and not to be disclosed to any person other than those to whom they are given by Amphenol Corp. the funishing of these drawings, specifications, or other data by Amphenol Corp., or to any other person to anyone for any purpose is not to be regarded by implicatioin or otherwise in any manner licensing, granting rights to permitting such holder or any other sperson to manufacture, use or sell any product, process or design, patented or otherwsie, that may in any way be related to or disclosed by said drawings, specifications, or other data.

MATERIAL
SEE NOTES

REFERENCE
EAR # 3678

CONFIGURATION LEVEL:

FINISH

| | | |
|---|---|---|
| DRAWN T.DENG | DATE 14-Dec-10 | |
| ENGINEER NISCHIT MV | DATE 27-Aug-09 | |
| APPROVED S.HSIEH | DATE 15-Dec-10 | |
| CAD FILE Root Folder/BNC/31-6427 | | |

TITLE
BNC,JACK 4 HOLE FLANGE IP 67 FOR RD 316 CABLE

SCALE: 4.0:1.0 | SHEET 2 OF 2

DWG SIZE B | REV A

Amphenol RF
Danbury CT USA, Tainan, Taiwan, Shenzhen, China
www.amphenolrf.com

DRAWING NO.31-6427
ITEM NO.31-6427
PART NO.31-6427

ООО «ЛайфЭлектроникс» “LifeElectronics” LLC

ИНН 7805602321 КПП 780501001 Р/С 40702810122510004610 ФАКБ "АБСОЛЮТ БАНК" (ЗАО) в г.Санкт-Петербурге К/С 30101810900000000703 БИК 044030703

*Компания «Life Electronics» занимается поставками электронных компонентов импортного и отечественного производства от производителей и со складов крупных дистрибьюторов Европы, Америки и Азии.*

*С конца 2013 года компания активно расширяет линейку поставок компонентов по направлению коаксиальный кабель, кварцевые генераторы и конденсаторы (керамические, пленочные, электролитические), за счёт заключения дистрибьюторских договоров*

*Мы предлагаем:*

- *Конкурентоспособные цены и скидки постоянным клиентам.*
- *Специальные условия для постоянных клиентов.*
- *Подбор аналогов.*
- *Поставку компонентов в любых объемах, удовлетворяющих вашим потребностям.*

- *Приемлемые сроки поставки, возможна ускоренная поставка.*
- *Доставку товара в любую точку России и стран СНГ.*
- *Комплексную поставку.*
- *Работу по проектам и поставку образцов.*
- *Формирование склада под заказчика.*

- *Сертификаты соответствия на поставляемую продукцию (по желанию клиента).*
- *Тестирование поставляемой продукции.*
- *Поставку компонентов, требующих военную и космическую приемку.*
- *Входной контроль качества.*
- *Наличие сертификата ISO.*

*В составе нашей компании организован Конструкторский отдел, призванный помогать разработчикам, и инженерам.*

*Конструкторский отдел помогает осуществить:*

- *Регистрацию проекта у производителя компонентов.*
- *Техническую поддержку проекта.*
- *Защиту от снятия компонента с производства.*
- *Оценку стоимости проекта по компонентам.*
- *Изготовление тестовой платы монтаж и пусконаладочные работы.*

*Тел: +7 (812) 336 43 04 (многоканальный)*
*Email: org@lifeelectronics.ru*

***www.lifeelectronics.ru***