THIS DRAWING IS UNPUBLISHED. RELEASED FOR PUBLICATION –,– .
© COPYRIGHT – By – ALL RIGHTS RESERVED.

REVISIONS

P	LTR	DESCRIPTION	DATE	DWN	APVD
	C3	CONTACT GOLD FINISH THICKNESS CORRECTED FROM 50µm TO 30µm AND OVERMOLD MATERIAL NOTE IS REMOVED.	26MAY2017	TJ	NG

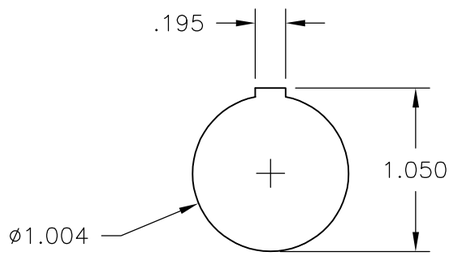

BACKEND DIMS.
OF RECEPTACLE

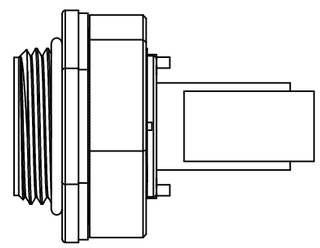

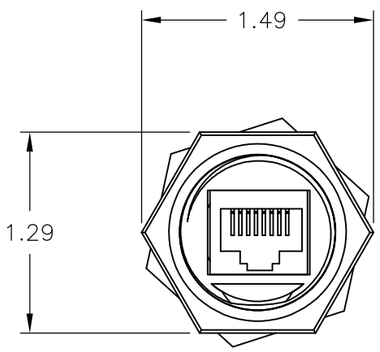

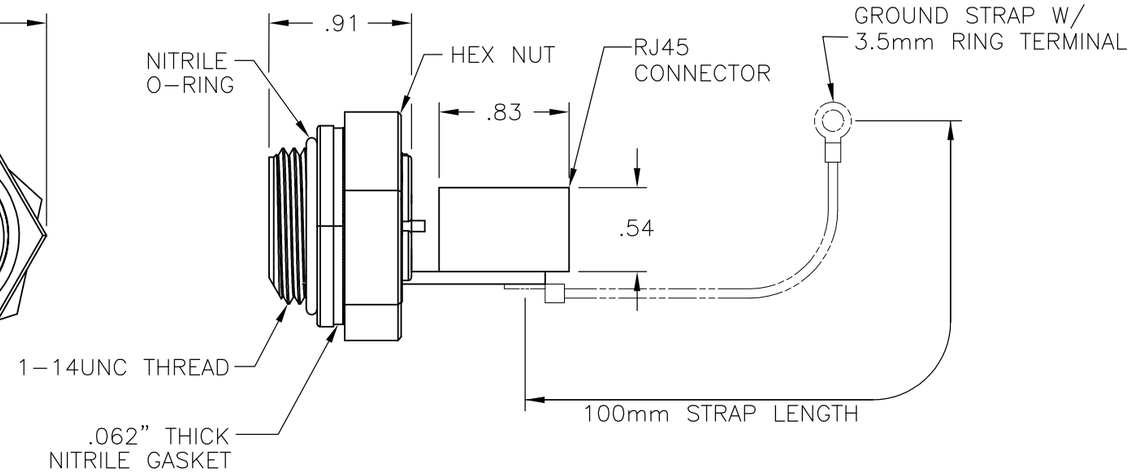

NOTES:

1 ENVIRONMENTAL SPECIFICATIONS:
OPERATING TEMPERATURE: –20°c TO 80°c
IEC IP67 COMPLIANT

2 ELECTRICAL SPECIFICATIONS:
TIA/EIA RATING: CAT 5E
CURRENT RATING: 1.5A
VOLTAGE RATING: 125 V DC
RETURN LOSS: 5 dB AT 100 MHz

3 PHYSICAL SPECIFICATIONS:
O–RING MATERIAL: VITON
INSERT MATERIAL: ABS
COUPLING NUT MATERIAL: ABS
SHELL MATERIAL: ABS
PANEL THICKNESS: .125" MAX WITH GASKET
.187" MAX WITHOUT GASKET
.062" MIN
CONTACT FINISH: 30µm OF GOLD OVER 100µm OF NICKEL

4 SIZE OF SOLDER FILLET FROM THE SHIELD GROUND MAY VARY.

OBSOLETE	YES	1546413–4
	NO	1546413–3
SUPERSEDED	YES	1546413–2
SUPERSEDED	NO	1546413–1
	GROUND STRAP	PART NO.

STANDARD RJ45 PIN LAYOUT
1 TO 1
2 TO 2
3 TO 3
4 TO 4
5 TO 5
6 TO 6
7 TO 7
8 TO 8

THIS DRAWING IS A CONTROLLED DOCUMENT.

DIMENSIONS: INCHES

TOLERANCES UNLESS OTHERWISE SPECIFIED:
0 PLC ± –
1 PLC ± –
2 PLC ± .02
3 PLC ± .005
4 PLC ± –
ANGLES ± 2°

MATERIAL: REFER NOTES
FINISH: REFER NOTES

DWN S SCHLEGEL 09OCT2002
CHK H WAKEEM 10/9/02
APVD H WAKEEM 10/9/02
PRODUCT SPEC —
APPLICATION SPEC —
WEIGHT

TE Connectivity

NAME
RJ–45 BULKHEAD PASS THROUGH
WITH BACKSIDE JACK
–

SIZE	CAGE CODE	DRAWING NO	RESTRICTED TO
A3	00779	C–1546413	—

CUSTOMER DRAWING | SCALE NTS | SHEET 1 OF 1 | REV C3

ООО «ЛайфЭлектроникс» “LifeElectronics” LLC

ИНН 7805602321 КПП 780501001 Р/С 40702810122510004610 ФАКБ "АБСОЛЮТ БАНК" (ЗАО) в г.Санкт-Петербурге К/С 30101810900000000703 БИК 044030703

Компания «Life Electronics» занимается поставками электронных компонентов импортного и отечественного производства от производителей и со складов крупных дистрибьюторов Европы, Америки и Азии.

С конца 2013 года компания активно расширяет линейку поставок компонентов по направлению коаксиальный кабель, кварцевые генераторы и конденсаторы (керамические, пленочные, электролитические), за счёт заключения дистрибьюторских договоров

Мы предлагаем:

- *Конкурентоспособные цены и скидки постоянным клиентам.*
- *Специальные условия для постоянных клиентов.*
- *Подбор аналогов.*
- *Поставку компонентов в любых объемах, удовлетворяющих вашим потребностям.*

- *Приемлемые сроки поставки, возможна ускоренная поставка.*
- *Доставку товара в любую точку России и стран СНГ.*
- *Комплексную поставку.*
- *Работу по проектам и поставку образцов.*
- *Формирование склада под заказчика.*

- *Сертификаты соответствия на поставляемую продукцию (по желанию клиента).*
- *Тестирование поставляемой продукции.*
- *Поставку компонентов, требующих военную и космическую приемку.*
- *Входной контроль качества.*
- *Наличие сертификата ISO.*

В составе нашей компании организован Конструкторский отдел, призванный помогать разработчикам, и инженерам.

Конструкторский отдел помогает осуществить:

- *Регистрацию проекта у производителя компонентов.*
- *Техническую поддержку проекта.*
- *Защиту от снятия компонента с производства.*
- *Оценку стоимости проекта по компонентам.*
- *Изготовление тестовой платы монтаж и пусконаладочные работы.*

Тел: +7 (812) 336 43 04 (многоканальный)
Email: org@lifeelectronics.ru

www.lifeelectronics.ru