MICRO SWITCH
FREEPORT ILLINOIS U S A
A DIVISION OF HONEYWELL
FED. MFG. CODE 91929

SWITCH-TOGGLE

CATALOG LISTING
2TL256 SERIES
CHART 2

THIS DRAWING COVERS A PROPRIETARY ITEM AND IS THE PROPERTY OF MICRO SWITCH, A DIVISION OF HONEYWELL. THIS DRAWING IS NOT TO BE COPIED OR USED WITHOUT THE APPROVAL OF MICRO SWITCH.

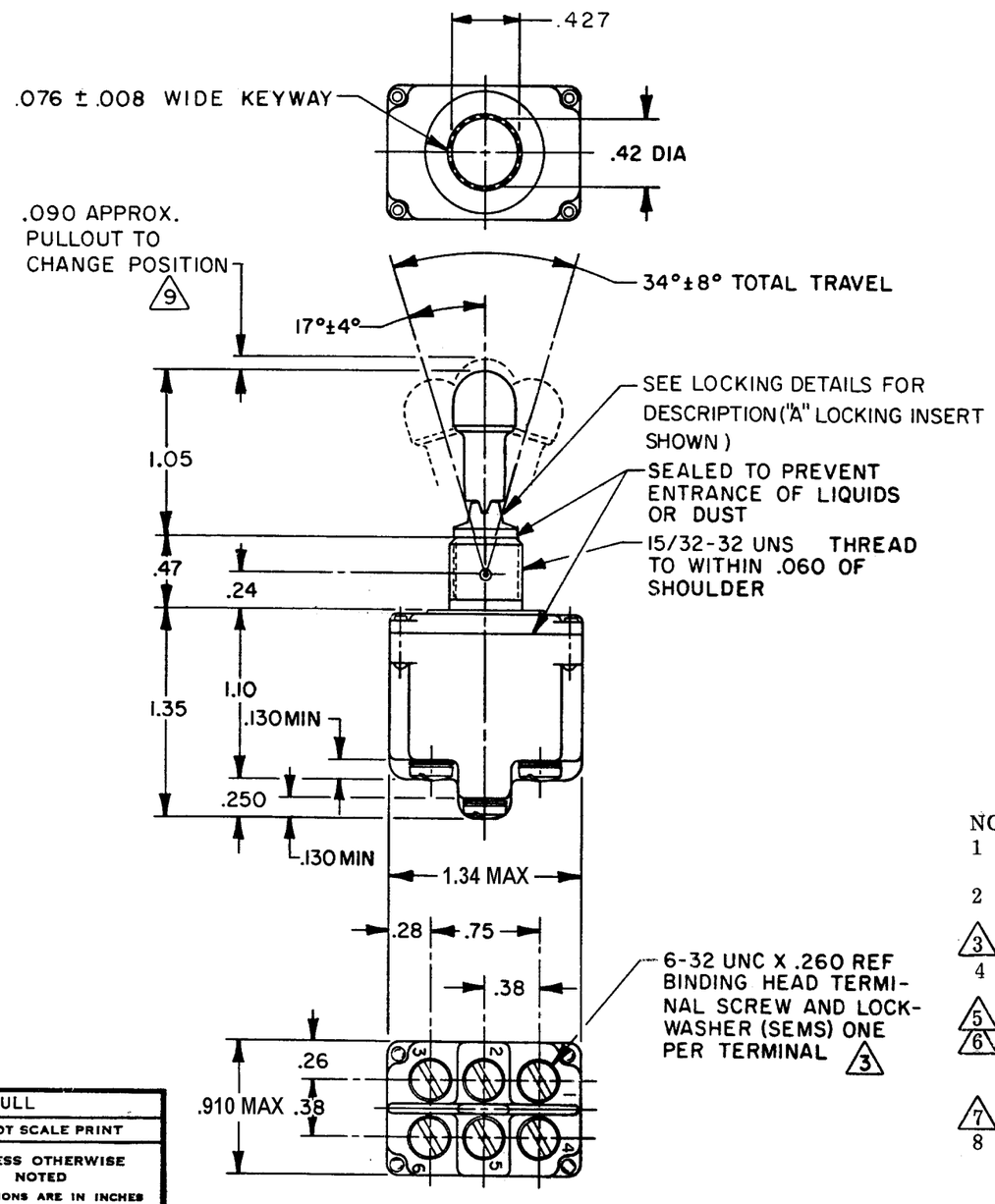

	CATALOG LISTING 6	AVAILABLE LOCKING COMBINATIONS FOR CONFIGURATION SEE LETTERING DETAILS	7 CIRCUIT MADE WITH TOGGLE LEVER IN: KEYWAY SIDE (1-2,4-5)	CENTER (1-2,4-5)	OPPOSITE KEYWAY (2-3,5-6)	CURRENT CAPACITY (AMPS) 1: RESISTIVE LOAD DC VOLTS 28	125	250	AC VOLTS 125	250	LAMP LOAD 28 VDC	125 VAC	IND. LOAD 28 VDC	125 VAC
	2TL256-1	A,B,D,E,F,G,H,J,K,L,M,N,P	ON	OFF	ON	20	.75	.5	15	6	7	4	15	15
	2TL256-2	D, F, G	OFF	NONE	ON									
	2TL256-3	D, F, G	ON	NONE	ON									
	2TL256-21	E, F, K, M	NONE	OFF	ON									
	2TL256-31	E, F, K, M	NONE	ON	ON									
	2TL256-4	F	MOM OFF	NONE	ON	18	.75	.5	11	6	5	2	10	8
	2TL256-5	E, F, K, L, M, N	MOM ON	OFF	ON									
	2TL256-6	F	MOM ON	NONE	OFF									
	2TL256-7	E, L, N	MOM ON	OFF	MOM ON									
	2TL256-8	F	MOM ON	NONE	ON									
	2TL256-51	E	NONE	ON	MOM ON									
	2TL256-61	E	MOM ON	OFF	NONE									

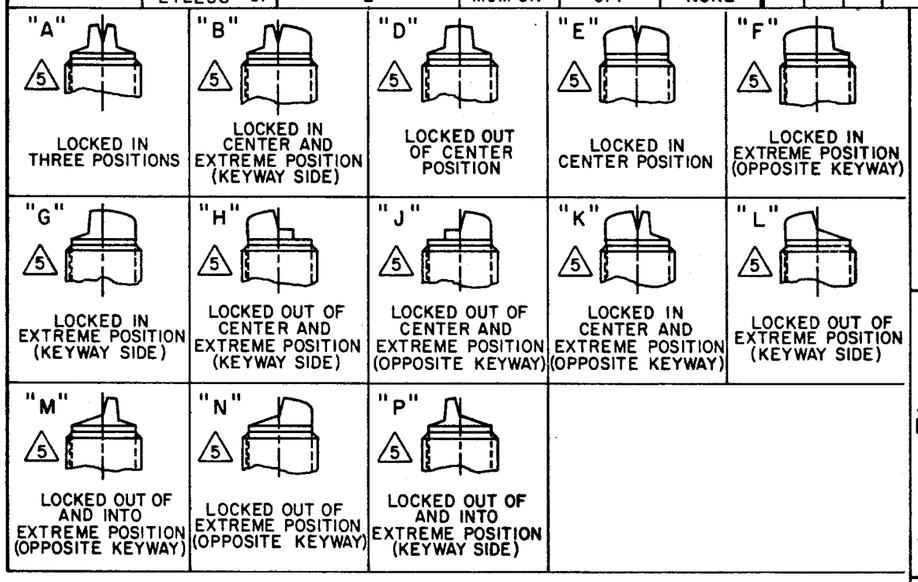

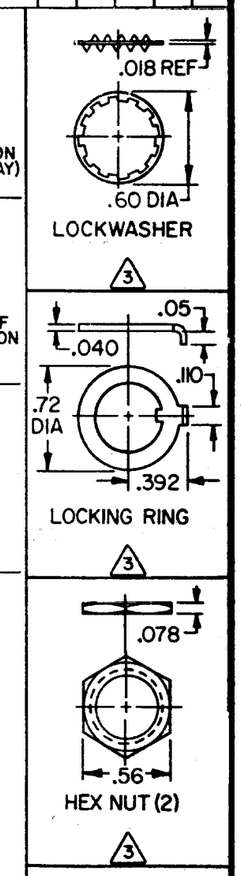

NOTES
1 SWITCHES ARE CAPABLE OF WITHSTANDING A TEMPERATURE OF 160°F CONTINUOUSLY AT FULL RATED LOAD
2 CIRCUIT DESIGNATION AND MICRO SWITCH CATALOG LISTING MARKED ON SIDE OF SWITCH
3 FURNISHED UNASSEMBLED
4 FOR TERMINAL COVER SEE MICRO CATALOG LISTING 5PA8
5 KEYWAY SHOWN ON LEFT SIDE
6 SUFFIX LETTER MUST BE ADDED FOR DESIRED TYPE OF TOGGLE LOCKING. SEE CHART FOR AVAILABLE LOCKING COMBINATIONS
7 APPLIES ONLY TO "ON" AND "MOMENTARY ON" POSITIONS
8 SWITCHES WILL REMAIN FUNCTIONAL AFTER BEING SUBJECTED TO THE HIGH IMPACT MECHANICAL SHOCK REQUIREMENTS OF MIL-S-901 GRADE A, SUBASSEMBLY CLASS 1, LIGHTWEIGHT, TYPE C
9 PULLOUT FORCE IS 5.5 TO 8 POUNDS
10 THESE SWITCHES ARE SIMILAR TO SWITCHES QUALIFIED UNDER MIL-S-3950

SCALE FULL
DO NOT SCALE PRINT
UNLESS OTHERWISE NOTED
DIMENSIONS ARE IN INCHES
TOLERANCES ARE:
ONE PLACE (.0) ±.030
TWO PLACE (.00) ±.015
THREE PLACE (.000) ±.005
ANGLES ±
WEIGHT .15 LB APPROX

2TL256 SERIES CHART 2
M
DRAWING NUMBER
ISSUE 16
RELEASE NO. PR-8980
REPLACES
CHECK
04 FEB 04
MDM
CHECK
CHECK
CHECK
DRAWN D J S 11 JUN 80
FO-5251-A

REVISIONS

A	PR 8980	D J S 11 JUN 80
B	C049070	G R T 16 MAY 81
C	CO-50496	KAG 13 NOV 81
D	CO-59379	D A W 16 MAY 86
E	C074798	G J W 23 APR 93
F	CO-78047	S A D 23 AUG 94
G	0003086	RS 04 FEB 04

ООО «ЛайфЭлектроникс» “LifeElectronics” LLC

ИНН 7805602321 КПП 780501001 Р/С 40702810122510004610 ФАКБ "АБСОЛЮТ БАНК" (ЗАО) в г.Санкт-Петербурге К/С 30101810900000000703 БИК 044030703

Компания «Life Electronics» занимается поставками электронных компонентов импортного и отечественного производства от производителей и со складов крупных дистрибьюторов Европы, Америки и Азии.

С конца 2013 года компания активно расширяет линейку поставок компонентов по направлению коаксиальный кабель, кварцевые генераторы и конденсаторы (керамические, пленочные, электролитические), за счёт заключения дистрибьюторских договоров

Мы предлагаем:

- *Конкурентоспособные цены и скидки постоянным клиентам.*
- *Специальные условия для постоянных клиентов.*
- *Подбор аналогов.*
- *Поставку компонентов в любых объемах, удовлетворяющих вашим потребностям.*

- *Приемлемые сроки поставки, возможна ускоренная поставка.*
- *Доставку товара в любую точку России и стран СНГ.*
- *Комплексную поставку.*
- *Работу по проектам и поставку образцов.*
- *Формирование склада под заказчика.*

- *Сертификаты соответствия на поставляемую продукцию (по желанию клиента).*
- *Тестирование поставляемой продукции.*
- *Поставку компонентов, требующих военную и космическую приемку.*
- *Входной контроль качества.*
- *Наличие сертификата ISO.*

В составе нашей компании организован Конструкторский отдел, призванный помогать разработчикам, и инженерам.

Конструкторский отдел помогает осуществить:

- *Регистрацию проекта у производителя компонентов.*
- *Техническую поддержку проекта.*
- *Защиту от снятия компонента с производства.*
- *Оценку стоимости проекта по компонентам.*
- *Изготовление тестовой платы монтаж и пусконаладочные работы.*

Тел: +7 (812) 336 43 04 (многоканальный)
Email: org@lifeelectronics.ru

www.lifeelectronics.ru