# 25.4GHz Surface Mount LPF

## L254XF3S

www.dilabs.com

DLI • Novacap • Syfer • Voltronics

www.knowlescapacitors.com

## DESCRIPTION

DLI introduces its new high frequency surface mountable catalog low pass filters. These LPF's incorporate DLI's high dielectric ceramic materials which provide small size and minimal performance variation over temperature. The catalog LPF's are offered in a variety of frequency bands, which offers a drop in solution for high frequency attenuation.

## FEATURES

- Small Size
- Fully Shielded Component
- Frequency Stable over Temperature
- Solder Surface Mountable
- Excellent Repeatability
- Operating Temp: -55˚C to +125˚C
- Characteristic Impedance: 50Ω
- 100% Tested & Inspected

## SPECIFICATIONS*

| Parameter | Frequency (GHz) | Min | Max |
|---|---|---|---|
| Passband Insertion Loss* | DC - 25 | | 1.6 |
| Min Passband Return Loss | DC - 25 | 15 | |
| Stopband Attenuation (dB) | 29 - 50 | 30 | |
| Size (LxWxH) | 0.220 x 0.140 x 0.098 in | | |

*Electrical specifications based on typical mounted performance at room temperature. Insertion loss shall vary ±0.5dB over temperature.

## Typical Measured Performance

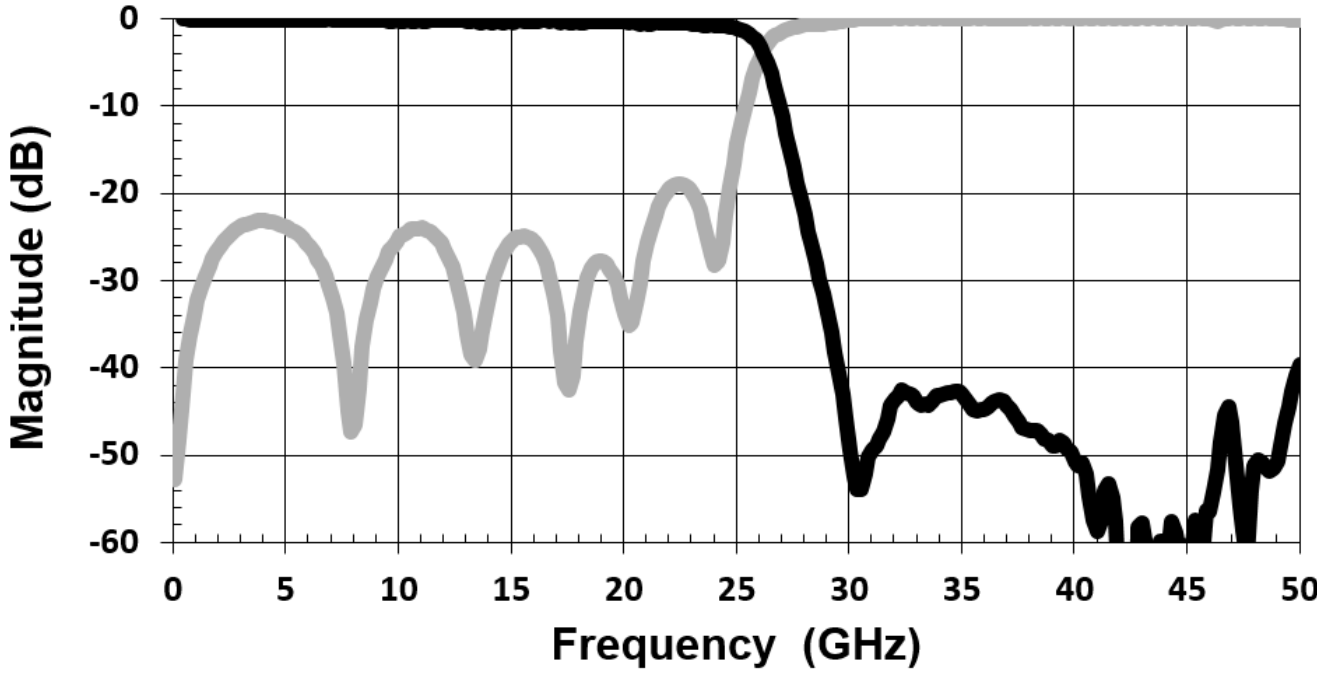


2777 Route 20 East, Cazenovia, NY 13035| Ph: (315)655-8710 | KCCSales@knowles.com

# 25.4GHz Surface Mount LPF

## L254XF3S

www.dilabs.com

DLI • Novacap • Syfer • Voltronics

www.knowlescapacitors.com

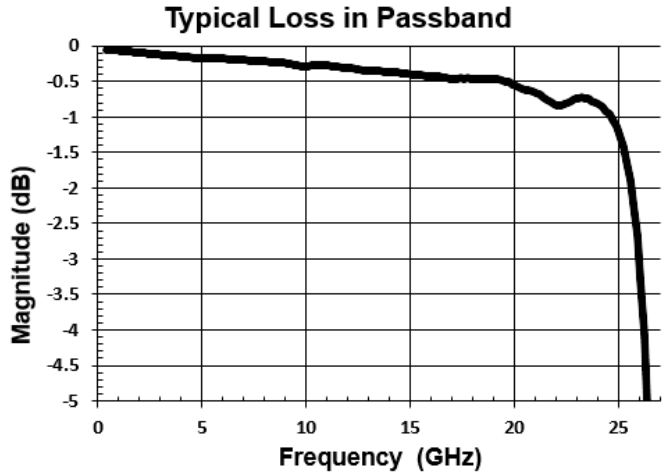


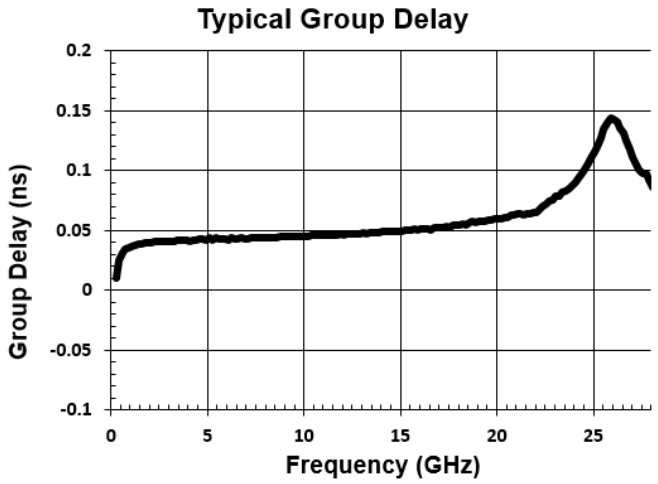


## Physical Dimensions

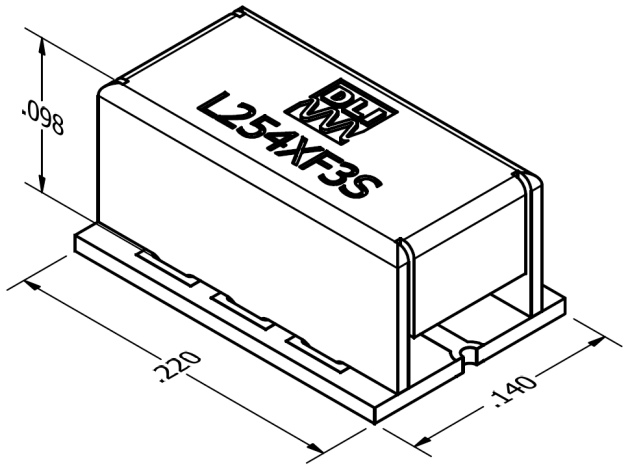


Isometric View

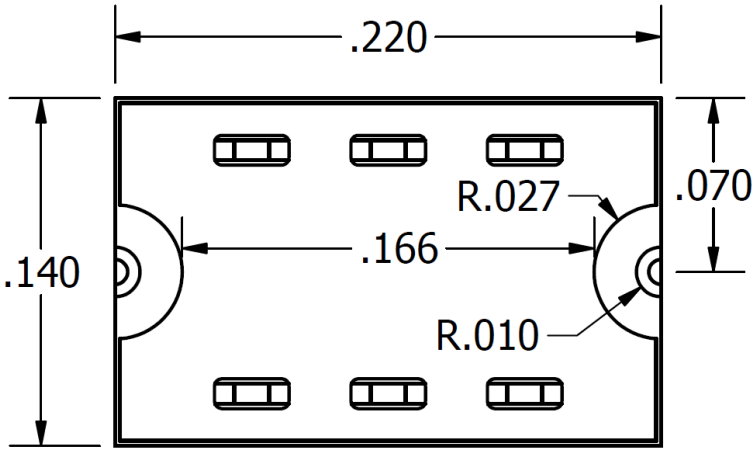


Bottom View

## Recommended PCB Layout

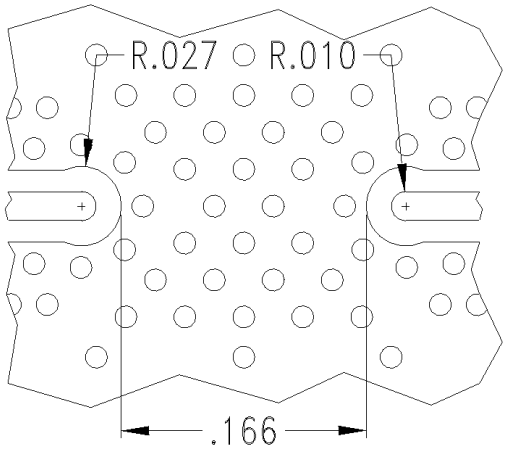


- 50Ω trace dimensions are application specific.
- Ensure adequate grounding beneath the filter.

2777 Route 20 East, Cazenovia, NY 13035| Ph: (315)655-8710 | KCCSales@knowles.com

ООО «ЛайфЭлектроникс» “LifeElectronics” LLC

ИНН 7805602321 КПП 780501001 Р/С 40702810122510004610 ФАКБ "АБСОЛЮТ БАНК" (ЗАО) в г.Санкт-Петербурге К/С 30101810900000000703 БИК 044030703

*Компания «Life Electronics» занимается поставками электронных компонентов импортного и отечественного производства от производителей и со складов крупных дистрибьюторов Европы, Америки и Азии.*

*С конца 2013 года компания активно расширяет линейку поставок компонентов по направлению коаксиальный кабель, кварцевые генераторы и конденсаторы (керамические, пленочные, электролитические), за счёт заключения дистрибьюторских договоров*

*Мы предлагаем:*

- *Конкурентоспособные цены и скидки постоянным клиентам.*
- *Специальные условия для постоянных клиентов.*
- *Подбор аналогов.*
- *Поставку компонентов в любых объемах, удовлетворяющих вашим потребностям.*

- *Приемлемые сроки поставки, возможна ускоренная поставка.*
- *Доставку товара в любую точку России и стран СНГ.*
- *Комплексную поставку.*
- *Работу по проектам и поставку образцов.*
- *Формирование склада под заказчика.*

- *Сертификаты соответствия на поставляемую продукцию (по желанию клиента).*
- *Тестирование поставляемой продукции.*
- *Поставку компонентов, требующих военную и космическую приемку.*
- *Входной контроль качества.*
- *Наличие сертификата ISO.*

*В составе нашей компании организован Конструкторский отдел, призванный помогать разработчикам, и инженерам.*

*Конструкторский отдел помогает осуществить:*

- *Регистрацию проекта у производителя компонентов.*
- *Техническую поддержку проекта.*
- *Защиту от снятия компонента с производства.*
- *Оценку стоимости проекта по компонентам.*
- *Изготовление тестовой платы монтаж и пусконаладочные работы.*

*Тел: +7 (812) 336 43 04 (многоканальный)*
*Email: org@lifeelectronics.ru*

***www.lifeelectronics.ru***