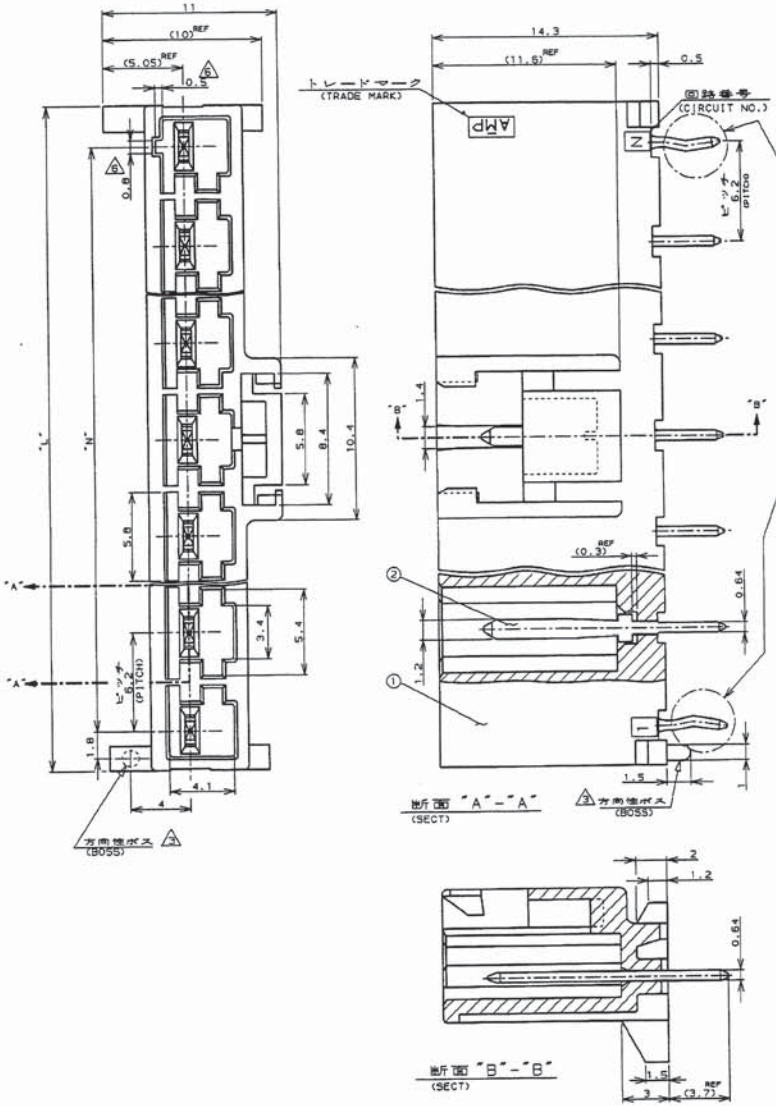

NOTES;

1 PRODUCT SPEC : 108-5302
2 RECOMMENDED P.C.B LAYUOT (SEE FIG.1)
3 APPLICABLE "WITH BOSS" TYPE ONLY
4 P.C.B THICKNESS : 1.6
5 MATING CONN. P/N
6.2mm PITCH PLUG HOUSING (□-178842-□)
RECE CONTACT: 175151-□ (AWG#26-#22)
175152-□ (AWG#16-#20)
6 KEYING POSITION (THE LAST CIRCUIT)

注：

1. 適用製品規格：108-5302
2. 取付基板寸法 (コネクタ取付方向から見用)

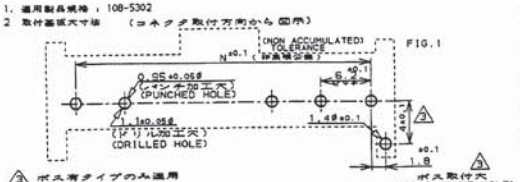

3 ボス有タイプのみ適用
4. 適用基板厚：1.6
5. 嵌合相手側製品型番
6.2mm ピッチプラグハウジング (□-178842-□)
リセ コンタクト：175151- (AWG#26~#22)
175152-□ (AWG#16-#20)
6 最終回路NO.部のみ適用(キーイング)

表1
TABLE 1

部品番号 PART NO.	名称 PART NAME	材質、表面処理 MATERIAL & FINISH
①	ヘッダーハウジング HEADER HOUSING	6/6ナイロンガラス強化(UL94V-0) 6/6 NYLON GLASS FILLED(UL94V-0) トラッキングインデックス (CTI) 175<CTI<250
②	タブ TAB	高導電率銅合金(MSP-1)錫めっき仕上 COPPER ALLOY (MSP-1) TIN PLATED

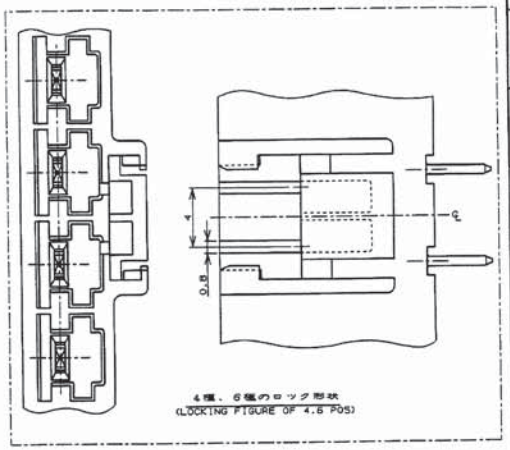

		L	N	極数 (POS)	ハウジング色調 (HOUSING COLOR)	型番 (P/N)
無 (WITHOUT BOSS)		54.7	49.6	9	(BLACK) 黒	7- 178841 -9
		△	△	△	(BLUE) 青	7- △ -6
					(YELLOW) 黄	7- -4
					(RED) 赤	7- -2
					(NATURAL) 自然色	7- -1
有 (WITH BOSS)					(BLACK) 黒	6- -9
					(BLUE) 青	6- -6
					(YELLOW) 黄	6- -4
		▽	▽	▽	(RED) 赤	6- -2
		54.7	49.6	9	(NATURAL) 自然色	6- -1
無 (WITHOUT BOSS)		36.1	31.0	6	(BLACK) 黒	5- -9
		△	△	△	(BLUE) 青	5- -6
					(YELLOW) 黄	5- -4
					(RED) 赤	5- -2
					(NATURAL) 自然色	5- -1
有 (WITH BOSS)					(BLACK) 黒	4- -9
					(BLUE) 青	4- -6
					(YELLOW) 黄	4- -4
		▽	▽	▽	(RED) 赤	4- -2
		36.1	31.0	6	(NATURAL) 自然色	4- -1
無 (WITHOUT BOSS)		23.7	18.6	4	(BLACK) 黒	3- -9
		△	△	△	(BLUE) 青	3- -6
					(YELLOW) 黄	3- -4
					(RED) 赤	3- -2
					(NATURAL) 自然色	3- -1
有 (WITH BOSS)					(BLACK) 黒	2- -9
					(BLUE) 青	2- -6
					(YELLOW) 黄	2- -4
		▽	▽	▽	(RED) 赤	2- -2
		23.7	18.6	4	(NATURAL) 自然色	2- -1
無 (WITHOUT BOSS)		17.5	12.4	3	(BLACK) 黒	1- -9
		△	△	△	(BLUE) 青	1- -6
					(YELLOW) 黄	1- -4
					(RED) 赤	1- -2
					(NATURAL) 自然色	1- -1
有 (WITH BOSS)					(BLACK) 黒	-9
					(BLUE) 青	-6
					(YELLOW) 黄	-4
		▽	▽	▽	(RED) 赤	-2
		17.5	12.4	3	(NATURAL) 自然色	178841 -1

△ ボス (BOSS) 寸法 (DIMENSIONS)

LTR	改訂 (REVISION RECORD)	DR	CHK	DATE
E	変更 FJD0-0078-03	N.Y	M.S	28 OCT '99
D	変更 FJD0-2068-98	T.Y	M.S	19 JUL '98
C	変更 FJD0-5005-96	N.N	M.S	4/7 '96
B	変更 FJD0-0385-94	N.Y	M.S	9/13 '94
A	変更 J-0363	A.S	M.S	7/31 '91
0	初図成 J-0297	A.S	M.S	7/31 '91

PRINT DIST

NOTE: UNLESS OTHERWISE SPECIFIED DIMENSIONS IN MM. DO NOT SCALE PRINT

METRIC

三角法 (3rd ANGLE PROJECTION)

NUMBER C-178841

電線サイズ (WIRE RANGE) ## mm² (AWG -)
被覆外径 (INSULATION DIA.) ## mm
材質 (MATERIAL) 表1参照 (SEE TABLE 1) 8/14 '91
仕上 (FINISH) 表1参照 (SEE TABLE) 7/31 '91
DR. A.SUGIMOTO 8/14 '91
CHK. Y.FUJITA 7/31 '91
DE. M.SHINDO 7/31 '91
APP. N.ONOUE 8/1 '91

tyco Electronics
Tyco Electronics AMP K.K.
Kawasaki, Japan

品名 (NAME) AMP ユニバーサル パワーコネクタ 6.2mm ピッチ タブヘッダーアッセンブリ ('V' 1列タイプ)
(AMP UP CONN. 6.2mm PITCH TAB HEADER ASS'Y (V TYPE, SGL ROW))

一般公差 (GENERAL TOLERANCE)
10mm未満 : ±0.2
10mm以上 30mm未満 : ±0.25
30mm以上 100mm未満 : ±0.3
角度 : ±3°

SIZE	LOC	番号 (No.)
C	J	C-178841

尺度 (SCALE) ##
REV. E
SHEET 1 OF 1

ООО «ЛайфЭлектроникс» “LifeElectronics” LLC

ИНН 7805602321 КПП 780501001 Р/С 40702810122510004610 ФАКБ "АБСОЛЮТ БАНК" (ЗАО) в г.Санкт-Петербурге К/С 30101810900000000703 БИК 044030703

Компания «Life Electronics» занимается поставками электронных компонентов импортного и отечественного производства от производителей и со складов крупных дистрибьюторов Европы, Америки и Азии.

С конца 2013 года компания активно расширяет линейку поставок компонентов по направлению коаксиальный кабель, кварцевые генераторы и конденсаторы (керамические, пленочные, электролитические), за счёт заключения дистрибьюторских договоров

Мы предлагаем:

- *Конкурентоспособные цены и скидки постоянным клиентам.*
- *Специальные условия для постоянных клиентов.*
- *Подбор аналогов.*
- *Поставку компонентов в любых объемах, удовлетворяющих вашим потребностям.*

- *Приемлемые сроки поставки, возможна ускоренная поставка.*
- *Доставку товара в любую точку России и стран СНГ.*
- *Комплексную поставку.*
- *Работу по проектам и поставку образцов.*
- *Формирование склада под заказчика.*

- *Сертификаты соответствия на поставляемую продукцию (по желанию клиента).*
- *Тестирование поставляемой продукции.*
- *Поставку компонентов, требующих военную и космическую приемку.*
- *Входной контроль качества.*
- *Наличие сертификата ISO.*

В составе нашей компании организован Конструкторский отдел, призванный помогать разработчикам, и инженерам.

Конструкторский отдел помогает осуществить:

- *Регистрацию проекта у производителя компонентов.*
- *Техническую поддержку проекта.*
- *Защиту от снятия компонента с производства.*
- *Оценку стоимости проекта по компонентам.*
- *Изготовление тестовой платы монтаж и пусконаладочные работы.*

Тел: +7 (812) 336 43 04 (многоканальный)
Email: org@lifeelectronics.ru

www.lifeelectronics.ru