Honeywell

SMALL PRECISION LIMIT SWITCH

CATALOGUE LISTING

924CE SERIES

CHART 1

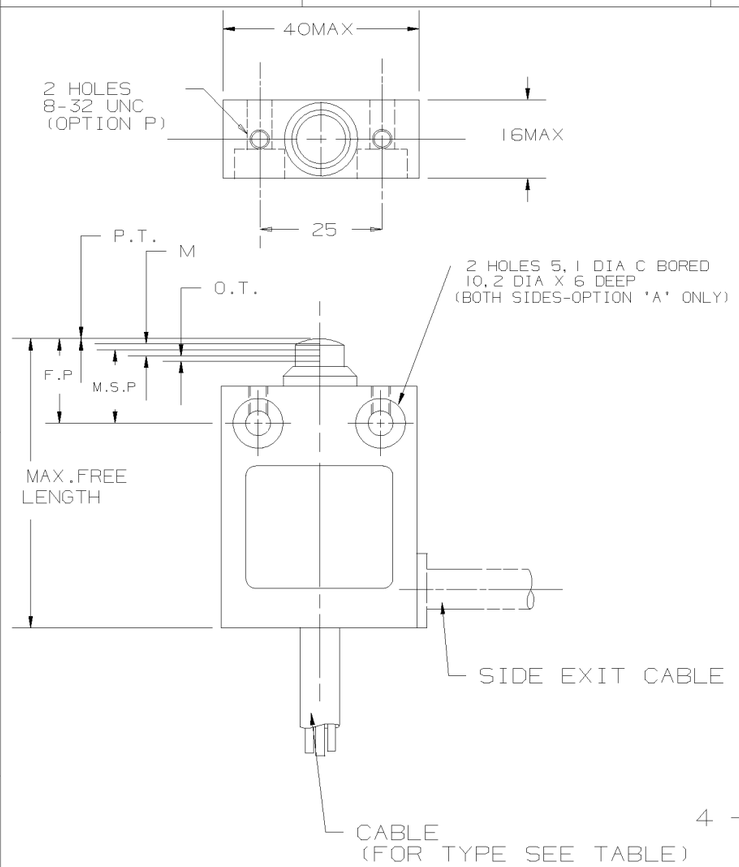

MAX FREE LENGTH	FREE POS'N (F.P.)	OPERATING FORCE MAX KG.F.	OPERATING FORCE MAX NEWTONS	MAX SAFE POS'N (M.S.P)	OVER-TRAVEL MIN (O.T)	MAKE TO BREAK DIST (M)	BREAK TO MAKE DIST (M)	P.T. MAX (P.T.)	ISSUE	SWITCH TYPE
59	17.1 ±0.4	2.3	22.5	13.1	1		2±0.5	2.2	5	924CE1-S
					0.5	0.7±0.5		4	5	924CE1-T
				13.1				2.2	5	924CE1-Y
72	29.9 ±0.4	2.3	22.5	25.9	1		2±0.5	2.2	5	924CE2-S
					0.5	0.7±0.5		4	5	924CE2-T
				25.9				2.2	5	924CE2-Y
72	29.9 ±0.4	2.3	22.5	25.9	1		2±0.5	2.2	5	924CE3-S
					0.5	0.7±0.5		4	5	924CE3-T
				25.9				2.2	5	924CE3-Y
86	43.9 ±0.4	2.3	22.5	39.9	1		2±0.5	2.2	5	924CE28-S
					0.5	0.7±0.5		4	5	924CE28-T
				39.9				2.2	5	924CE28-Y
86	43.9 ±0.4	2.3	22.5	39.9	1		2±0.5	2.2	5	924CE29-S
					0.5	0.7±0.5		4	5	924CE29-T
				39.9				2.2	5	924CE29-Y
78	35.7 ±0.4	2.6	25.5	31.7	1		2±0.5	2.2	5	924CE31-S
					0.5	0.7±0.5		4	5	924CE31-T
				31.7				2.2	5	924CE31-Y
78	35.7 ±0.4	2.6	25.5	31.7	1		2±0.5	2.2	5	924CE55-S
					0.5	0.7±0.5		4	5	924CE55-T
				31.7				2.2	5	924CE55-Y

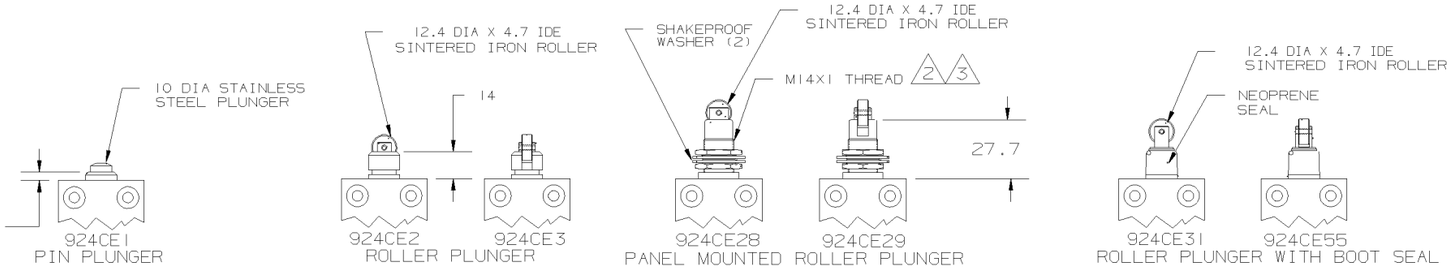

NOTES

1 : DIE-CAST HOUSING FINISHED IN RED PAINT

2 : SWITCH MOUNTS THROUGH A 14.5 DIA HOLE

3 : MAXIMUM PANEL THICKNESS = 4.2

4 : THE MINIMUM PLUNGER TRAVEL PAST BREAK FOR A SAFE CONTACT GAP IS 1.5MM (S & Y ONLY)

5 : TEMPERATURE RANGE :-
STANDARD CONSTRUCTION : 0°C to +70°C
LOW TEMP. CONSTRUCTION : -40°C to +70°C

6 : LOW TEMP. CABLE SILICONE SHEATHED

7 : ALL LOGICAL LISTINGS ARE IEC 947-5-1 APPROVED.

ACTUATORS

CATALOGUE LISTING CONVENTION

OPTIONS CAN BE COMBINED WITHIN LOGICAL LIMITS. EG.(924CE1-Y3AP)

7 924CE □ – □ □ □

ACTUATOR	CIRCUIT TYPE	CABLE LENGTH	OPTIONS
1,2,3,28,29, 31 OR 55	S,T OR Y	LENGTH IN FEET	'A' FOR SIDE CABLE EXIT 'P' FOR TOP MOUNTING. 'L' LOW TEMP CONST. 'LI' LOW TEMP CONST. EXCEPT CABLE

CIRCUIT TYPE		ELECTRICAL RATING		CIRCUIT DIAGRAM	CABLE
S	BREAK BEFORE MAKE	10A-250 VAC 1/3 HP-125/250 VAC	IEC 947-5-1 EN60947-5-1 AC15 B300 DC13 R300	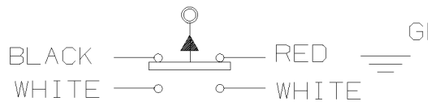	5 X 18 AWG SJTO (UL APPROVED) 6
T	MAKE BEFORE BREAK				
Y	SINGLE THROW NORMALLY CLOSED	LR15775 10A-250 VAC 1/3 HP-125/250 VAC		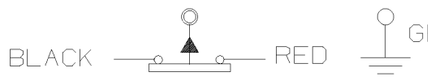	3 X 18 AWG SJTO (UL/CSA APPROVED) 6

REVISIONS	
6	MS11030
7	MS11185
8	CN14484
31.1.90	ML
9	CN16516
23.8.95	RA
10	CO-000206
1.12.97	ML

924CE SERIES CHART 1 — REPLACES

DRAWING M

ISSUE 6 7 8 9 — RELEASE NUMBER 10

CHECK

TRACED

DRAWN P. CREECHAN

DIMENSIONS ARE IN (MM)

THE COPYRIGHT OF THIS DRAWING IS THE PROPERTY OF HONEYWELL LTD. THE DRAWING IS SUPPLIED IN CONFIDENCE AND MUST NOT BE USED FOR ANY PURPOSE OTHER THAN THAT FOR WHICH IT IS SUPPLIED

THIRD ANGLE PROJECTION

ООО «ЛайфЭлектроникс» “LifeElectronics” LLC

ИНН 7805602321 КПП 780501001 Р/С 40702810122510004610 ФАКБ "АБСОЛЮТ БАНК" (ЗАО) в г.Санкт-Петербурге К/С 30101810900000000703 БИК 044030703

Компания «Life Electronics» занимается поставками электронных компонентов импортного и отечественного производства от производителей и со складов крупных дистрибьюторов Европы, Америки и Азии.

С конца 2013 года компания активно расширяет линейку поставок компонентов по направлению коаксиальный кабель, кварцевые генераторы и конденсаторы (керамические, пленочные, электролитические), за счёт заключения дистрибьюторских договоров

Мы предлагаем:

- *Конкурентоспособные цены и скидки постоянным клиентам.*
- *Специальные условия для постоянных клиентов.*
- *Подбор аналогов.*
- *Поставку компонентов в любых объемах, удовлетворяющих вашим потребностям.*

- *Приемлемые сроки поставки, возможна ускоренная поставка.*
- *Доставку товара в любую точку России и стран СНГ.*
- *Комплексную поставку.*
- *Работу по проектам и поставку образцов.*
- *Формирование склада под заказчика.*

- *Сертификаты соответствия на поставляемую продукцию (по желанию клиента).*
- *Тестирование поставляемой продукции.*
- *Поставку компонентов, требующих военную и космическую приемку.*
- *Входной контроль качества.*
- *Наличие сертификата ISO.*

В составе нашей компании организован Конструкторский отдел, призванный помогать разработчикам, и инженерам.

Конструкторский отдел помогает осуществить:

- *Регистрацию проекта у производителя компонентов.*
- *Техническую поддержку проекта.*
- *Защиту от снятия компонента с производства.*
- *Оценку стоимости проекта по компонентам.*
- *Изготовление тестовой платы монтаж и пусконаладочные работы.*

Тел: +7 (812) 336 43 04 (многоканальный)
Email: org@lifeelectronics.ru

www.lifeelectronics.ru