SPECIFICATIONS	THIS DOCUMENT CONTAINS PROPRIETARY DATA OF POLARIS INDUSTRIAL ENTERPRISES,INC. NO DISCLOSURE, REPRODUCTION, OR USE OF ANY PART THERE OF MAY BE MADE EXCEPT BY WRITTEN PERMISSION.	REV.	BY	DATE	APPRVL.	P/N J30–NM30–SB

ELECTRICAL

RESISTANCE ---------- 10K OHMS
RESISTANCE TOLERANCE---------- ±20%
LINEARITY (INDEPENDENT)---------- ±5.0%
POWER RATING---------- 0.1 WATT,(0.04 FOR "Z" AXIS)
LEVER ELECTRICAL ANGLE---------- 20°,(60° FOR "Z" AXIS)
RESOLUTION---------- ESSENTIALLY INFINITE
OUTPUT SMOOTHNESS---------- BELOW 0.2% AGAINST INPUT VOLTAGE
CONTACT RESISTANCE VARIATION---------- BELOW 6% C.R.V.
INSULATION RESISTANCE---------- 1000 MEGA OHMS @ 500VDC.
DIELECTRIC STRENGTH---------- 1 MINUTE AT 500 VAC
MAX. WIPER OUTPUT----------10μA RECOMMENDED, 1mA MAX.

MECHANICAL

RANGE OF OPERATING LEVER----- "X" & "Y": ±10°~ ±15° FROM CENTER
"Z" AXIS: ±30° ~ ±35° FROM KNOB CENTER
OPERATING FORCE----------"X" & "Y": APPROX. 3.6 ~ 7.14 OZ–F.
"Z" AXIS: APPROX. 4.23~ 9.87 OZ–IN.
OPERATING TEMPERATURE---------- -20°C TO +60°C
LIFE EXPECTANCY---------- 2 MILLION OPERATIONS
WEIGHT---------- APPROX. 21 OZ.
SHOCK---------- 1.0 OZ.

MATERIALS

HOUSING---------- ALUMINUM AND HIGH TEMP. THERMO PLASTIC
ELEMENT---------- CONDUCTIVE PLASTIC
KNOB---------- HARD PLASTIC

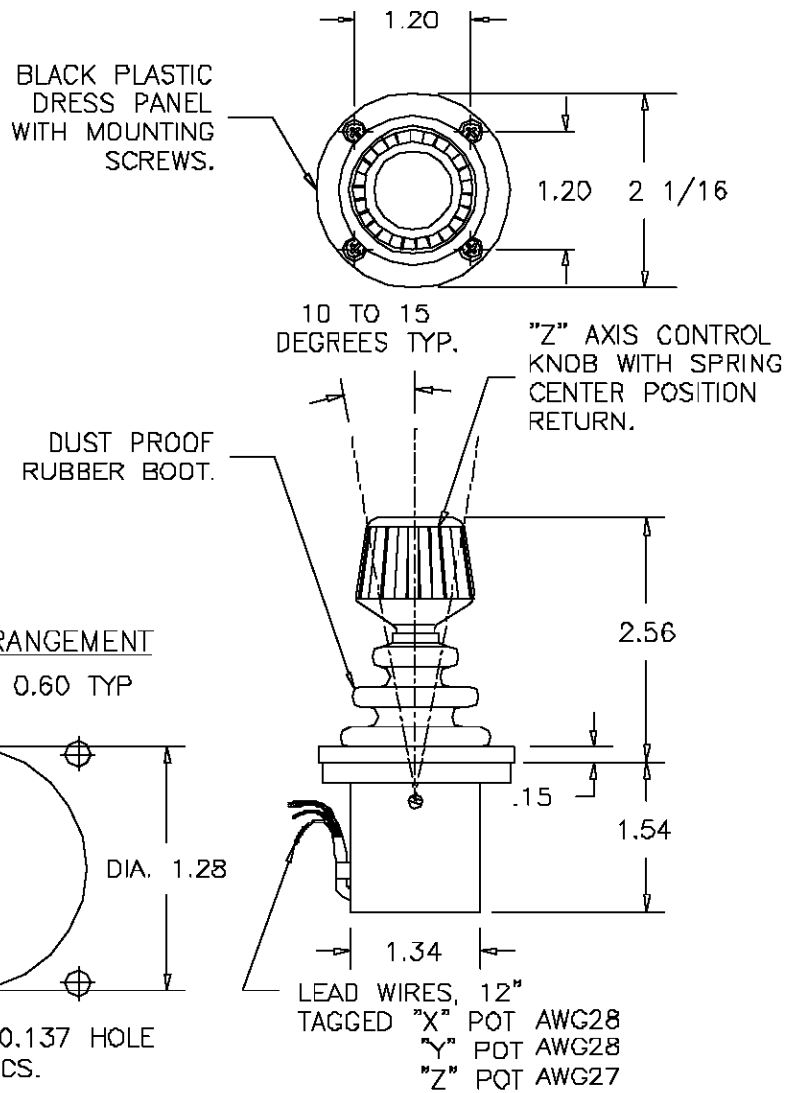

SCHEMATIC

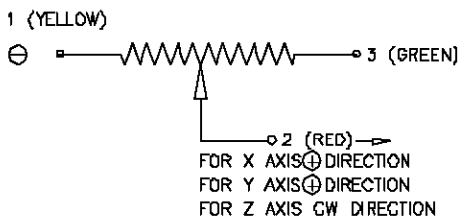

"N" LEVER DIRECTION

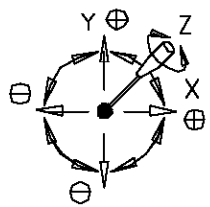

PANEL ARRANGEMENT

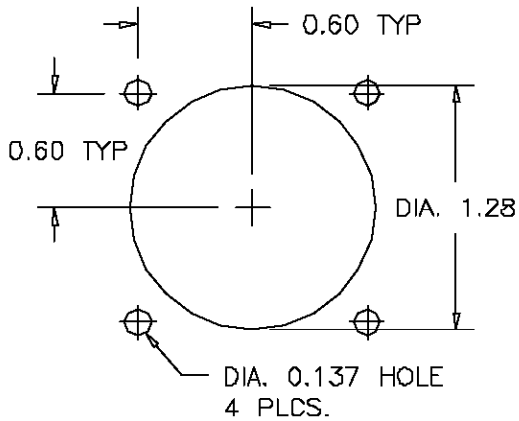

ETI SYSTEMS CARLSBAD CALIFORNIA	2251 LAS PALMAS DR. CARLSBAD, CA 92009 PHONE (760) 929–0749 FAX (760) 929–0748 WWW.ETISYSTEMS.COM	TITLE JOYSTICK	PART NO. J30–NM30–SB

ООО «ЛайфЭлектроникс» “LifeElectronics” LLC

ИНН 7805602321 КПП 780501001 Р/С 40702810122510004610 ФАКБ "АБСОЛЮТ БАНК" (ЗАО) в г.Санкт-Петербурге К/С 30101810900000000703 БИК 044030703

Компания «Life Electronics» занимается поставками электронных компонентов импортного и отечественного производства от производителей и со складов крупных дистрибьюторов Европы, Америки и Азии.

С конца 2013 года компания активно расширяет линейку поставок компонентов по направлению коаксиальный кабель, кварцевые генераторы и конденсаторы (керамические, пленочные, электролитические), за счёт заключения дистрибьюторских договоров

Мы предлагаем:

- *Конкурентоспособные цены и скидки постоянным клиентам.*
- *Специальные условия для постоянных клиентов.*
- *Подбор аналогов.*
- *Поставку компонентов в любых объемах, удовлетворяющих вашим потребностям.*

- *Приемлемые сроки поставки, возможна ускоренная поставка.*
- *Доставку товара в любую точку России и стран СНГ.*
- *Комплексную поставку.*
- *Работу по проектам и поставку образцов.*
- *Формирование склада под заказчика.*

- *Сертификаты соответствия на поставляемую продукцию (по желанию клиента).*
- *Тестирование поставляемой продукции.*
- *Поставку компонентов, требующих военную и космическую приемку.*
- *Входной контроль качества.*
- *Наличие сертификата ISO.*

В составе нашей компании организован Конструкторский отдел, призванный помогать разработчикам, и инженерам.

Конструкторский отдел помогает осуществить:

- *Регистрацию проекта у производителя компонентов.*
- *Техническую поддержку проекта.*
- *Защиту от снятия компонента с производства.*
- *Оценку стоимости проекта по компонентам.*
- *Изготовление тестовой платы монтаж и пусконаладочные работы.*

Тел: +7 (812) 336 43 04 (многоканальный)
Email: org@lifeelectronics.ru

www.lifeelectronics.ru