THIS DRAWING IS UNPUBLISHED. RELEASED FOR PUBLICATION 2011
© COPYRIGHT 2011 Tyco Electronics AMP GmbH ALL RIGHTS RESERVED.

LOC	DIST
DW	-

REVISIONS

P	LTR	DESCRIPTION	DATE	DWN	APVD
	A3	REVISED(ECR-13-010163)	24JUN13	P.H	H.K

WITH CAP CONDITION

2129392-2; AS SHOWN

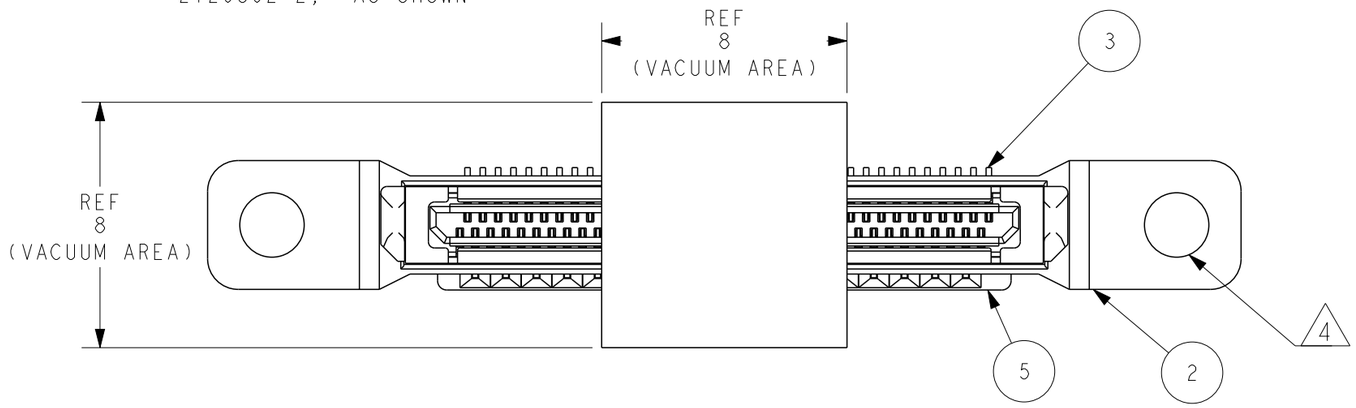

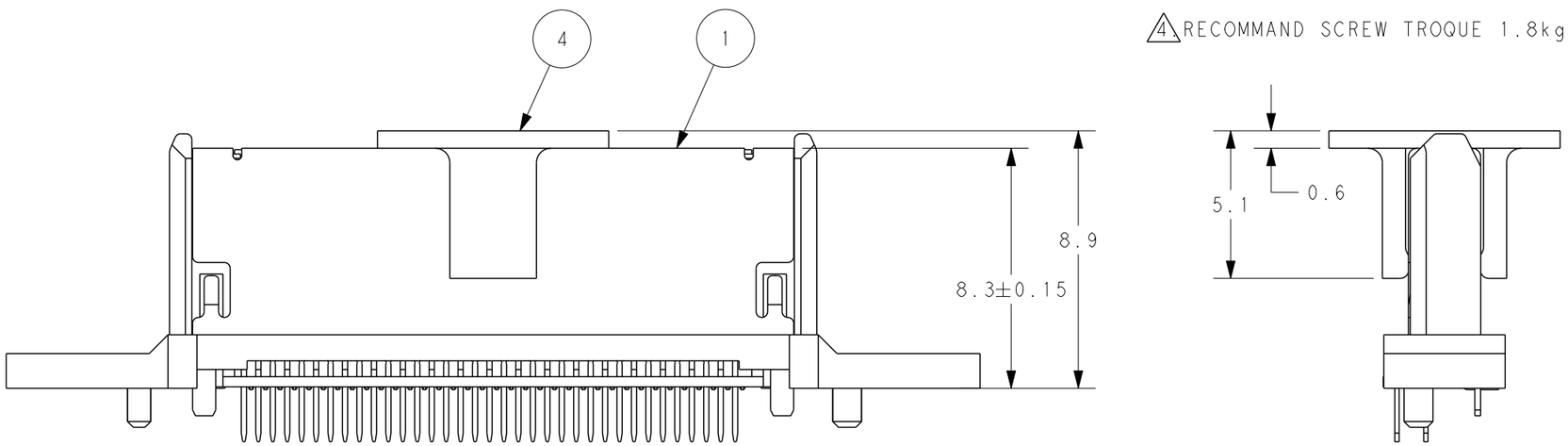

1. MATERIAL:
   1. HOUSING: LCP(UL94V-0, BLACK)
   2. SHELL: STAINLESS STEEL SUS304
   3. CONTACT: PHOSPHOR BRONZE
   4. CAP: LCP(UL94V-0, BLACK)
   5. SPACER: LCP(UL94V-0,BLACK)

2. FINISH:
   CONTACT:
   0.38um MIN.AU PLATING AT CONTACT AREA
   0.1um MIN.MATTE TIN PLATING AT SOLDER TAIL
   OVERALL 2um MIN. NICKEL PLATING
   APPLY LUBRICANT TO CONTACT SURFACE
   SHELL:
   2um MIN.NICKEL PLATING OVERALL.

3. PRODUCT MUST MEET CONTROLLED SUBSTANCES PER
   TE SPEC:TEC-138-702
   SPECIAL REQUEST OF LOW HALOGEN SPEC:
   CHLORINE (Cl): 900ppm MAX.
   BROMINE (Br): 900ppm MAX.
   SPECIAL REQUEST OF REACH SvHC SPEC ON
   NON-MATAL MATERIAL:
   DBP: 1000 ppm MAX.
   DEHP: 1000 ppm MAX.
   BBP: 1000 ppm MAX.
   HBCDD: 1000 ppm MAX.

4 RECOMMAND SCREW TROQUE 1.8kg-cm MAX.

Q'TY	NAME	ITEM
1	SPACER	5
1	CAP	4
70	CONTACT	3
1	HOUSING	2
1	SHELL	1

INFORMATION IS TE CONFIDENTIAL & PROPRIETARY

THIS DRAWING IS A CONTROLLED DOCUMENT.

DIMENSIONS: mm

TOLERANCES UNLESS OTHERWISE SPECIFIED:
0 PLC ±0.25
1 PLC ±0.25
2 PLC ±0.25
3 PLC ±0.25
4 PLC ±0.25
ANGLES ±5°

MATERIAL -
FINISH -

DWN P.HSU 13AUG2012
CHK M.CHAO 13AUG2012
APVD H.KODAMA 13AUG2012
PRODUCT SPEC 108-99038
APPLICATION SPEC -
WEIGHT -

TE Connectivity

NAME DOCK CONNECTOR ASSEMBLY
0.5MM CL 70POS DOCKING CONNECTOR
-

SIZE	CAGE CODE	DRAWING NO	RESTRICTED TO
A3	00779	C-2129392	-

CUSTOMER DRAWING | SCALE 5:1 | SHEET 1 OF 4 | REV A3

THIS DRAWING IS UNPUBLISHED. RELEASED FOR PUBLICATION 20
© COPYRIGHT 20 BY - ALL RIGHTS RESERVED.

LOC	DIST
DW	-

REVISIONS

P	LTR	DESCRIPTION	DATE	DWN	APVD
	-	SEE SHEET 1	-	-	-

2129392-2 ; AS SHOWN

W/O CAP CONDITION

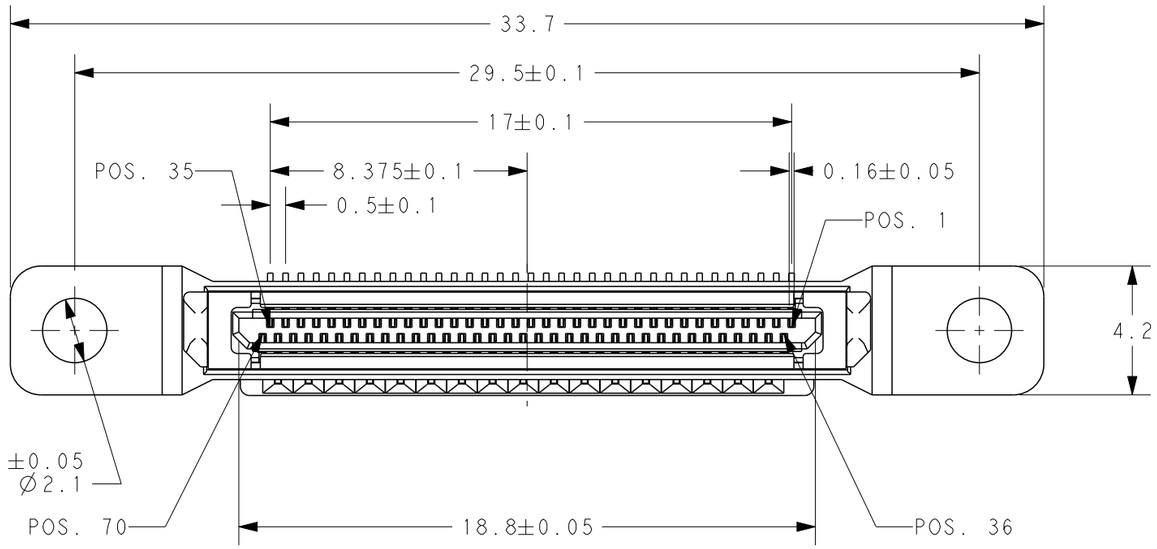

GND CONTACT POS NO 1,35,36,70
SIG CONTACT POS NO OTHERS.

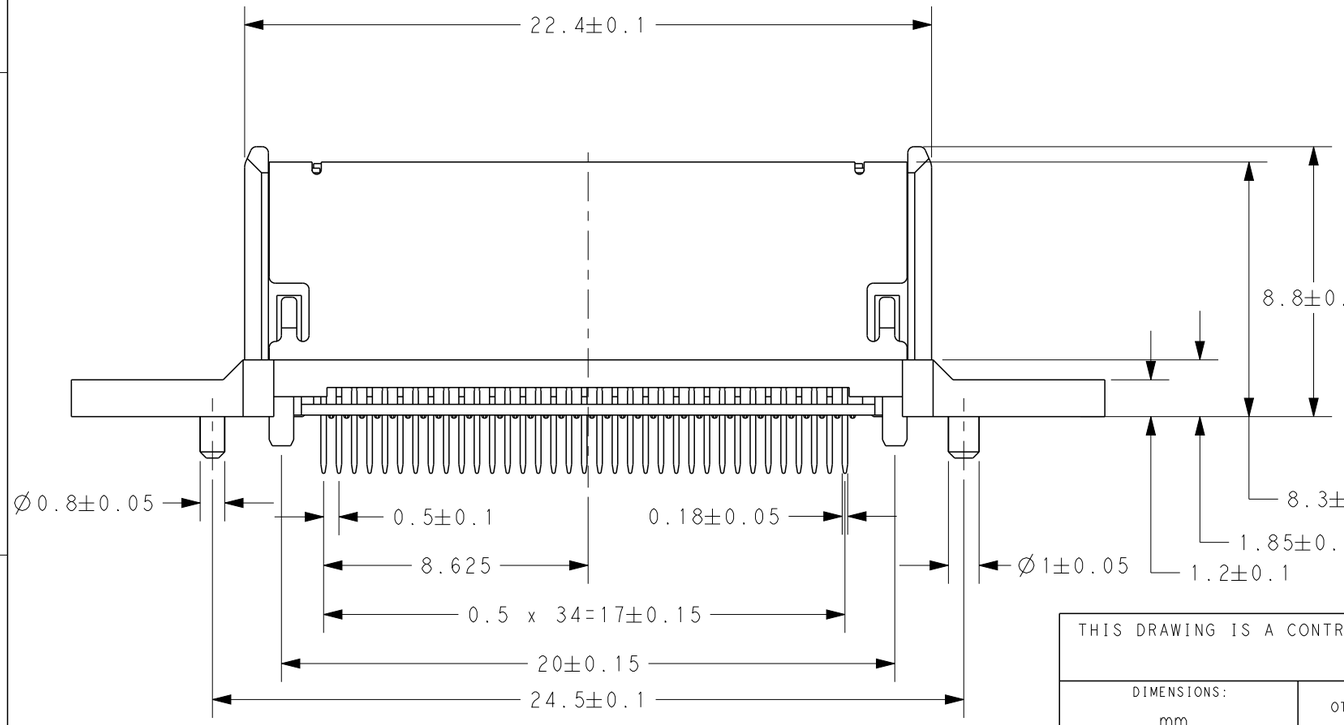

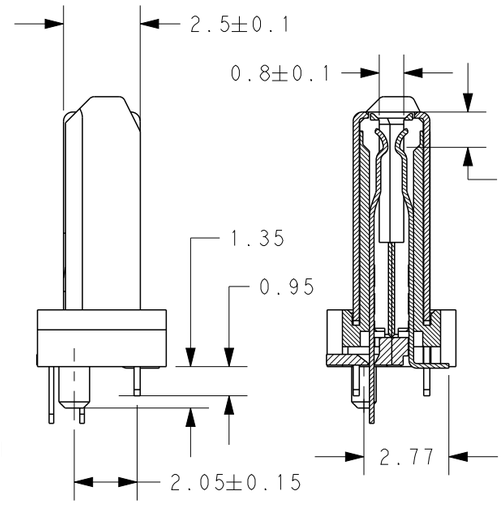

SECTION D-D

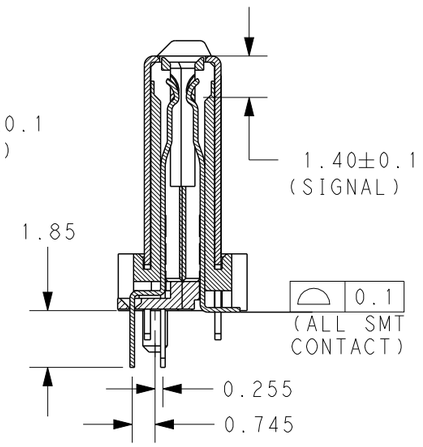

SECTION B-B

INFORMATION IS TE CONFIDENTIAL & PROPRIETARY

THIS DRAWING IS A CONTROLLED DOCUMENT.

DIMENSIONS: mm

TOLERANCES UNLESS OTHERWISE SPECIFIED:

0 PLC	±0.25
1 PLC	±0.25
2 PLC	±0.25
3 PLC	±0.25
4 PLC	±0.25
ANGLES	±5

MATERIAL -
FINISH -

DWN -
CHK -
APVD -
PRODUCT SPEC -
APPLICATION SPEC -
WEIGHT -

TE Connectivity

NAME
DOCK CONNECTOR ASSEMBLY
0.5MM CL 70POS DOCKING CONNECTOR
-

SIZE	CAGE CODE	DRAWING NO	RESTRICTED TO
A3	00779	C-2129392	-

CUSTOMER DRAWING | SCALE 5:1 | SHEET 2 OF 4 | REV A3

1470-19 (3/11)

THIS DRAWING IS UNPUBLISHED. RELEASED FOR PUBLICATION 20
© COPYRIGHT 20 BY - ALL RIGHTS RESERVED.

LOC	DIST
DW	-

REVISIONS

P	LTR	DESCRIPTION	DATE	DWN	APVD
	-	SEE SHEET 1	-	-	-

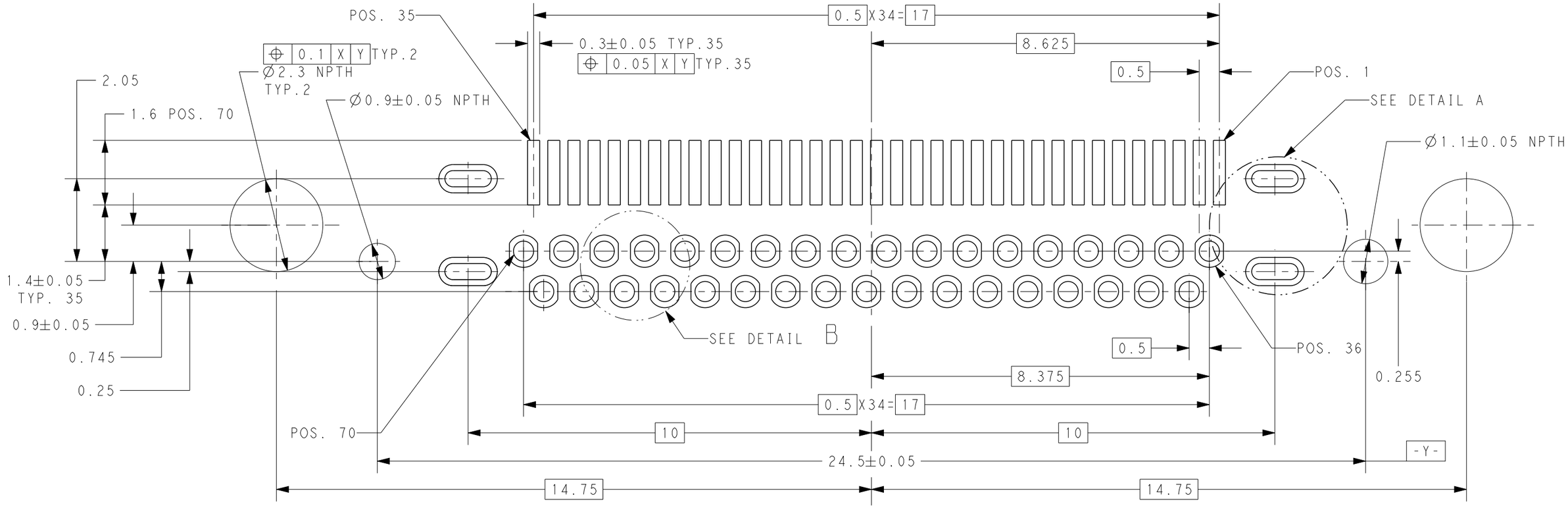

REFERENCE PCB LAYOUT
GENERAL TOLERANCE: ±0.05

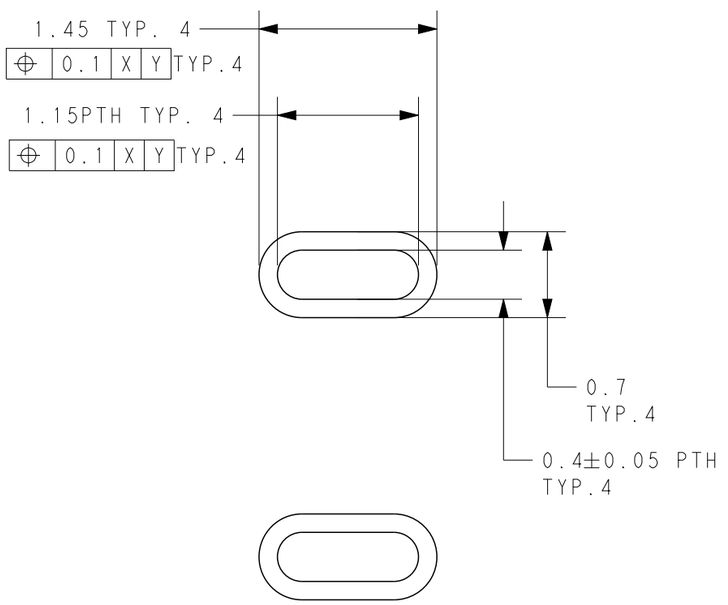

DETAIL A
SCALE 20:1

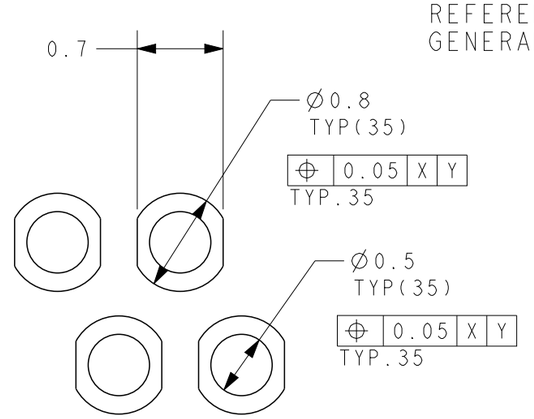

DETAIL B
SCALE 20:1

INFORMATION IS TE CONFIDENTIAL & PROPRIETARY

THIS DRAWING IS A CONTROLLED DOCUMENT.

DIMENSIONS: mm

TOLERANCES UNLESS OTHERWISE SPECIFIED:
0 PLC ±0.25
1 PLC ±0.25
2 PLC ±0.25 ±0.05
3 PLC ±0.25
4 PLC ±0.25
ANGLES ±5

MATERIAL -
FINISH -

DWN -
CHK -
APVD -
PRODUCT SPEC -
APPLICATION SPEC -
WEIGHT -

TE Connectivity

NAME
DOCK CONNECTOR ASSEMBLY
0.5MM CL 70POS DOCKING CONNECTOR
-

SIZE	CAGE CODE	DRAWING NO	RESTRICTED TO
A3	00779	C-2129392	-

CUSTOMER DRAWING | SCALE 10:1 | SHEET 3 OF 4 | REV A3

1470-19 (3/11)

THIS DRAWING IS UNPUBLISHED. RELEASED FOR PUBLICATION 2011
© COPYRIGHT 2011 Tyco Electronics AMP GmbH ALL RIGHTS RESERVED.

LOC	DIST
DW	-

REVISIONS

P	LTR	DESCRIPTION	DATE	DWN	APVD
	-	SEE SHEET 1	-	-	-

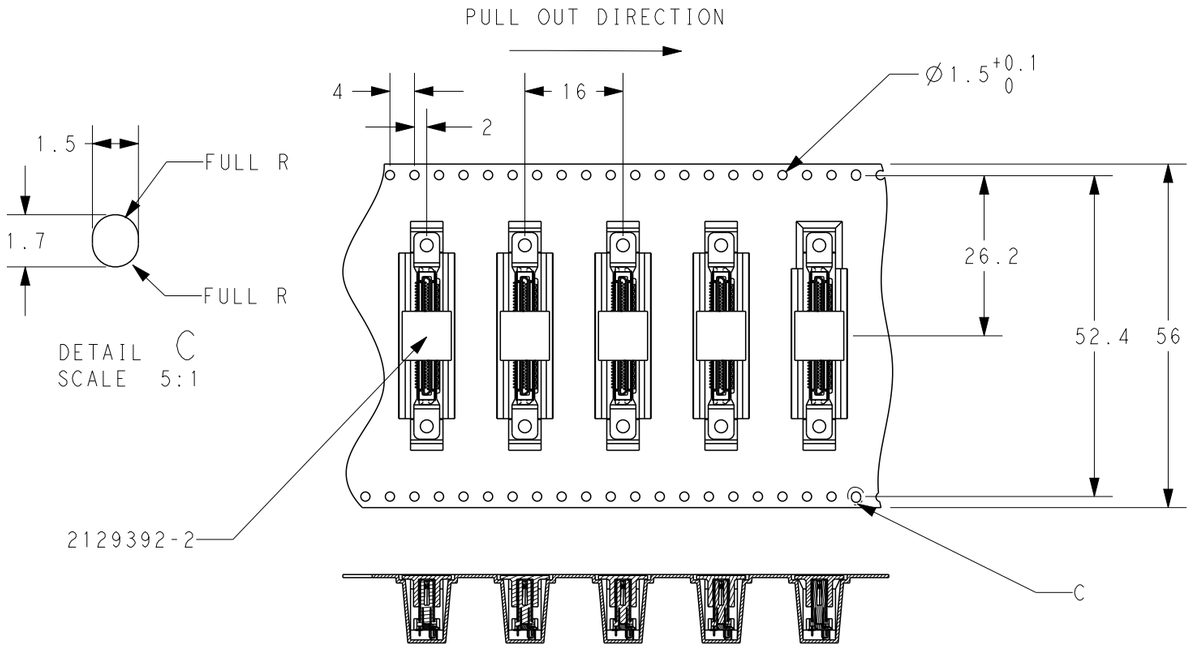

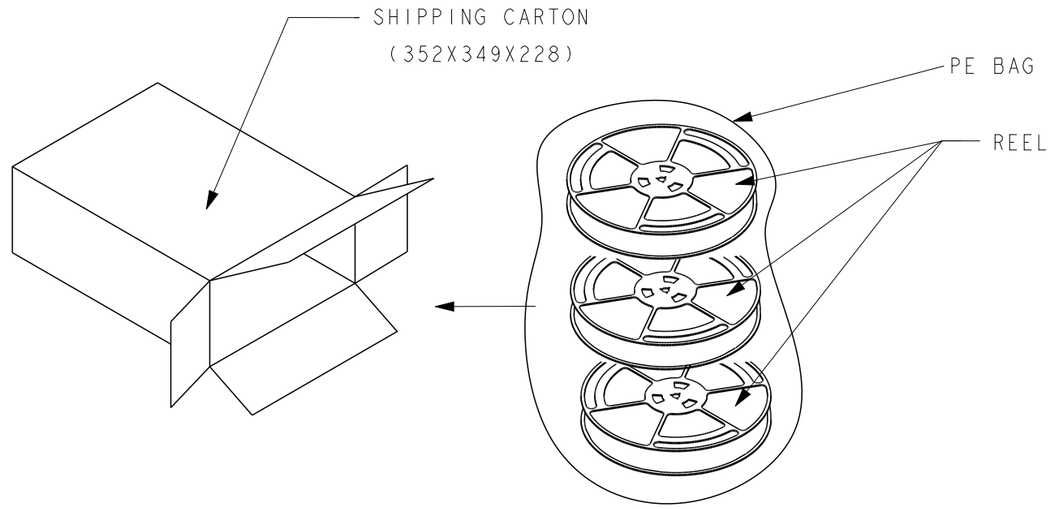

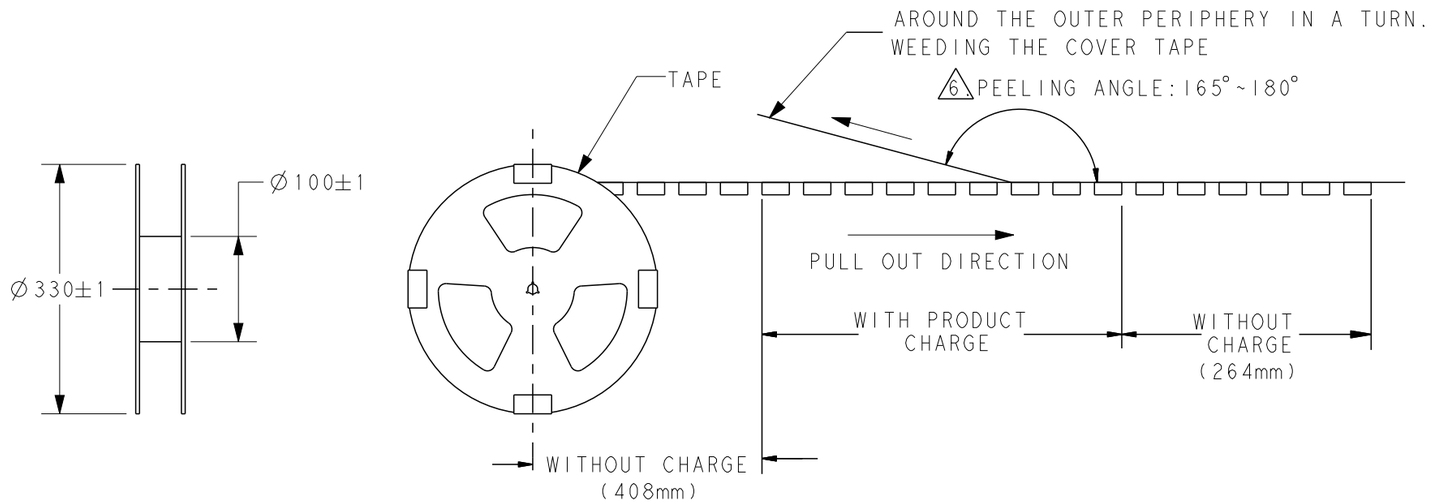

5. PACKING MATERIAL:
   CARRY TAPE: PS; COLOR:CLEAR.
   COVER TAPE: PET; COLOR: SMOKE.
   6 PEELING STRENGTH OF COVER TAPE: 0.2N~1.2N

P/N	PCS/ TAPE	REELS/ CARTON	TOTAL QUANTITY
2129392-2	300	3	900

THIS DRAWING IS A CONTROLLED DOCUMENT.

DIMENSIONS: mm

TOLERANCES UNLESS OTHERWISE SPECIFIED:
0 PLC ±0.25
1 PLC ±0.25
2 PLC ±0.25
3 PLC ±0.25
4 PLC ±0.25
ANGLES ±5°

MATERIAL -
FINISH -

DWN -
CHK -
APVD -
PRODUCT SPEC -
APPLICATION SPEC -
WEIGHT -

TE Connectivity

NAME
DOCK CONNECTOR ASSEMBLY
0.5MM CL 70POS DOCKING CONNECTOR
-

SIZE	CAGE CODE	DRAWING NO	RESTRICTED TO
A3	00779	C-2129392	-

CUSTOMER DRAWING | SCALE 1:1 | SHEET 4 OF 4 | REV A3

INFORMATION IS TE CONFIDENTIAL & PROPRIETARY

1470-19 (3/11)

ООО «ЛайфЭлектроникс» “LifeElectronics” LLC

ИНН 7805602321 КПП 780501001 Р/С 40702810122510004610 ФАКБ "АБСОЛЮТ БАНК" (ЗАО) в г.Санкт-Петербурге К/С 30101810900000000703 БИК 044030703

Компания «Life Electronics» занимается поставками электронных компонентов импортного и отечественного производства от производителей и со складов крупных дистрибьюторов Европы, Америки и Азии.

С конца 2013 года компания активно расширяет линейку поставок компонентов по направлению коаксиальный кабель, кварцевые генераторы и конденсаторы (керамические, пленочные, электролитические), за счёт заключения дистрибьюторских договоров

Мы предлагаем:

- *Конкурентоспособные цены и скидки постоянным клиентам.*
- *Специальные условия для постоянных клиентов.*
- *Подбор аналогов.*
- *Поставку компонентов в любых объемах, удовлетворяющих вашим потребностям.*

- *Приемлемые сроки поставки, возможна ускоренная поставка.*
- *Доставку товара в любую точку России и стран СНГ.*
- *Комплексную поставку.*
- *Работу по проектам и поставку образцов.*
- *Формирование склада под заказчика.*

- *Сертификаты соответствия на поставляемую продукцию (по желанию клиента).*
- *Тестирование поставляемой продукции.*
- *Поставку компонентов, требующих военную и космическую приемку.*
- *Входной контроль качества.*
- *Наличие сертификата ISO.*

В составе нашей компании организован Конструкторский отдел, призванный помогать разработчикам, и инженерам.

Конструкторский отдел помогает осуществить:

- *Регистрацию проекта у производителя компонентов.*
- *Техническую поддержку проекта.*
- *Защиту от снятия компонента с производства.*
- *Оценку стоимости проекта по компонентам.*
- *Изготовление тестовой платы монтаж и пусконаладочные работы.*

Тел: +7 (812) 336 43 04 (многоканальный)
Email: org@lifeelectronics.ru

www.lifeelectronics.ru