NICHT VERMASSTE KANTEN SIND NICHT MAßSTÄBLICH

ÄNDERUNGEN DIE DEM TECHNISCHEN FORTSCHRITT DIENEN, BEHALTEN WIR UNS VOR

VERTRAULICH

UNVERÖFFENTLICHTE ZEICHNUNG. ALLE RECHTE VORBEHALTEN. VERVIELFÄLTIGUNG UND WEITERGABE NUR MIT GENEHMIGUNG DURCH AMP DEUTSCHLAND GMBH

ZEICHNUNG GESCHÜTZT DURCH ©COPYRIGHT 1994 AMP DEUTSCHLAND GMBH ALLE RECHTE VORBEHALTEN

REV.	ÄNDERUNG	DATUM	NAME
D	Neue Zeichnung	11.10.94	E.Palmie'
E1	−1 obsolete, english text added	31.01.08	K.Fruehwirth
E2	Drawing updated	02.06.08	M.Hilpert

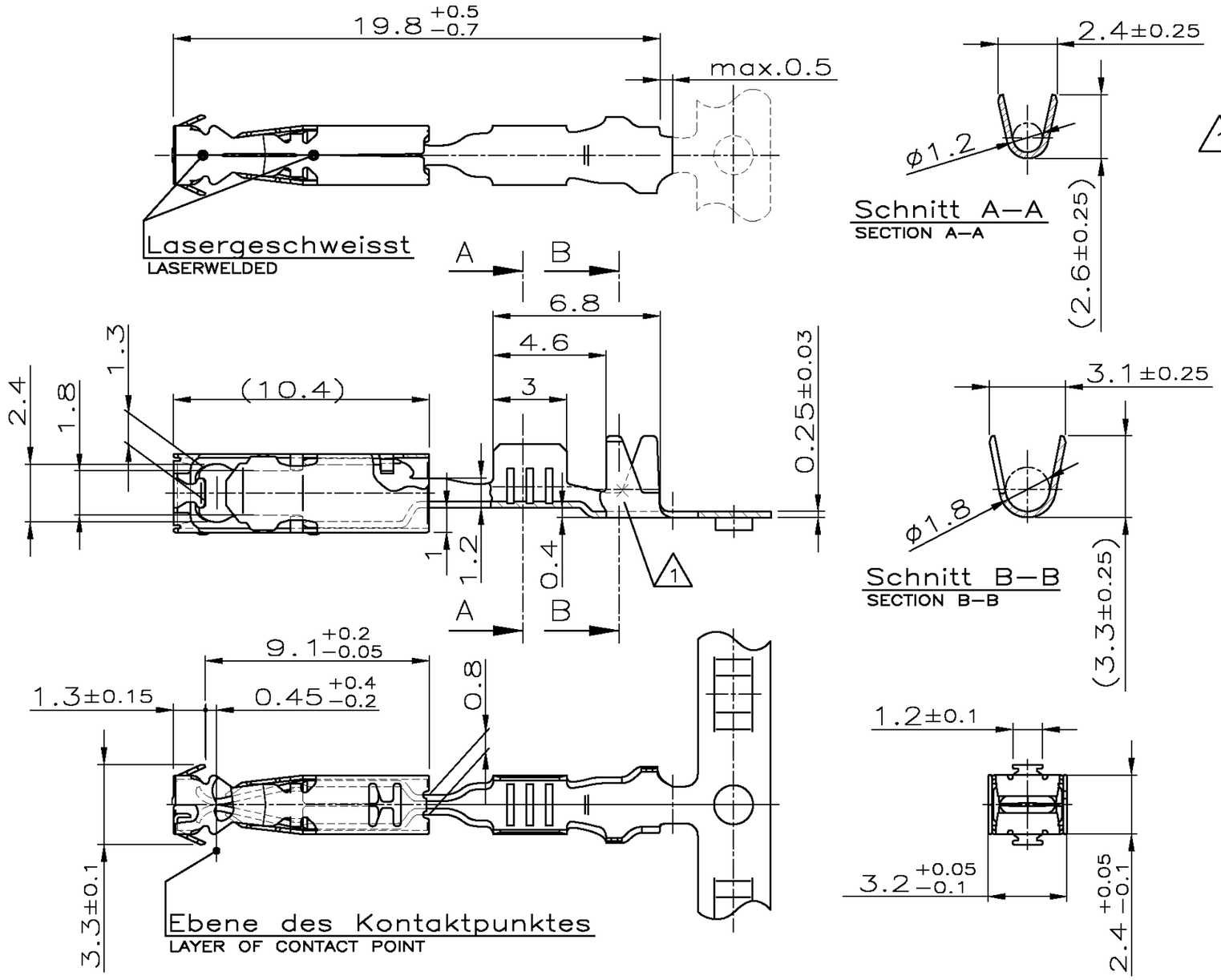

Bemerkungen:
NOTES

1 Buchstabe fuer Aenderungsstand
LETTER FOR REVISION

Drahtgroessenbereich: 0,5− 1,0mm²
Isolationsbereich: ⌀ 1,4− 2,1mm (FLR)

WIRE SIZE RANGE: 0,5− 1,0mm²
INSULATION RANGE: ⌀ 1,4− 2,1mm (FLR)

NUMMER –
VERWENDET FÜR –
CAD−ORIGINAL ZEICHNUNG NICHT ÄNDERN
LOC A1
DIST –

0−963915−2	B	0−963914−2	B	STOL 76	vorverzinnt	2−878751−2	0−734580−1
TE−Bestell−Nr. Einzelausführung	REV	TE−Bestell−Nr. Bandware	REV	Werkstoff	Oberflaeche / Farbe	MQC−Applicator	Handzange

WAR NR. –
PASSEND ZU –

GEZ. 11.10.1994 E.Palmie'
GEPR. 11.10.1994 B.Egenolf

ZEICHNUNG GUELTIG AB .....

Tyco Electronics
tyco Electronics AMP GmbH
D−64625 Bensheim

BENENNUNG
E95−KONTAKTFEDER
STANDARDAUSFUEHRUNG

K

NICHT TOLERIERTE MASSE ± 0.15 ± −
FORMAT A3
ZEICHNUNGS−NR. 963914
MASSTAB 5:1
BLATT 1 VON 1
REV. E2

ООО «ЛайфЭлектроникс» “LifeElectronics” LLC

ИНН 7805602321 КПП 780501001 Р/С 40702810122510004610 ФАКБ "АБСОЛЮТ БАНК" (ЗАО) в г.Санкт-Петербурге К/С 30101810900000000703 БИК 044030703

Компания «Life Electronics» занимается поставками электронных компонентов импортного и отечественного производства от производителей и со складов крупных дистрибьюторов Европы, Америки и Азии.

С конца 2013 года компания активно расширяет линейку поставок компонентов по направлению коаксиальный кабель, кварцевые генераторы и конденсаторы (керамические, пленочные, электролитические), за счёт заключения дистрибьюторских договоров

Мы предлагаем:

- *Конкурентоспособные цены и скидки постоянным клиентам.*
- *Специальные условия для постоянных клиентов.*
- *Подбор аналогов.*
- *Поставку компонентов в любых объемах, удовлетворяющих вашим потребностям.*

- *Приемлемые сроки поставки, возможна ускоренная поставка.*
- *Доставку товара в любую точку России и стран СНГ.*
- *Комплексную поставку.*
- *Работу по проектам и поставку образцов.*
- *Формирование склада под заказчика.*

- *Сертификаты соответствия на поставляемую продукцию (по желанию клиента).*
- *Тестирование поставляемой продукции.*
- *Поставку компонентов, требующих военную и космическую приемку.*
- *Входной контроль качества.*
- *Наличие сертификата ISO.*

В составе нашей компании организован Конструкторский отдел, призванный помогать разработчикам, и инженерам.

Конструкторский отдел помогает осуществить:

- *Регистрацию проекта у производителя компонентов.*
- *Техническую поддержку проекта.*
- *Защиту от снятия компонента с производства.*
- *Оценку стоимости проекта по компонентам.*
- *Изготовление тестовой платы монтаж и пусконаладочные работы.*

Тел: +7 (812) 336 43 04 (многоканальный)
Email: org@lifeelectronics.ru

www.lifeelectronics.ru