M AWM2200V

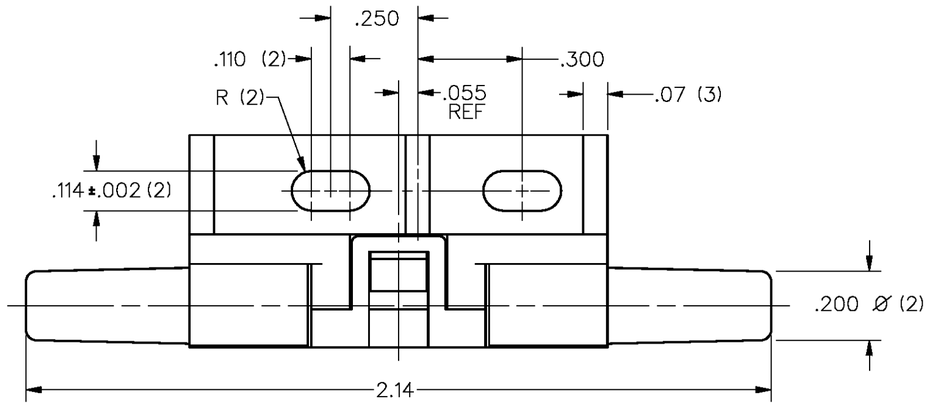

SPECIFICATIONS:	AWM2200V
RECOMMENDED EXCITATION (USING TEST CIRCUIT) **8VDC MIN**	10.00±.01VDC (15.00 VDC MAX)
POWER CONSUMPTION	30mW TYP
OUTPUT VOLTAGE TRIM POINT	20mV @ 2 IN. H_2O
NULL VOLTAGE	0.0±1.0mV
NULL VOLTAGE SHIFT (−25°C TO +85°C)	±.12 mV **TYP**
OUTPUT VOLTAGE SHIFT (+25°C TO −25°C) (+25°C TO +85°C)	+22.0% READING MAX. −22.0% READING MAX
REPEATABILITY & HYSTERESIS	±.35% READING MAX
RESPONSE TIME	3.0 msec MAX
OPERATING TEMPERATURE RANGE	−25°C TO +85°C
STORAGE TEMPERATURE RANGE	−40°C TO +90°C
TERMINATION (ON .100 CENTERS)	0.025 SQ. IN.
WEIGHT	10.8 GRAMS
SHOCK RATING (5 DROPS, EACH OF 6 AXES)	100G PEAK
OVERPRESSURE	25 psi MAX
SENSOR RESISTANCE (PIN 2−PIN 1, PIN 6−PIN 1)	5 K−OHMS (TYP)
SENSOR CURRENT (PIN 2−PIN 1, PIN 6−PIN 1)	0.6 mA (MAX)

NOTES
1 − POSITIVE FLOW DIRECTION IS DEFINED AS PROCEEDING FROM P1 TO P2 AND RESULTS IN POSITIVE OUTPUT (PIN 6 > PIN 2). NEGATIVE FLOW DIRECTION IS DEFINED CONVERSELY AND RESULTS IN NEGATIVE OUTPUT (PIN 6 < PIN 2)

AWM2200V
OUTPUT FLOW VS. INTERCHANGEABILITY

PRESS IN. H_2O	NOMINAL (mV)	TOL. (±mV)
4.00	31.75	3.50
3.00	26.75	2.50
2.00	20.00	1.2
1.00	11.20	1.80
0	0.00	1.0
−1.00	−11.20	3.00
−2.00	−20.00	3.30
−3.00	−26.75	5.30
−4.00	−31.75	7.00

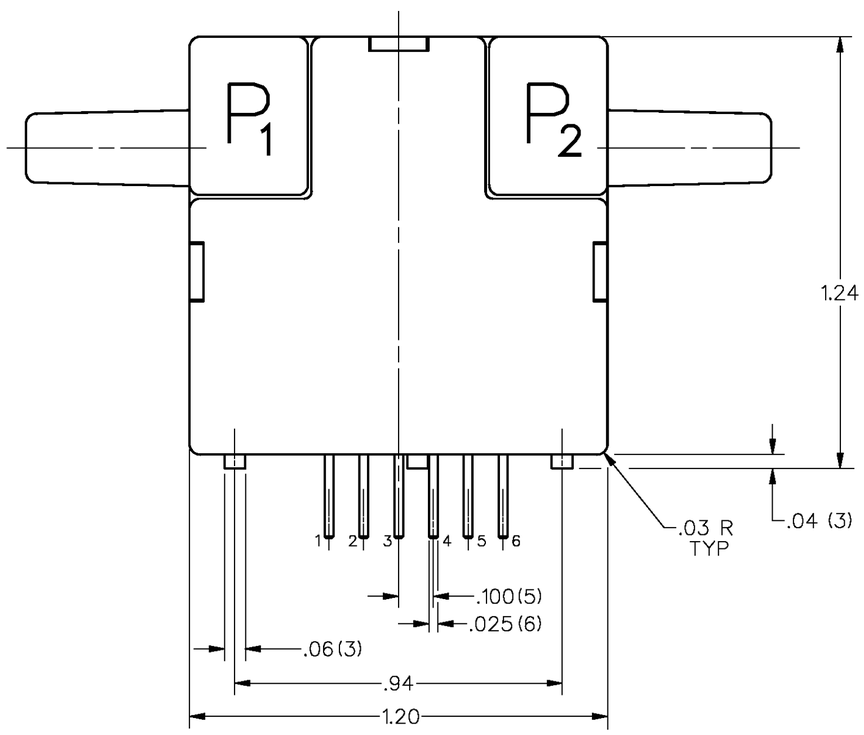

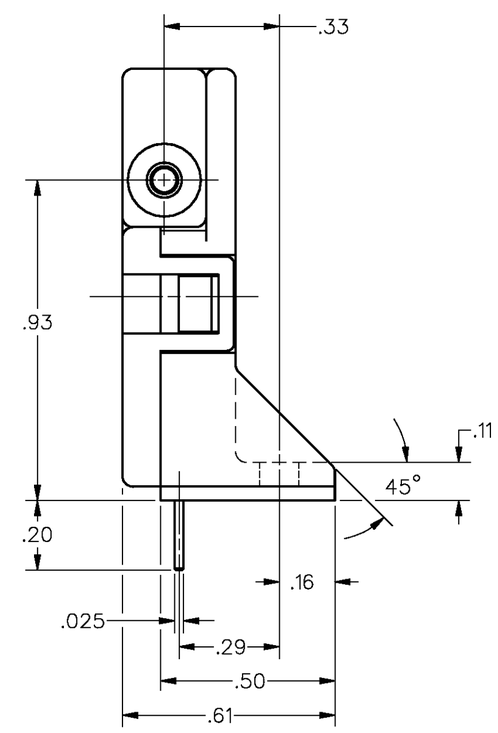

HEATER CONTROL CIRCUIT

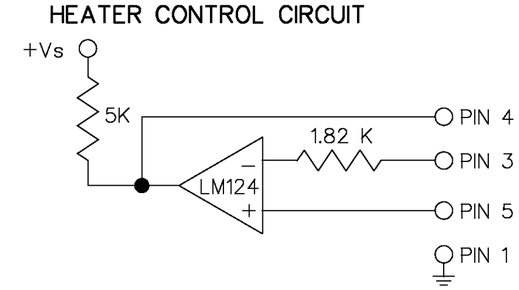

SENSING BRIDGE SUPPLY CIRCUIT

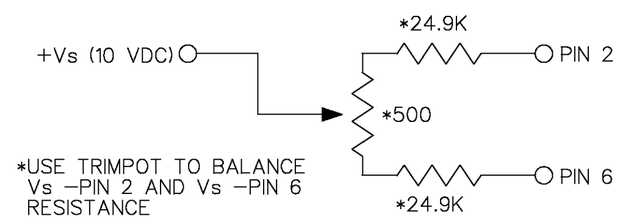

*USE TRIMPOT TO BALANCE Vs −PIN 2 AND Vs −PIN 6 RESISTANCE

DRAWING NUMBER AWM2200V
PAGE 1 OF 1
ISSUE 7
RELEASE NO. PR−17967
REPLACES X86493−AW

REVISIONS

A	CORR	T M M 1 MAR 88
B	PR−17967	K A G 9 JAN 90
C	C074438	J A F 6 JUL 93
D	C083279	G J W 9 SEP 96
E	C083694	J A K 29 APR 97
F	C094375	TSM 23 MAR 99

DRAWN	D J S	17 MAR 87
CHECK	J A S	11 JAN 90
CHECK		
CHECK		

FORMTEK

THIS DRAWING COVERS A PROPRIETARY ITEM AND IS THE PROPERTY OF MICRO SWITCH. A DIVISION OF HONEYWELL. THIS DRAWING IS NOT TO BE COPIED OR USED WITHOUT THE APPROVAL OF MICRO SWITCH.

MASTER REDUCED

MICRO SWITCH a Honeywell Division
FED. MFG. CODE 01020

MASS AIRFLOW SENSOR

CATALOG LISTING
AWM2200V

THIRD ANGLE PROJECTION

SCALE 3 : 1

DO NOT SCALE PRINT

UNLESS OTHERWISE SPECIFIED TOLERANCES ARE

ONE PLACE	(.0)	±.030
TWO PLACES	(.00)	±.015
THREE PLACES	(.000)	±.005
ANGLES		±

WEIGHT

ООО «ЛайфЭлектроникс» “LifeElectronics” LLC

ИНН 7805602321 КПП 780501001 Р/С 40702810122510004610 ФАКБ "АБСОЛЮТ БАНК" (ЗАО) в г.Санкт-Петербурге К/С 30101810900000000703 БИК 044030703

Компания «Life Electronics» занимается поставками электронных компонентов импортного и отечественного производства от производителей и со складов крупных дистрибьюторов Европы, Америки и Азии.

С конца 2013 года компания активно расширяет линейку поставок компонентов по направлению коаксиальный кабель, кварцевые генераторы и конденсаторы (керамические, пленочные, электролитические), за счёт заключения дистрибьюторских договоров

Мы предлагаем:

- *Конкурентоспособные цены и скидки постоянным клиентам.*
- *Специальные условия для постоянных клиентов.*
- *Подбор аналогов.*
- *Поставку компонентов в любых объемах, удовлетворяющих вашим потребностям.*

- *Приемлемые сроки поставки, возможна ускоренная поставка.*
- *Доставку товара в любую точку России и стран СНГ.*
- *Комплексную поставку.*
- *Работу по проектам и поставку образцов.*
- *Формирование склада под заказчика.*

- *Сертификаты соответствия на поставляемую продукцию (по желанию клиента).*
- *Тестирование поставляемой продукции.*
- *Поставку компонентов, требующих военную и космическую приемку.*
- *Входной контроль качества.*
- *Наличие сертификата ISO.*

В составе нашей компании организован Конструкторский отдел, призванный помогать разработчикам, и инженерам.

Конструкторский отдел помогает осуществить:

- *Регистрацию проекта у производителя компонентов.*
- *Техническую поддержку проекта.*
- *Защиту от снятия компонента с производства.*
- *Оценку стоимости проекта по компонентам.*
- *Изготовление тестовой платы монтаж и пусконаладочные работы.*

Тел: +7 (812) 336 43 04 (многоканальный)
Email: org@lifeelectronics.ru

www.lifeelectronics.ru